ПО ИМПЕРИАЛ

ПРОИЗВОДСТВО ОБОРУДОВАНИЯ ДЛЯ ДЕТСКИХ И СПОРТИВНЫХ ПЛОЩАДОК

КАТАЛОГ
2017

Содержание

О нас 4

Детские игровые комплексы

Игровые комплексы серии ДИКС (2-5 лет) 6

Игровые комплексы серии ИКС (3-12 лет) 16

Игровые комплексы серии ИКС-БИО (6-12 лет) 66

Игровые комплексы МГН 74

Оборудование для детских площадок 80

Спортивное игровое оборудование

Спортивное оборудование 144

Спортивные комплексы 160
Уличные тренажеры 166
Элементы полосы препятствий 172
WORKOUT 174
Трибуны 196
Малые формы 200
Скамейки и парковые диваны 208
Газонное ограждение и заборы 212

О нас

Производственное объединение "Империал" – это команда профессионалов, готовая прийти Вам на помощь, в реализации самых смелых и интересных идей по благоустройству Вашей детской или спортивной площадки.

В основные виды деятельности компании входят: производство детских игровых комплексов из металла и дерева, производство качелей и качалок, горок, спортивных уголков и песочниц, услуги по сборке и монтажу конструкций. На территории компании организованы цеха металлообработки, деревообработки, покраски, сборки, а также зона конструкторского бюро и административные помещения. Продукция предприятия ориентирована на розничных и оптовых покупателей регионального рынка и рынка других регионов России.

В основе производимой продукции лежат уличные игровые комплексы для детей дошкольного и младшего школьного возраста. Особенностью компании является наличие в ассортименте детских игровых комплексов раннего развития (для малышей до 6 лет), а также уголков для спортивных упражнений для детей среднего и старшего школьного возраста.

Перевозка оборудования для детских площадок по городу и региону осуществляется собственными транспортными средствами предприятия. В случае заказов из других регионов России клиент может воспользоваться услугами транспортных компаний. Для исключения механических повреждений все изделия упаковываются в специальную пленку.

Сотрудники нашей компании всегда рады каждому клиенту. Наш уровень сервиса – это наша гордость. Мы всегда готовы идти на компромиссы и находить те виды сотрудничества, которые подходят именно Вам.

Вся производимая продукция соответствует ТС и ГОСТу и имеет подтверждающие сертификаты. В частности, приняты все необходимые меры по обеспечению безопасности продукции для детей, исключены выступающие концы и кромки, острые углы, соблюдены условия по максимальной высоте конструкций, размеру отверстий и сеток, наличию ограждений и бортиков и т.д. Список нормативных документов, которыми мы руководствуемся при конструировании и эксплуатации, приведен ниже:

- ГОСТ Р 52167-2012. Оборудование и покрытия детских игровых площадок. Безопасность конструкции и методы испытаний качелей.

- ГОСТ Р 52168-2003. Оборудование детских игровых площадок. безопасность конструкции и методы испытания горок.

- ГОСТ Р 52169-2012. Оборудование и покрытия детских игровых площадок. безопасность конструкции и методы испытаний. Общие требования.

- ГОСТ Р 52299-2004. Оборудование детских игровых площадок безопасность конструкции и методы испытаний качалок общие требования.

- ГОСТ Р 52300-2004. Оборудование детских игровых площадок. Безопасность конструкций и методы испытаний каруселей. Общие требования.

- ГОСТ Р 52301-2004 Оборудование детских игровых площадок. Безопасность при эксплуатации. Общие требования.

- ГОСТ 9.410-88 ЕСЗКС. Покрытия порошковые полимерные. Типовые технологические процессы

- ГОСТ Р ЕН 1177-2013. Покрытия игровых площадок ударопоглащающие. Определение критической высоты падения.

- СанПиН 2.4.1.1.1249-03. Требования к устройству, содержанию, и оборудованию дошкольных образовательных учреждений.

Игровые комплексы серии ДИКС

для детей
3-5 лет

- безопасная конструкция
- прочные и надежные
- легко переносят колебания температур
- не выгорают под солнцем
- не подвержены коррозии

Общая высота 1300 мм
Высота пола 500 мм
Высота горки 500 мм

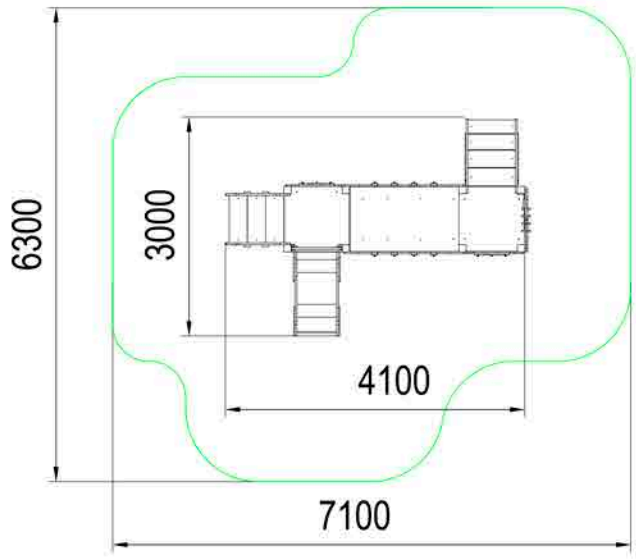

металлические элементы покрытые порошковыми красками

Площадь зоны безопасности 36 м2

ДИКС 1.01
4100x3000x1300

Общая высота 1800 мм
Высота пола 500 мм
Высота горки 500 мм

пластиковые заглушки

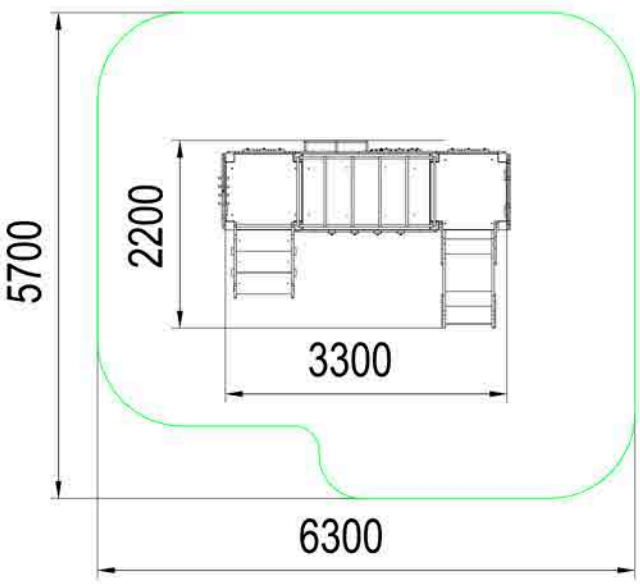

Площадь зоны безопасности 33 м2

ДИКС 1.02
3300x2200x1800

Площадь зоны безопасности
35 м2

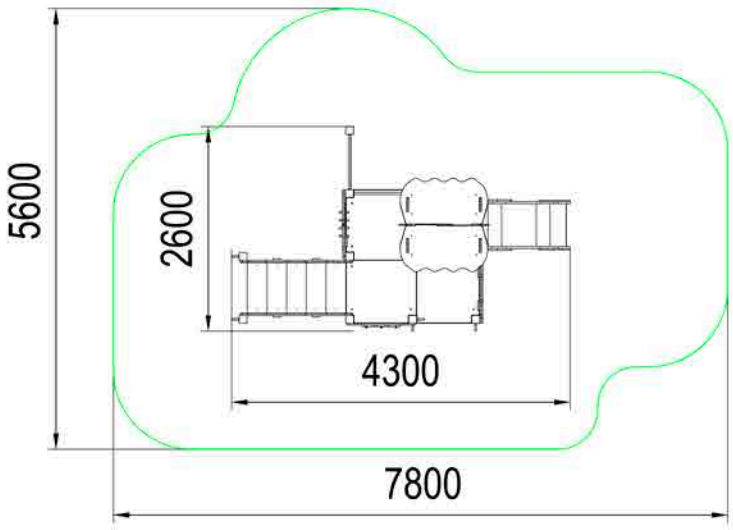

Общая высота 2200 мм
Высота пола 500 мм
Высота горки 500 мм

ДИКС 1.03
4300x2600x2200

Общая высота 1800 мм
Высота пола 500 мм
Высота горки 500 мм

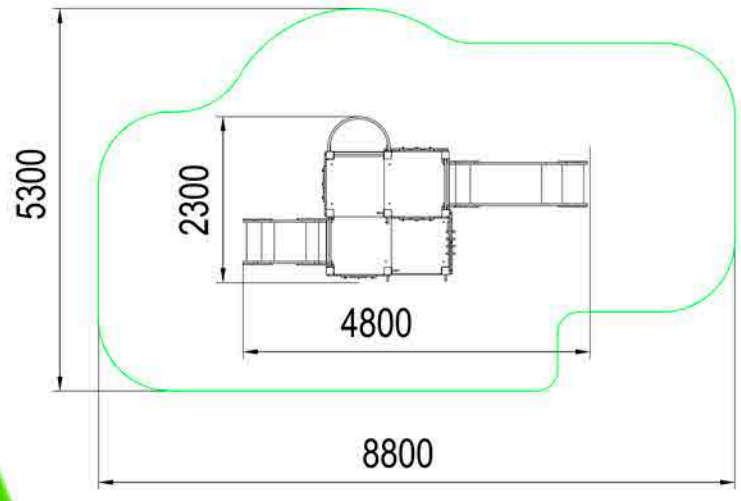

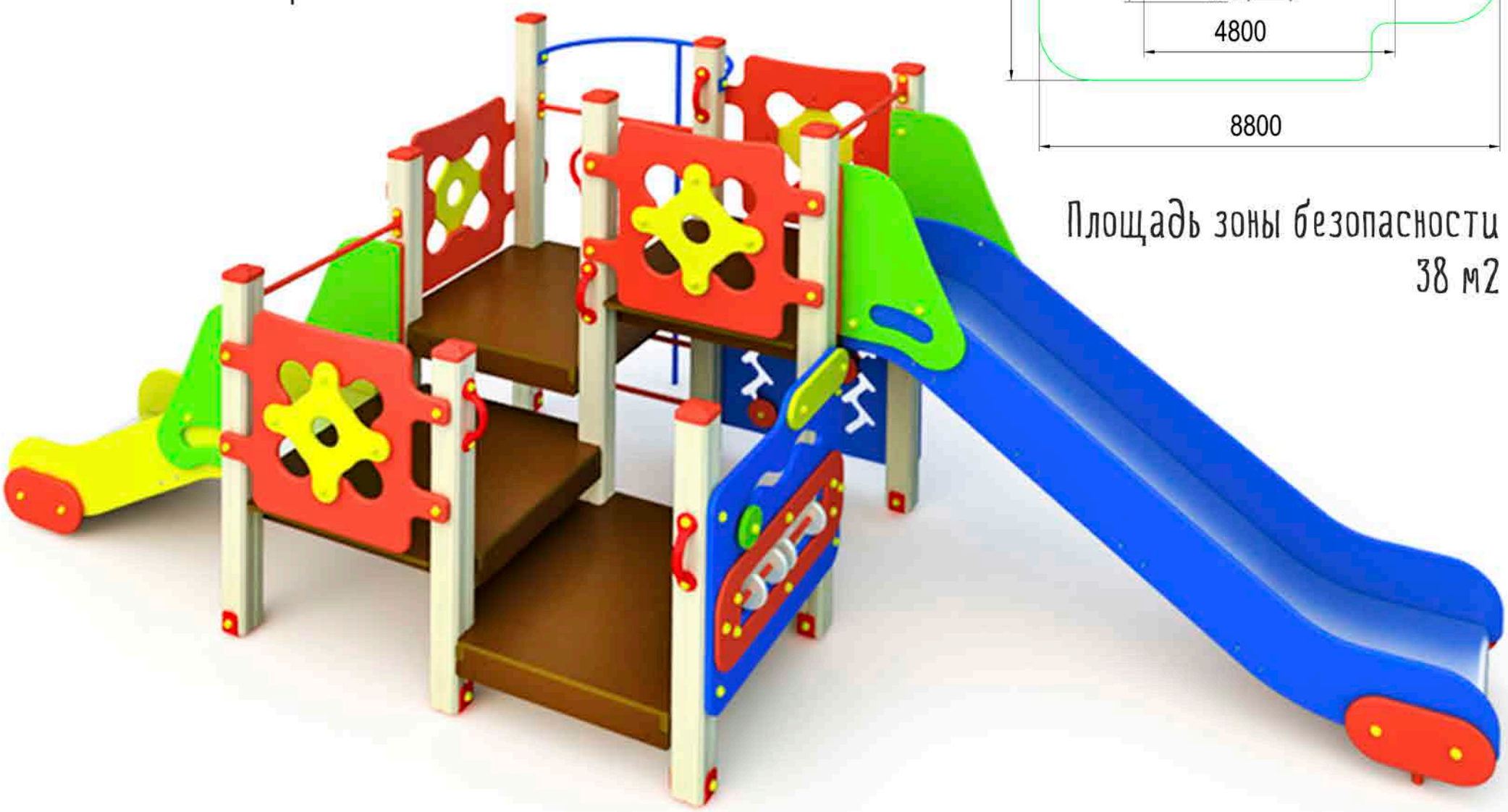

Площадь зоны безопасности
38 м2

ДИКС 1.04
4800x2300x1800

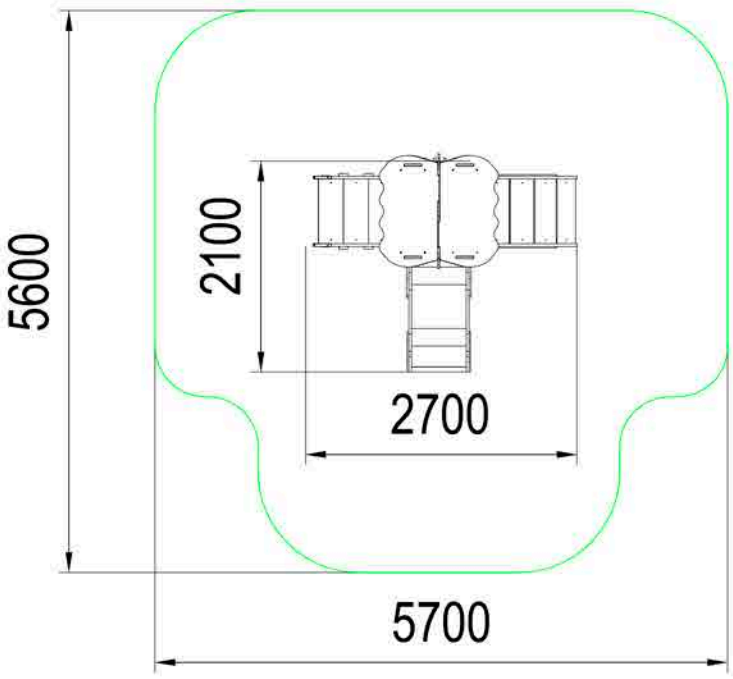

Общая высота 2400 мм
Высота пола 500 мм
Высота горки 500 мм

пластиковые счеты

Площадь зоны безопасности
27 м2

ДИКС 1.05
2700x2100x2400

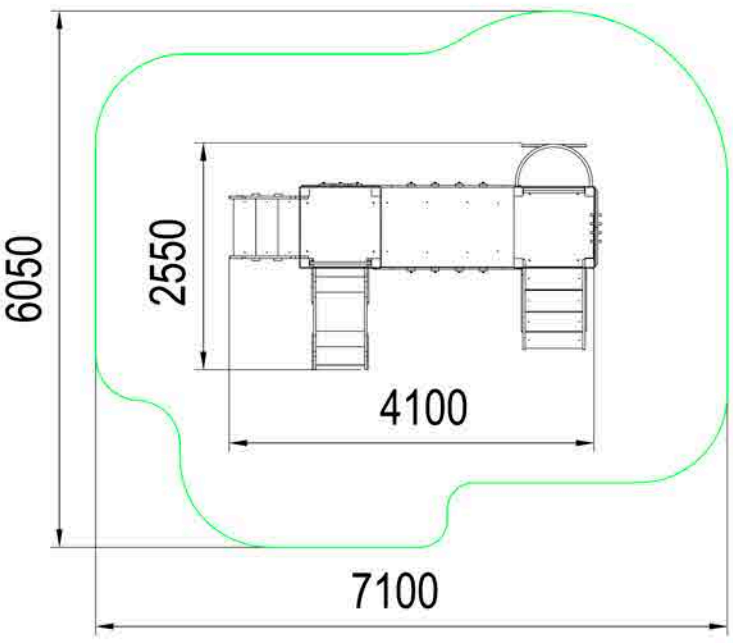

Общая высота 2400 мм
Высота пола 500 мм
Высота горки 500 мм

Площадь зоны безопасности
35 м2

ДИКС 1.06
4100x2550x2400

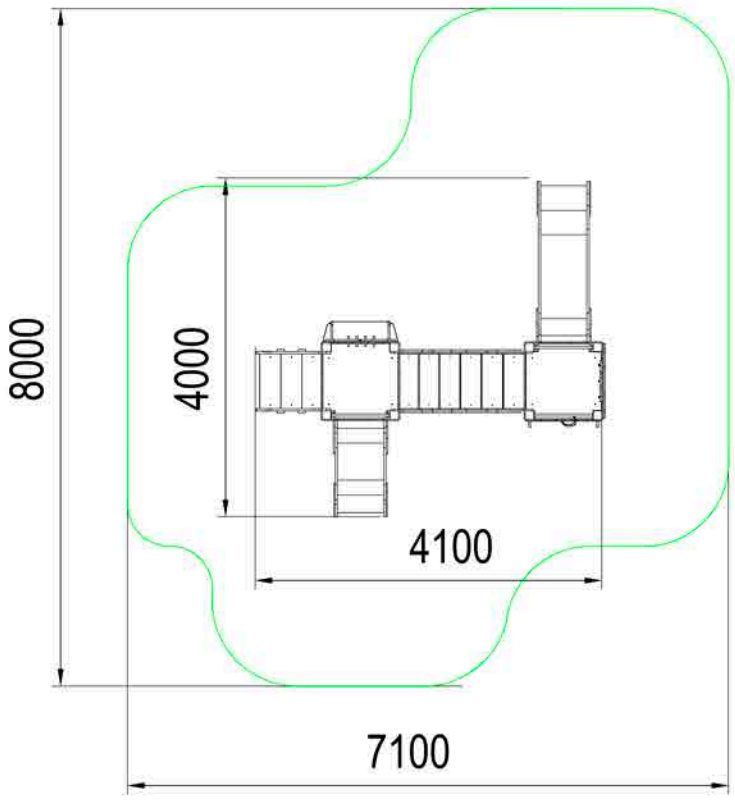

Общая высота 2900 мм
Высота пола 500; 1500 мм
Высота горки 500; 1500 мм

Площадь зоны безопасности
43 м2

ДИКС 1.07
4100x4000x2900

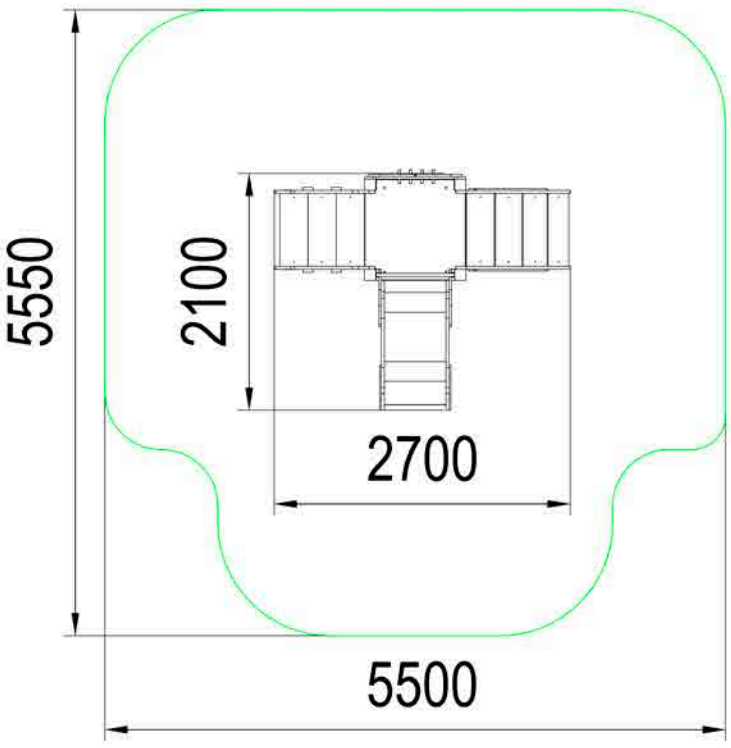

Площадь зоны безопасности
26 м2

Общая высота 1300 мм
Высота пола 500 мм
Высота горки 500 мм

ДИКС 1.08
2700x2100x1300

Площадь зоны безопасности
32,5 м2

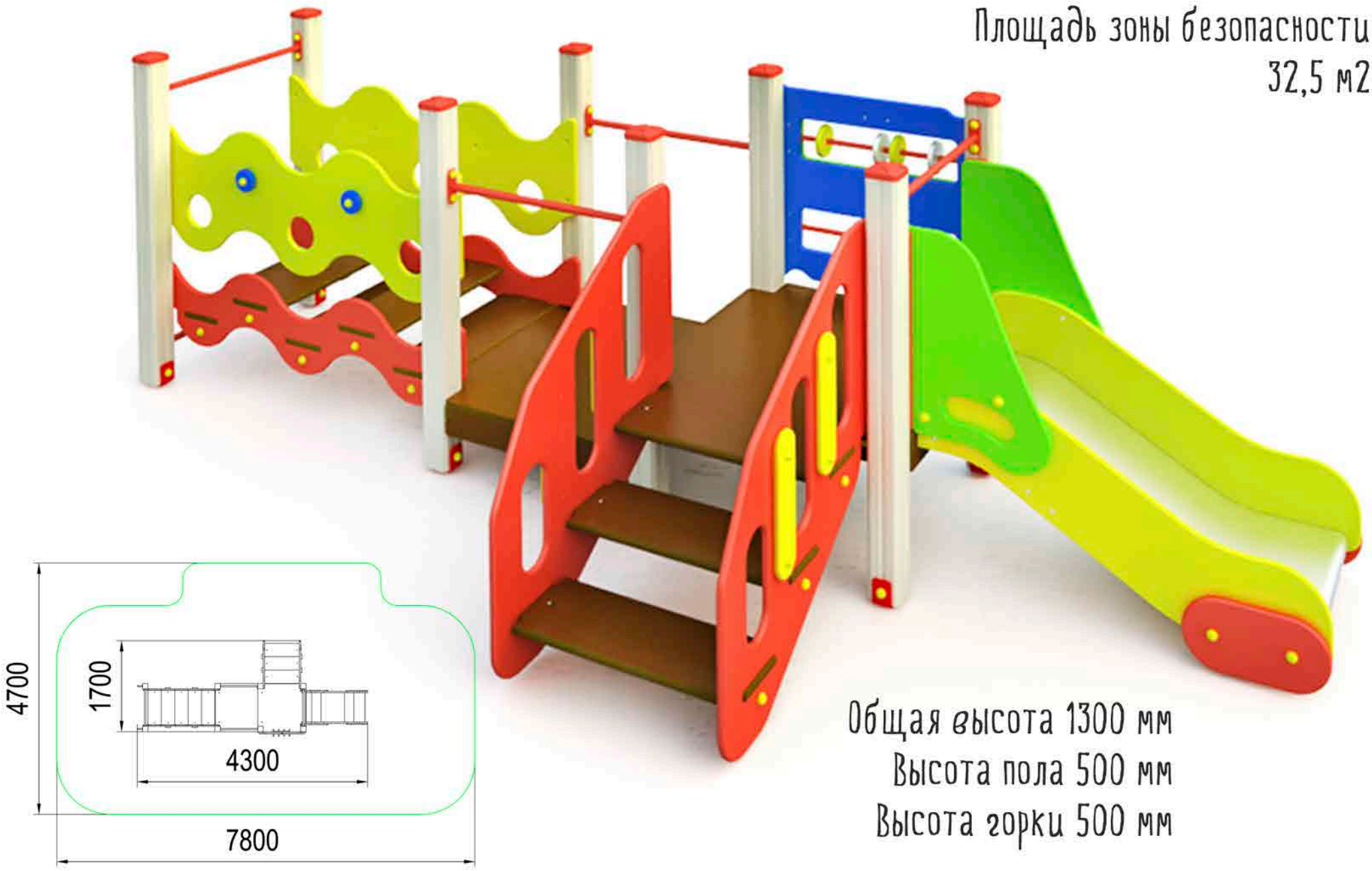

Общая высота 1300 мм
Высота пола 500 мм
Высота горки 500 мм

ДИКС 1.09
4300x1700x1300

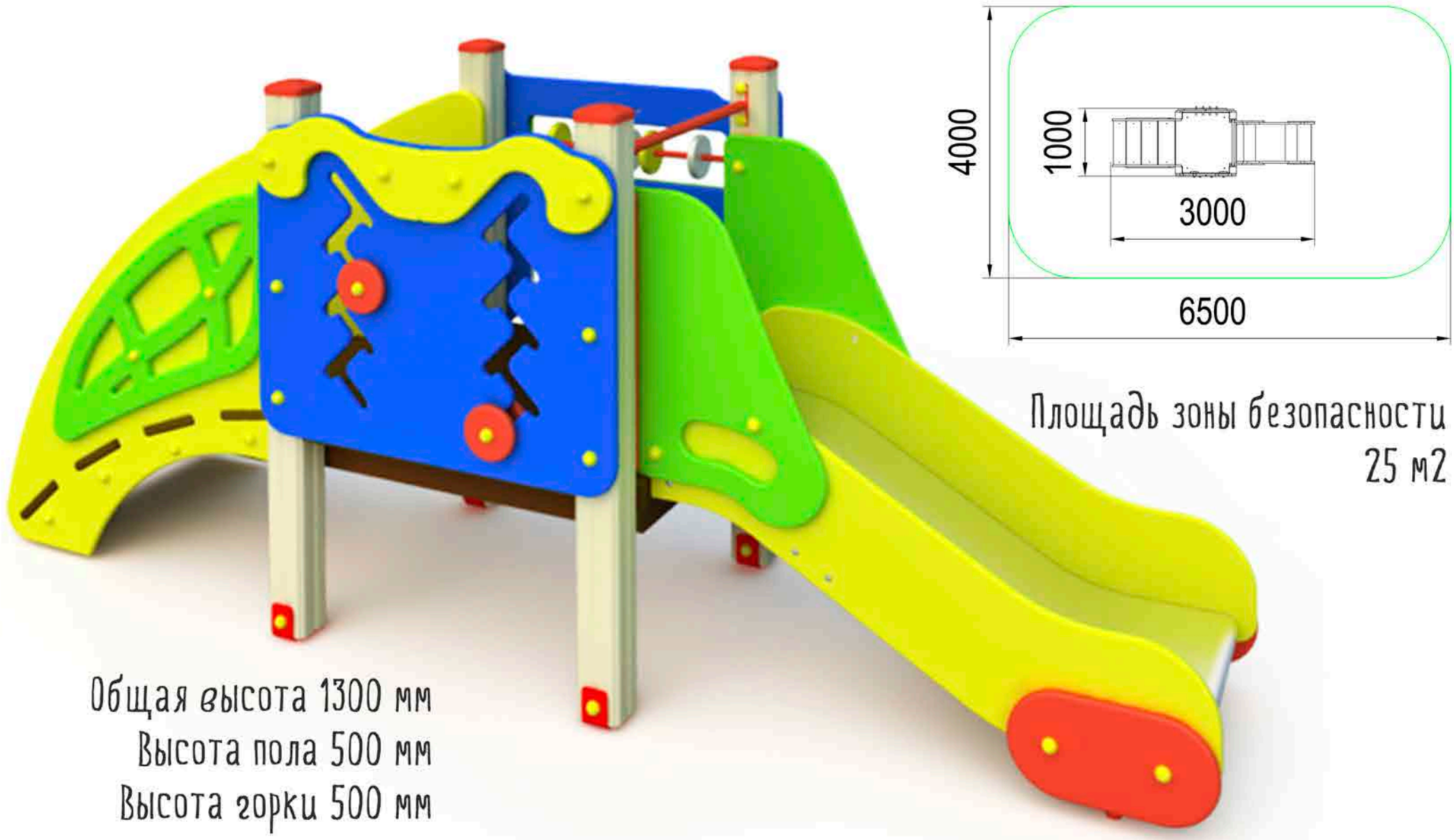

Площадь зоны безопасности
25 м2

Общая высота 1300 мм
Высота пола 500 мм
Высота горки 500 мм

ИКС 1.10
3000x1000x1300

Общая высота 2050 мм
Высота пола 500; 1000 мм
Высота горки 500; 1000 мм

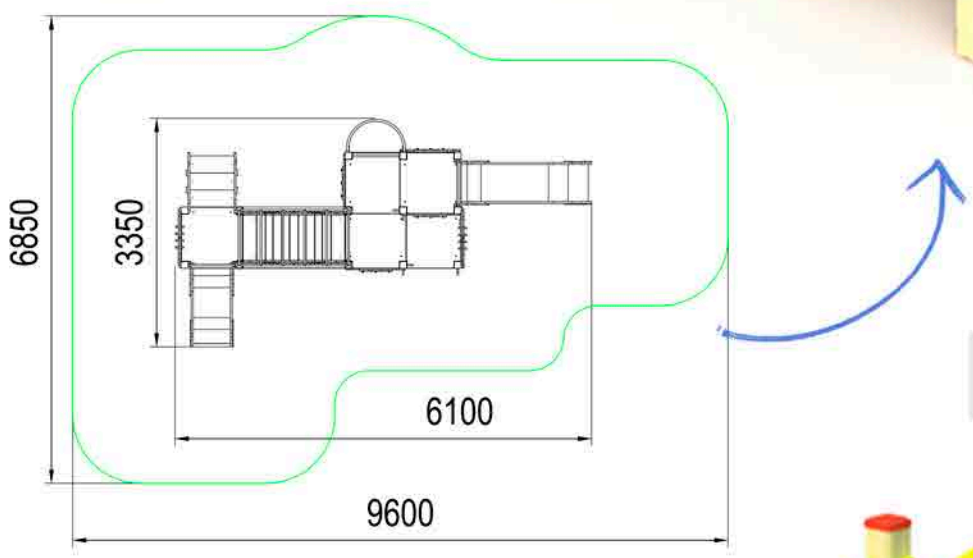

Площадь зоны безопасности
48,5 м2

ДИКС 1.11
6100x3350x2050

Площадь зоны безопасности
36,7 м2

Общая высота 1300 мм
Высота пола 500 мм
Высота горки 500 мм

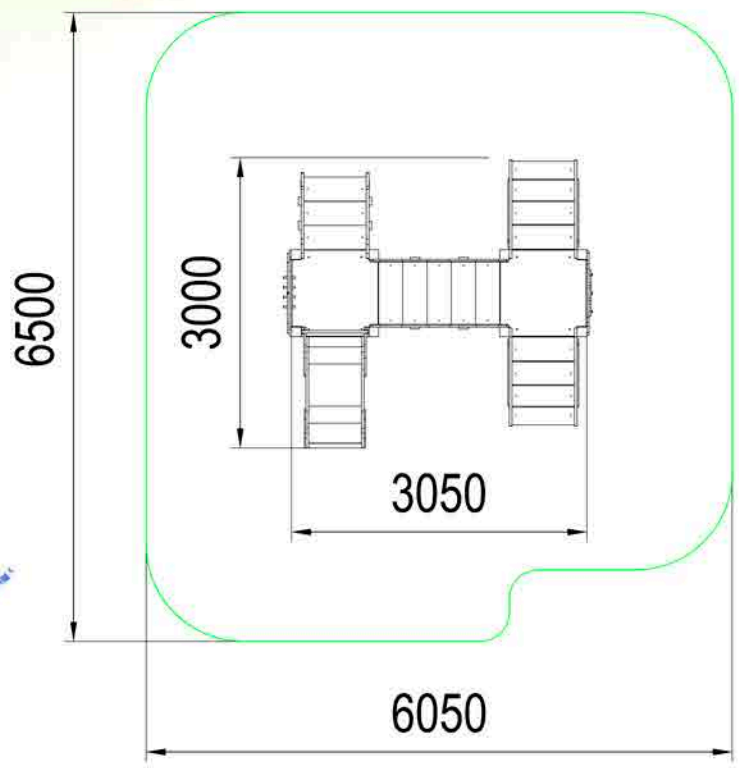

ДИКС 1.12
3050x3000x1300

Общая высота 1300 мм
Высота пола 500 мм
Высота горки 500 мм

Площадь зоны безопасности
41 м2

ДИКС 1.13
4350x3050x1300

Площадь зоны безопасности
29 м2

новинка!

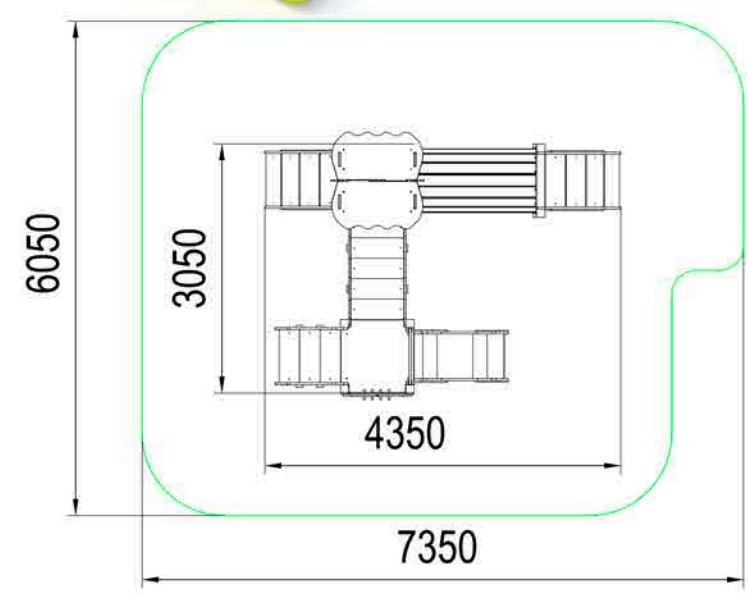

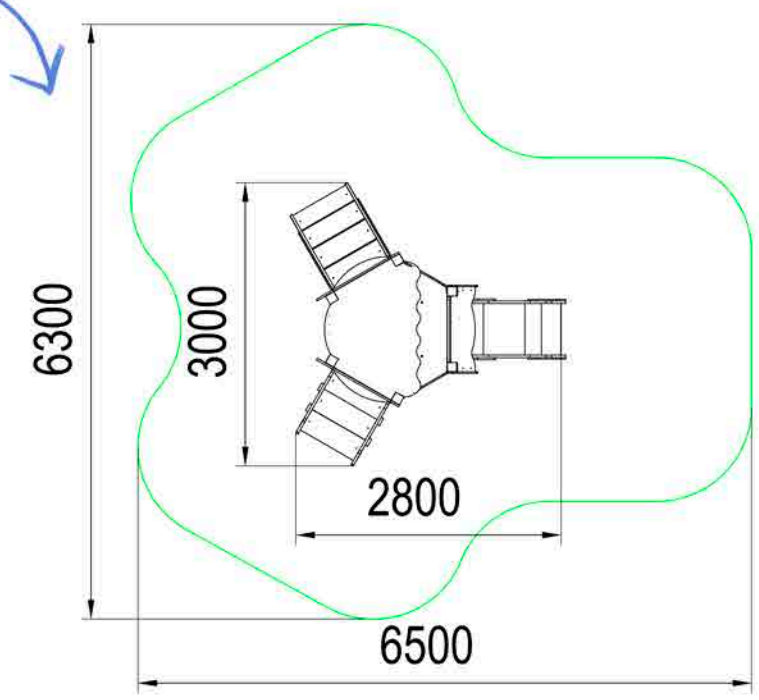

Общая высота 2500 мм
Высота пола 500 мм
Высота горки 500 мм

ДИКС 1.15
2800x3000x2500

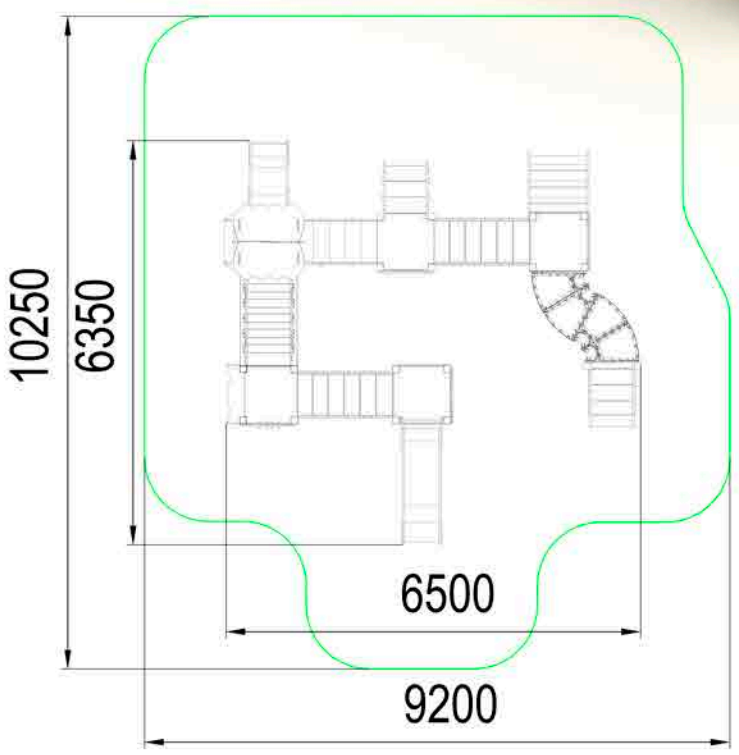

Общая высота 2900 мм
Высота пола 500; 1000 мм
Высота горки 500; 1000 мм

Площадь зоны безопасности
77,5 м2

ДИКС 1.16
6500x6350x2900

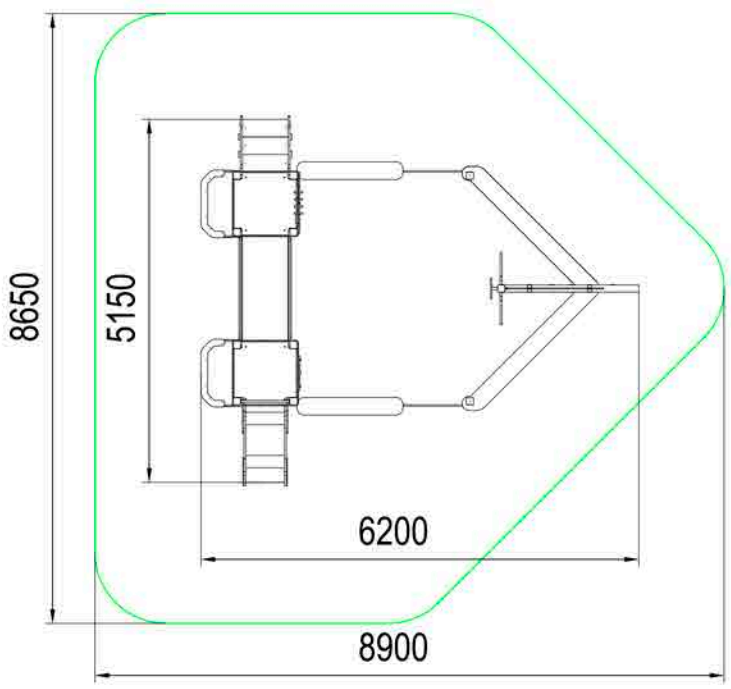

Общая высота 1300 мм
Высота пола 500 мм
Высота горки 500 мм

Площадь зоны безопасности
41 м2

Материалы ДИКС:

- влагостойкая ламинированная ФСФ фанера
- влагостойкая ФСФ фанера
- клееный брус 100х100 мм
- оцинкованный крепеж
- листовая нержавеющая сталь толщиной 1,5 мм
- пластиковые заглушки на места резьбовых соединений
- двухкомпонентная краска для деревянных элементов
- канат из полипропилена
- покрытые порошковыми красками металлические элементы
- пластиковые эргономичные ручки
- пластиковые развивающие элементы (счеты)

ДИКС 1.15
2800х3000х2500

Игровые комплексы серии ИКС

Для детей
3-12 лет

- пластиковые горки для спуска
- качели пластиковые
- лестница с пластиковыми поручнями, и многое другое
- игровая веранда с крышей
- лестница вертикальная

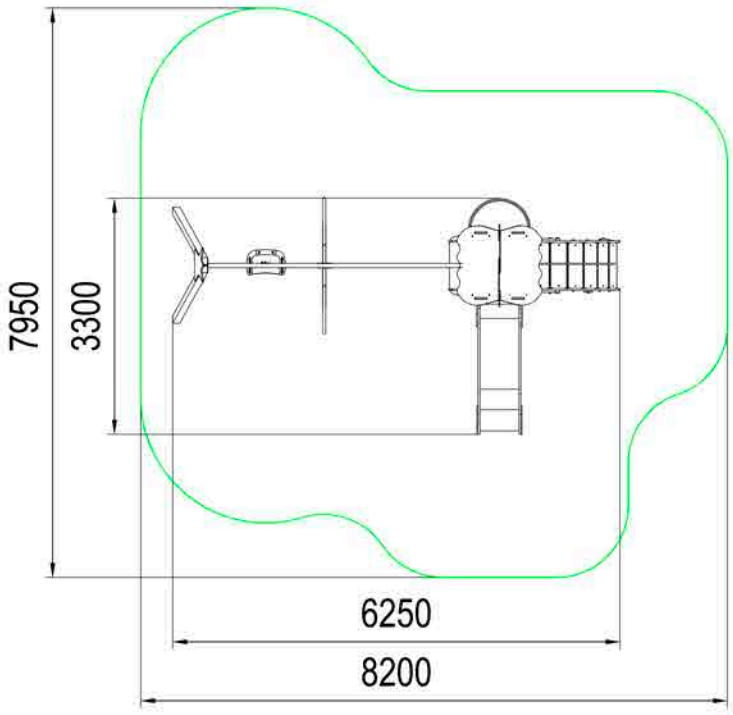

Общая высота 2900 мм
Высота пола 1000 мм
Высота горки 1000 мм

Площадь зоны безопасности
51,2 м2

ИКС 1.01
6250x3300x2900

Общая высота 2900 мм
Высота пола 1000 мм
Высота горки 1000 мм

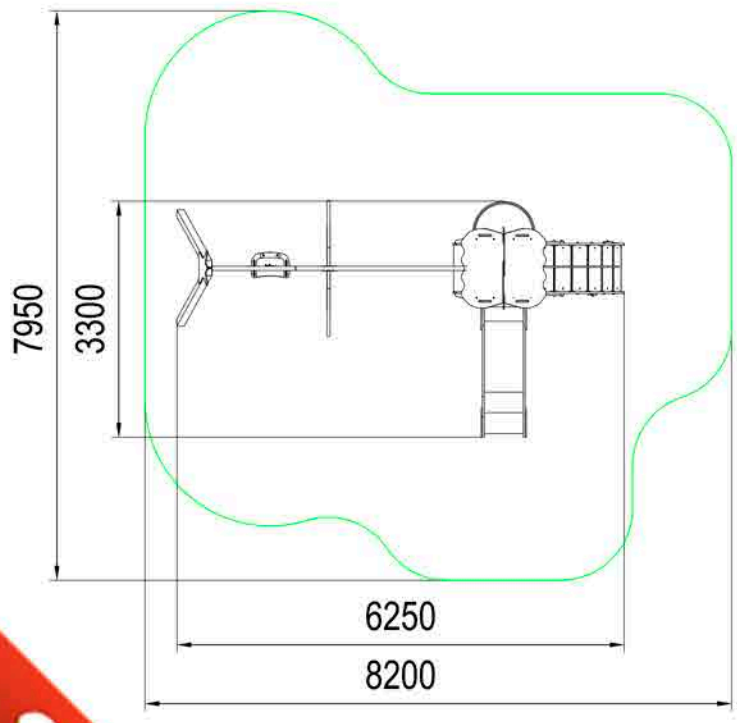

Площадь зоны безопасности
51,2 м2

ИКС 1.02
6100x3300x2900

Общая высота 3300 мм
Высота пола 1000; 1500 мм
Высота горки 1500 мм

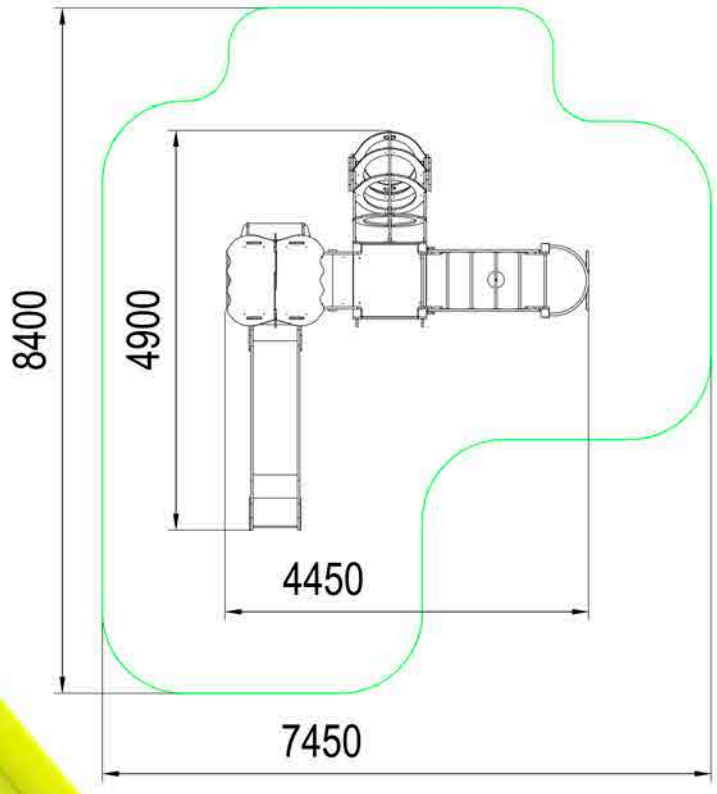

Площадь зоны безопасности
46,3 м2

ИКС 1.03
4900x4450x3300

Общая высота 3300 мм
Высота пола 1000; 1500 мм
Высота горки 1500 мм

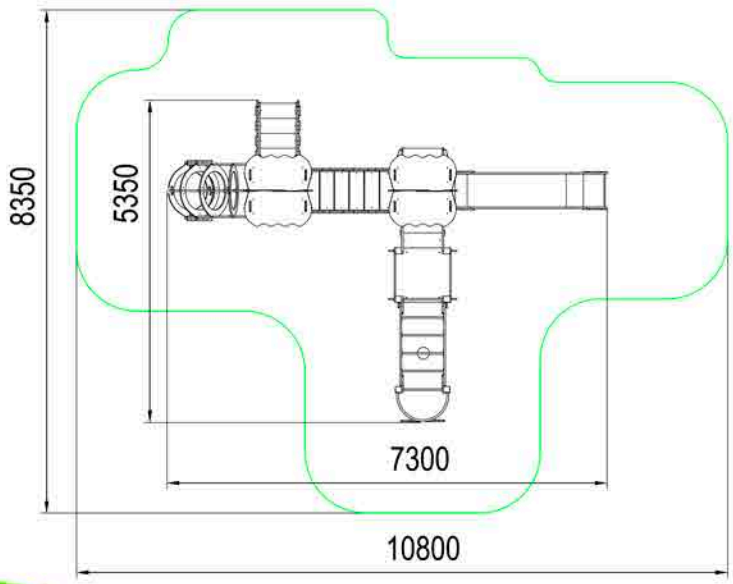

Площадь зоны безопасности
58,3 м2

ИКС 1.04
7300x5350x3300

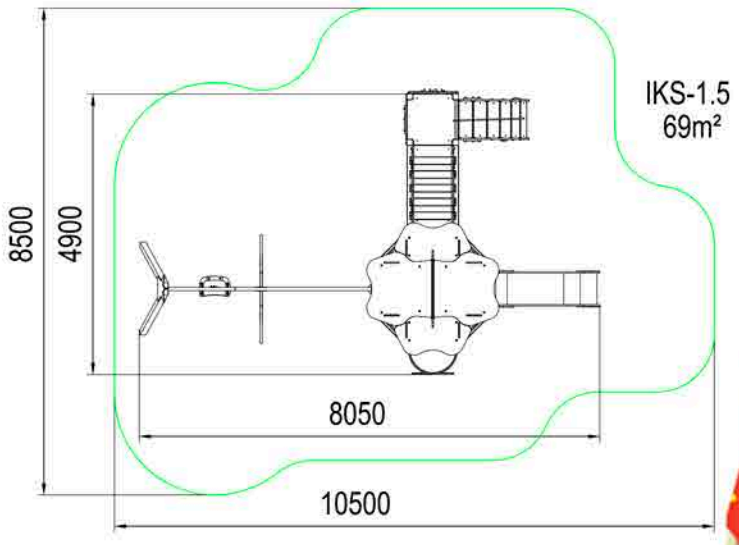

Общая высота 3200 мм
Высота пола 1000 мм
Высота горки 1000 мм

Площадь зоны безопасности
69 м2

ИКС 1.05
8050x4900x3200

Общая высота 2900 мм
Высота пола 1000 мм
Высота горки 1000 мм

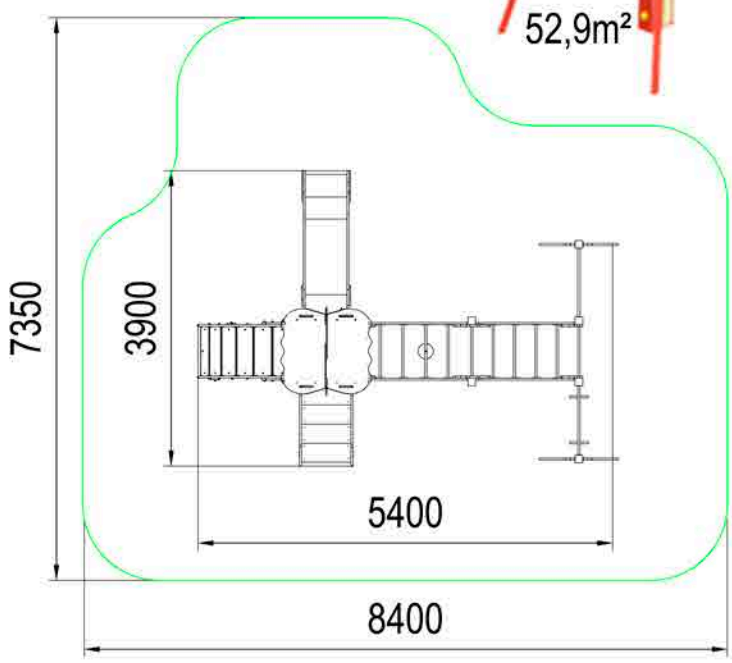

Площадь зоны безопасности
53 м2

ИКС 1.06
5400x3900x2900

Общая высота 2900 мм
Высота пола 1000 мм
Высота горки 1000 мм

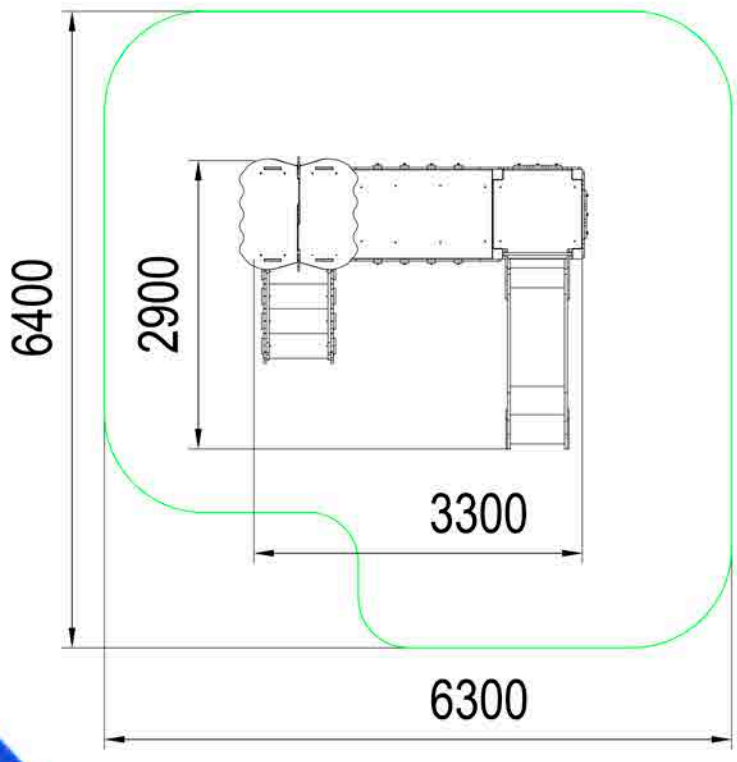

Площадь зоны безопасности
36 м2

ИКС 1.07
3300x2900x2900

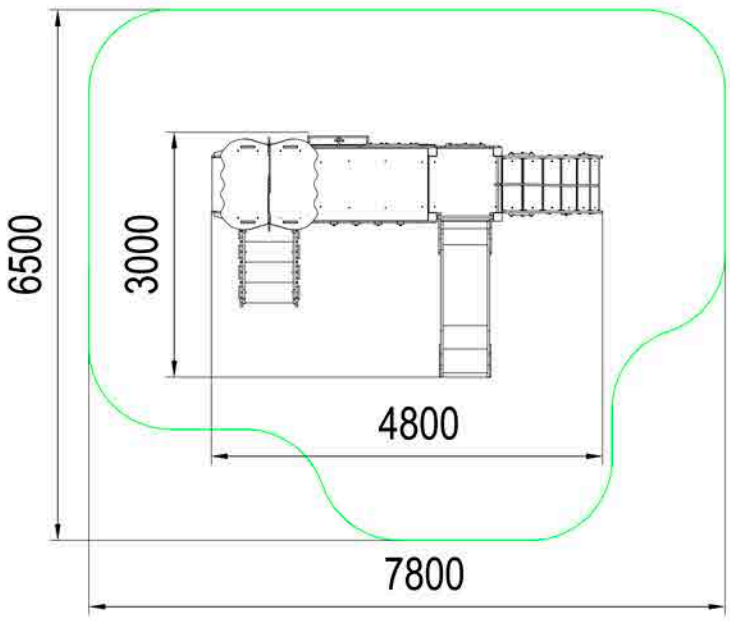

Общая высота 2900 мм
Высота пола 1000 мм
Высота горки 1000 мм

Площадь зоны безопасности
42,3 м2

ИКС 1.08
4800x3000x2900

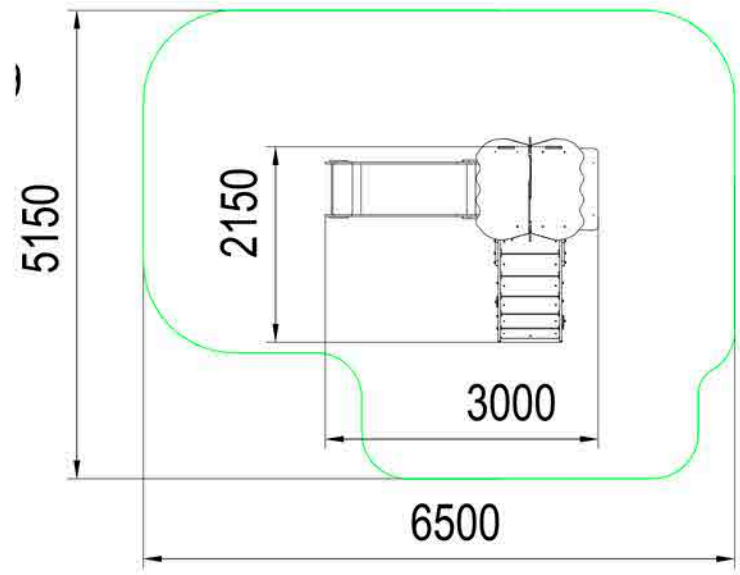

Общая высота 2900 мм
Высота пола 1000 мм
Высота горки 1000 мм

Площадь зоны безопасности
29 м2

ИКС 1.09
3000x2150x2900

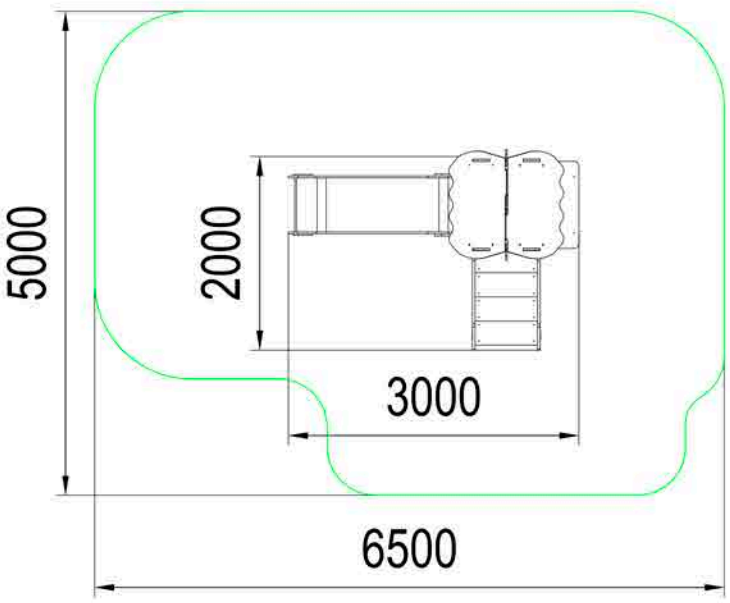

Общая высота 2900 мм
Высота пола 1000 мм
Высота горки 1000 мм

Площадь зоны безопасности
28,5 м2

максимальная безопасность

ИКС 1.09А
3000x2000x2900

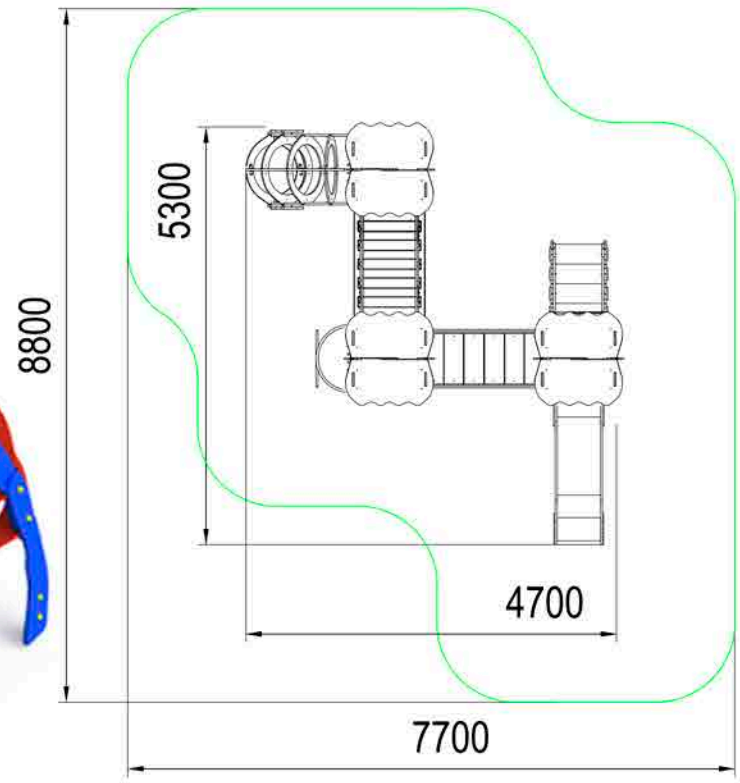

Площадь зоны безопасности
51,4 м2

активные игры
на свежем воздухе

Общая высота 2900 мм
Высота пола 1000 мм
Высота горки 1000 мм

ИКС 1.10
5300x4700x2900

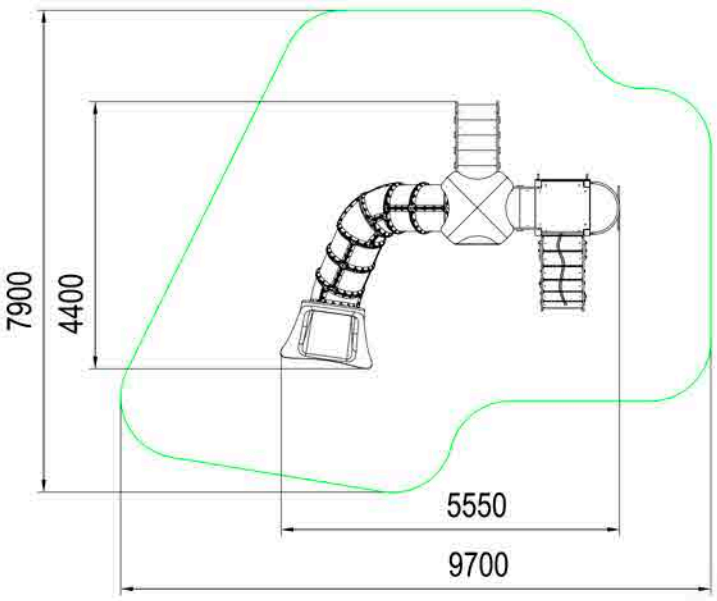

Площадь зоны безопасности
56,5 м2

Общая высота 3400 мм
Высота пола 1000; 1500 мм
Высота горки 1500 мм

ИКС 1.11
5550x4400x3400

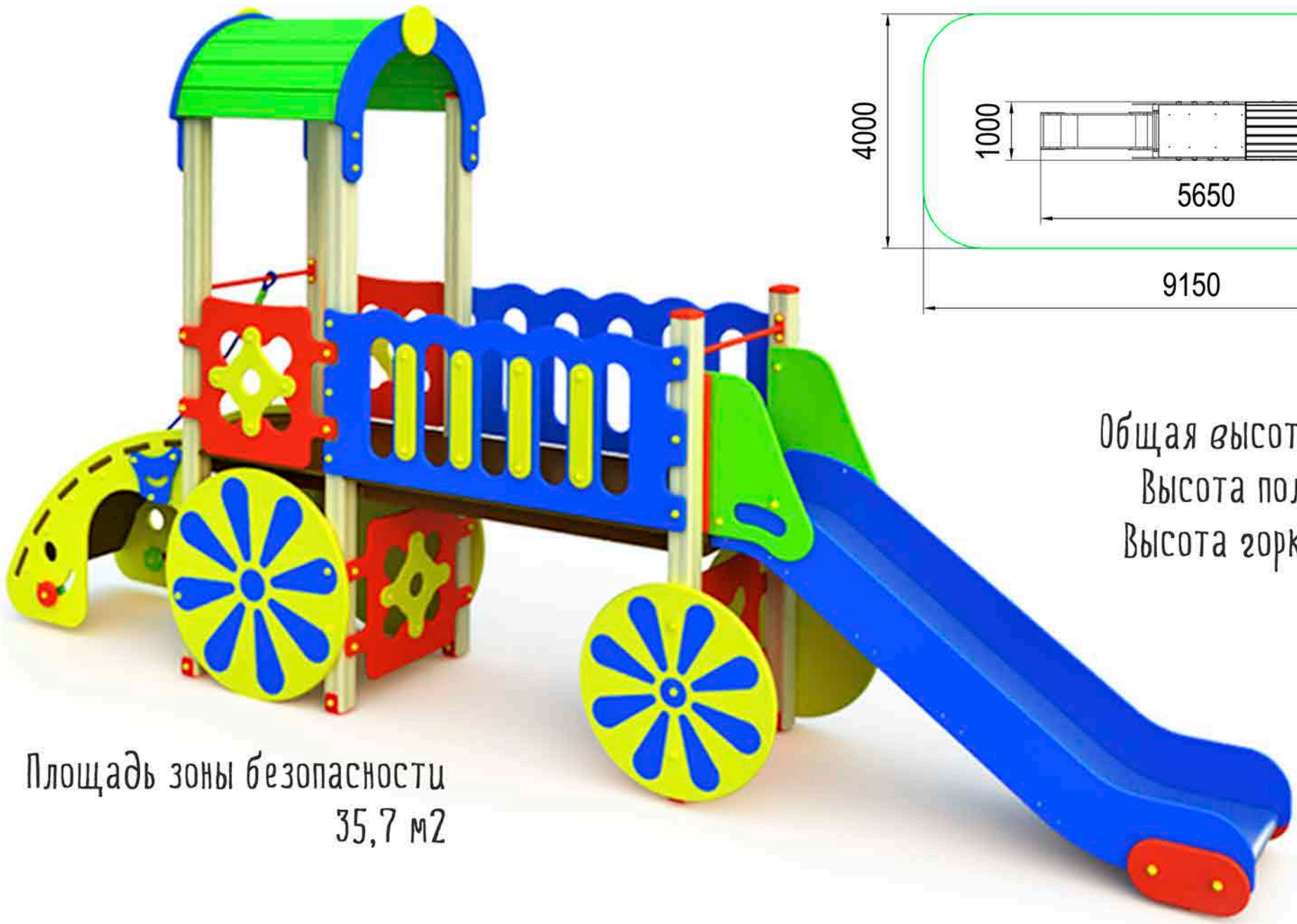

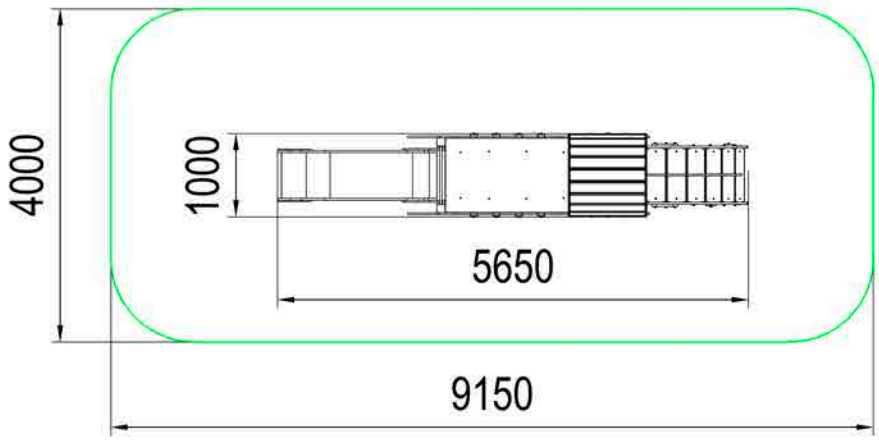

Общая высота 2900 мм
Высота пола 1000 мм
Высота горки 1000 мм

Площадь зоны безопасности
35,7 м2

ИКС 1.12
5650x1000x2900

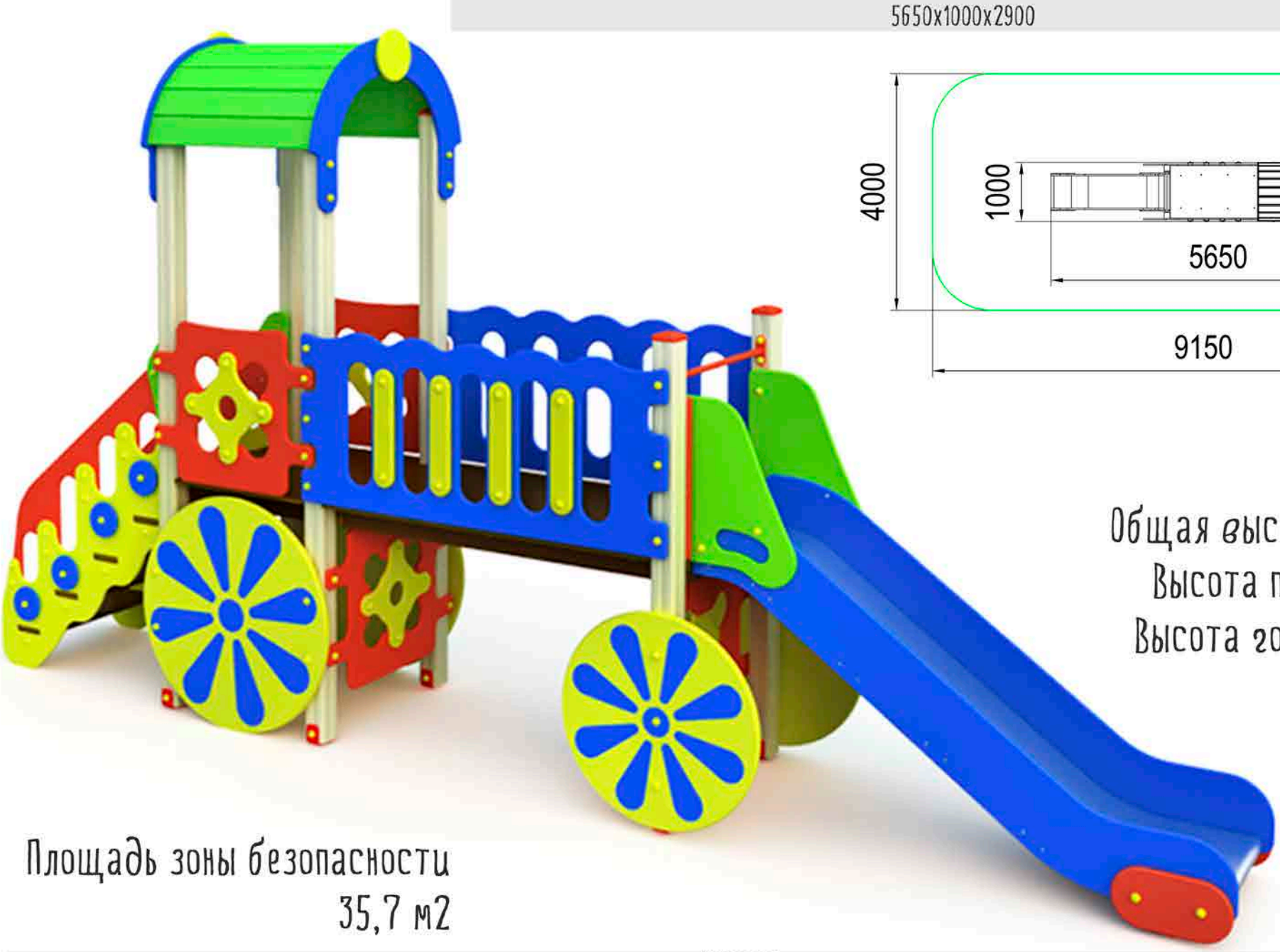

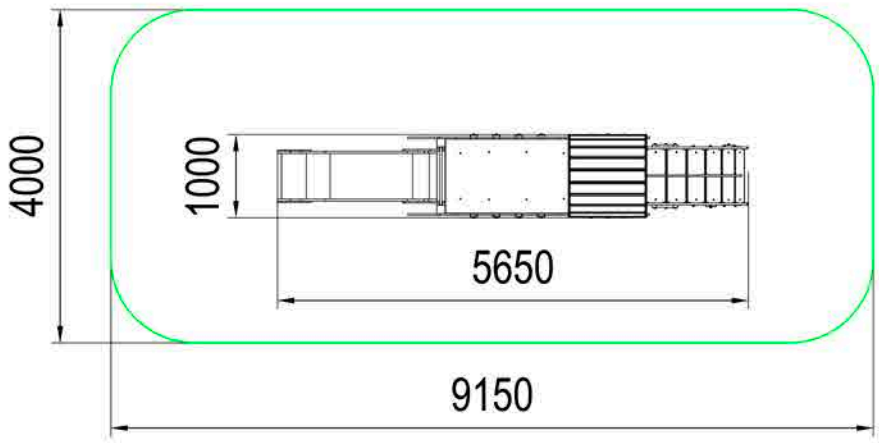

Общая высота 2900 мм
Высота пола 1000 мм
Высота горки 1000 мм

Площадь зоны безопасности
35,7 м2

ИКС 1.12А
5650x1000x2900

Площадь зоны безопасности
40,5 м2

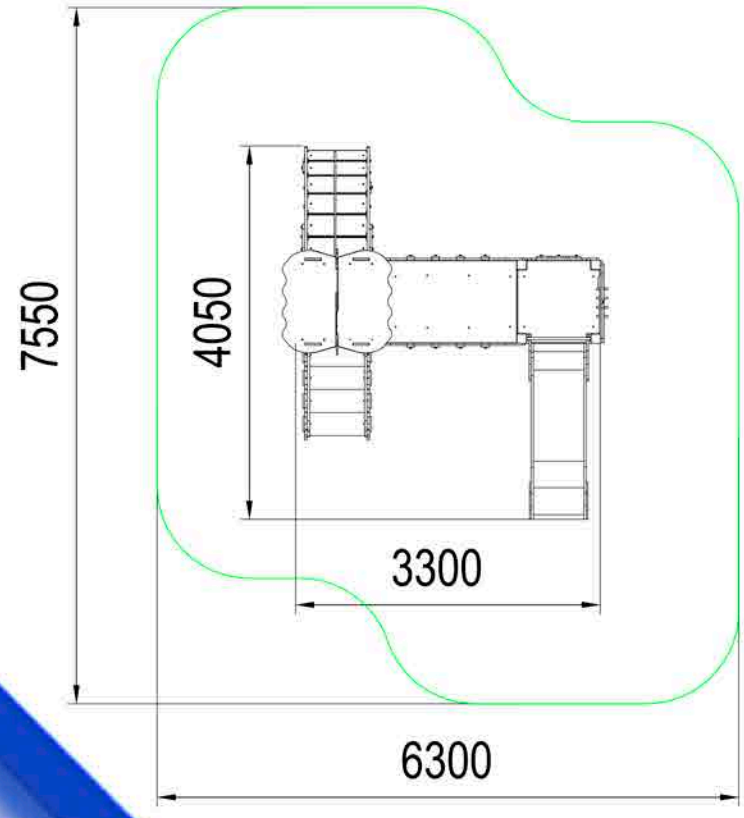

Общая высота 2900 мм
Высота пола 1000 мм
Высота горки 1000 мм

ИКС 1.13
4050x3300x2900

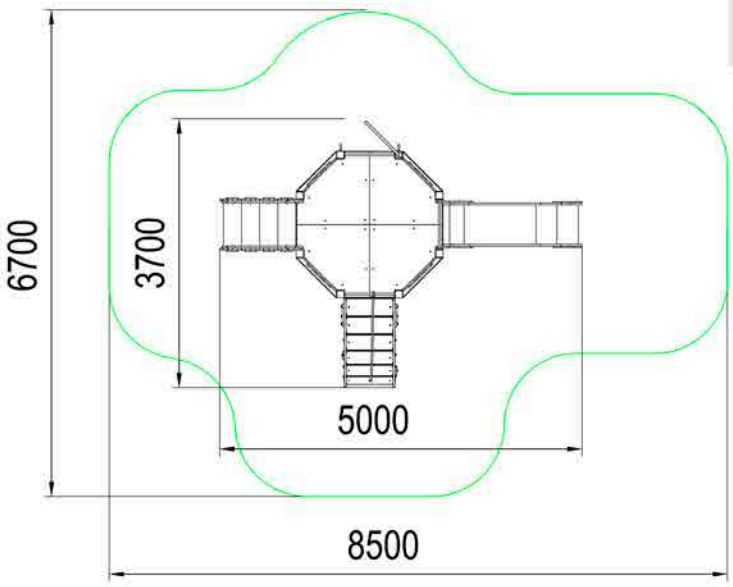

Общая высота 2100 мм
Высота пола 1000 мм
Высота горки 1000 мм

Площадь зоны безопасности
39,5 м2

ИКС 1.14
5000x3700x2100

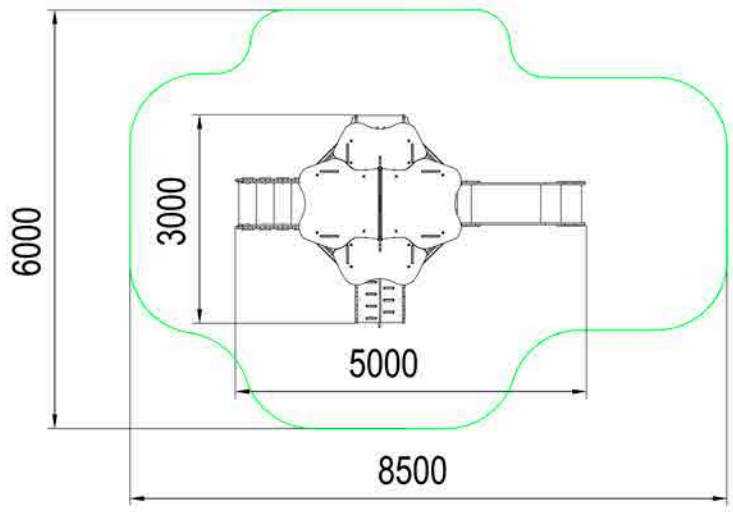

Общая высота 3200 мм
Высота пола 1000 мм
Высота горки 1000 мм

Площадь зоны безопасности
39 м2

ИКС 1.15
5000x3000x3200

Площадь зоны безопасности
103 м2

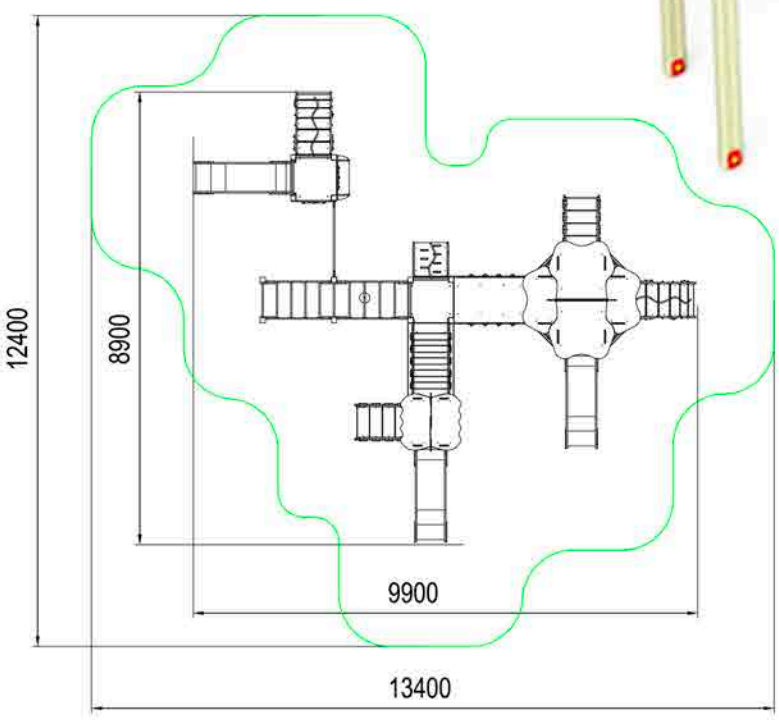

Общая высота 3300 мм
Высота пола 1000 мм
Высота горки 1000 мм

ИКС 1.16
9900x8900x3300

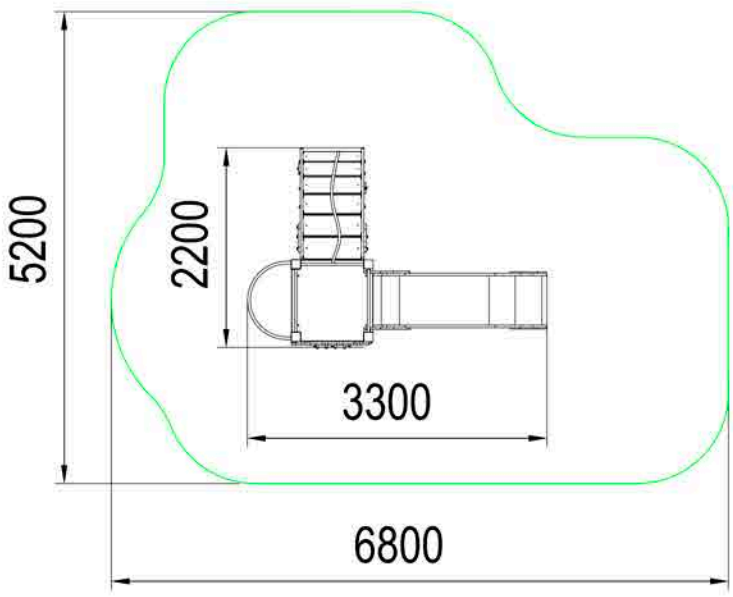

Площадь зоны безопасности
29 м2

Общая высота 2900 мм
Высота пола 1000 мм
Высота горки 1000 мм

ИКС 1.17
3300x2200x2000

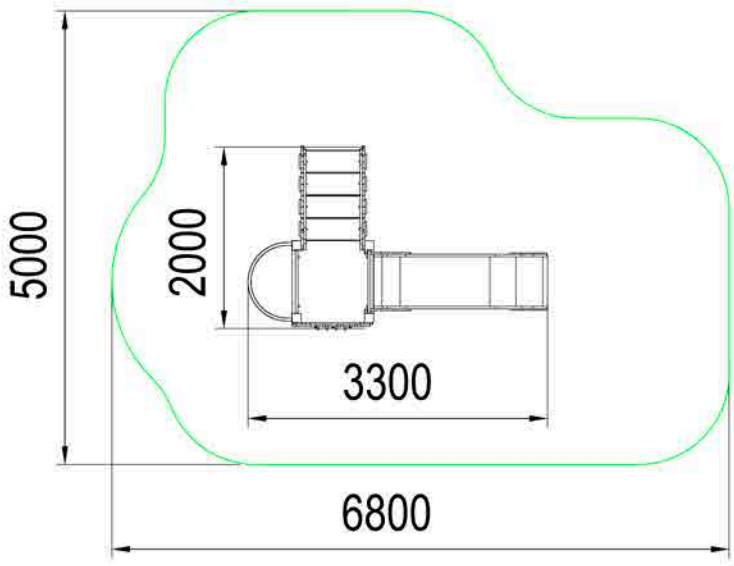

Площадь зоны безопасности
39,5 м2

Общая высота 2000 мм
Высота пола 1000 мм
Высота горки 1000 мм

ИКС 1.17А
3300x2000x2000

Площадь зоны безопасности
49,3 м2

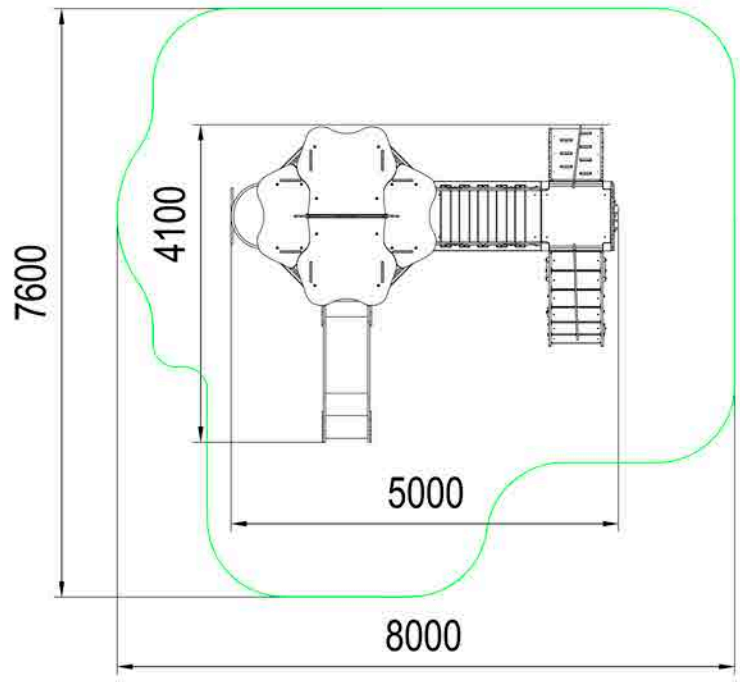

Общая высота 3200 мм
Высота пола 1000 мм
Высота горки 1000 мм

ИКС 1.18
5000x4100x3200

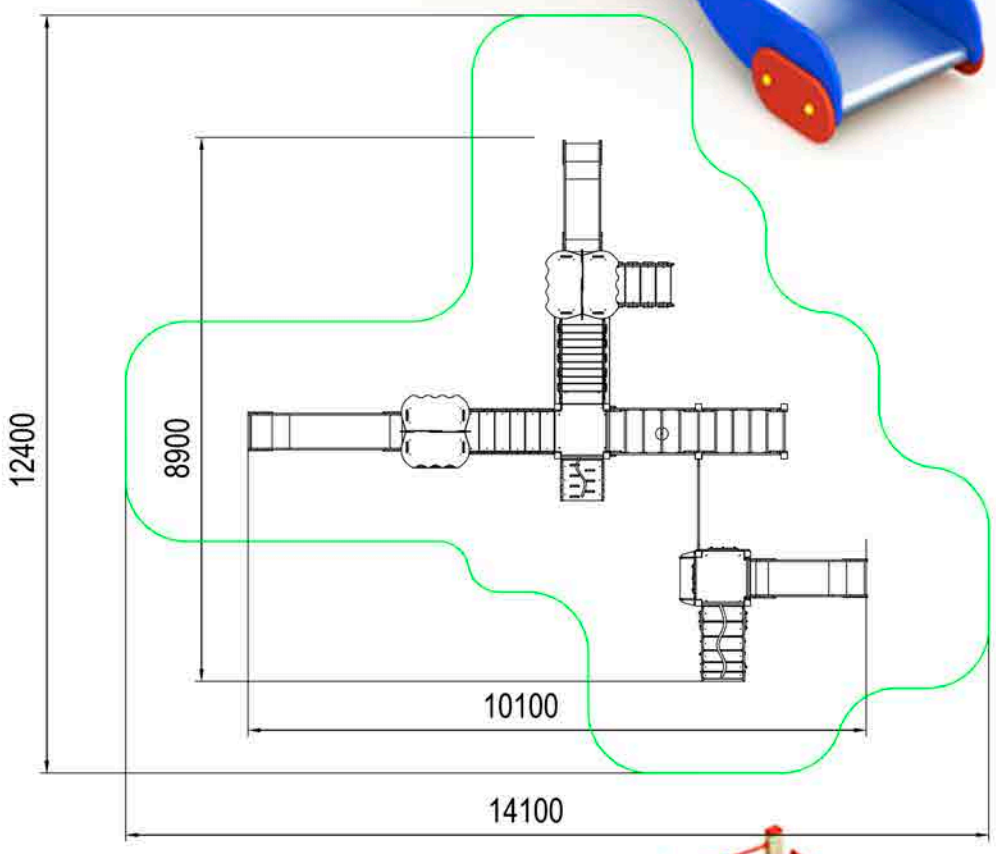

Общая высота 3300 мм
Высота пола 1000; 1500 мм
Высота горки 1000; 1500 мм

Площадь зоны безопасности
90 м2

ИКС 1.19
10100x8900x3300

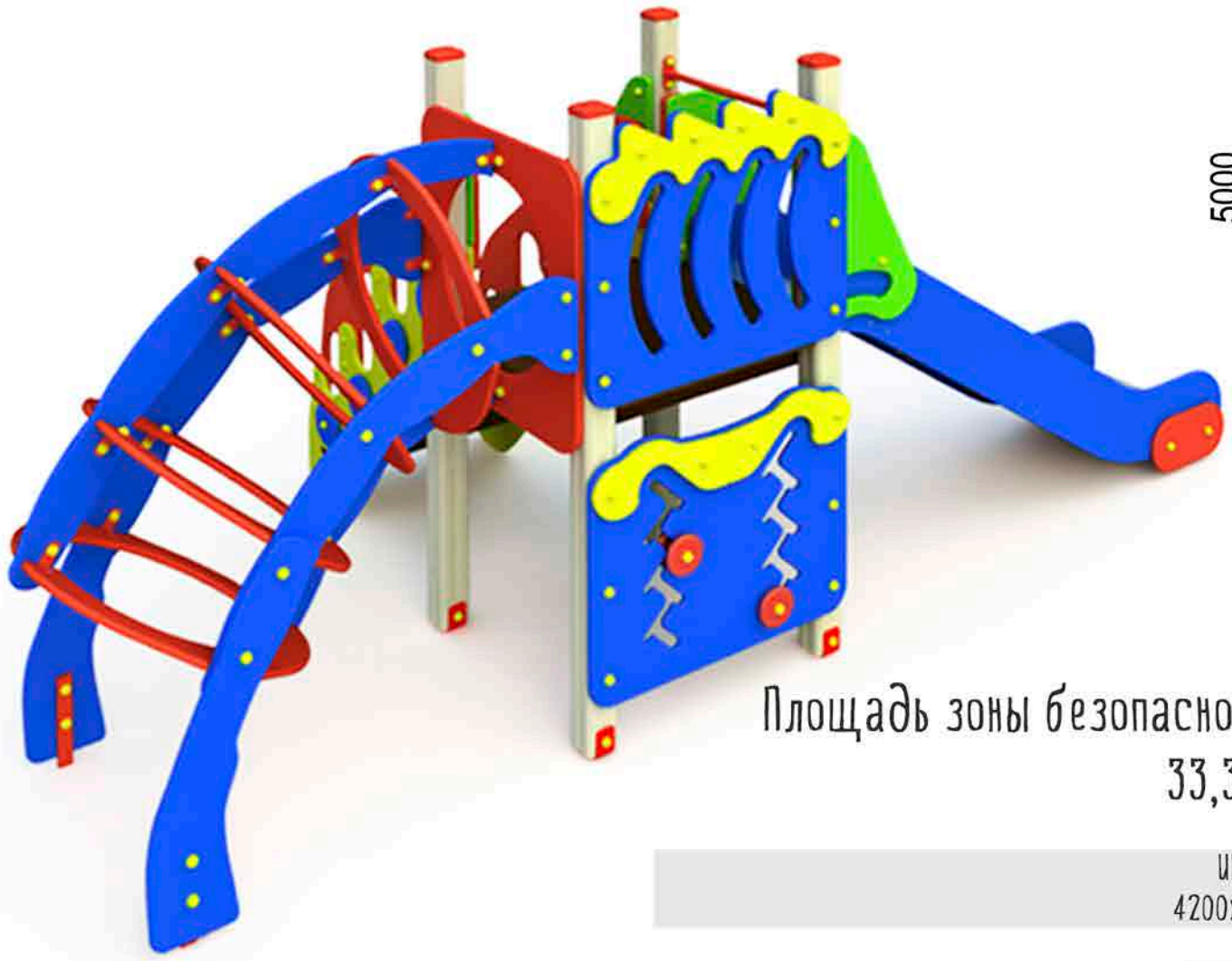

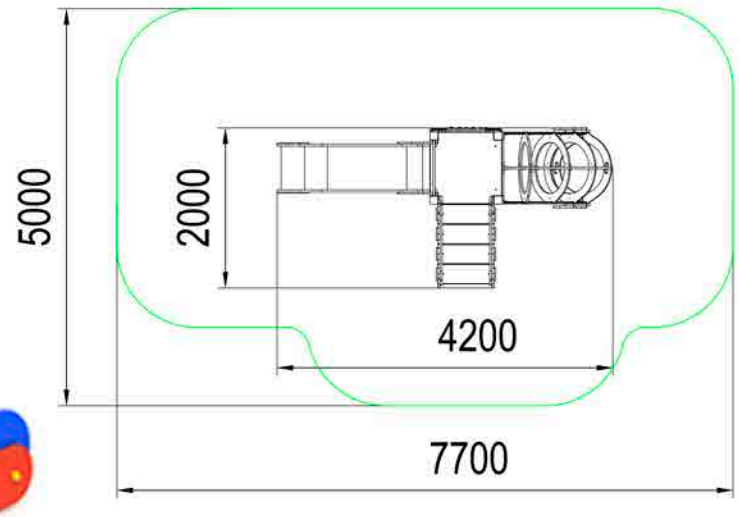

Общая высота 1800 мм
Высота пола 1000 мм
Высота горки 1000 мм

Площадь зоны безопасности
33,3 м2

ИКС 1.20
4200x2000x1800

- развивает координации движений
- укрепляет все группы мышц

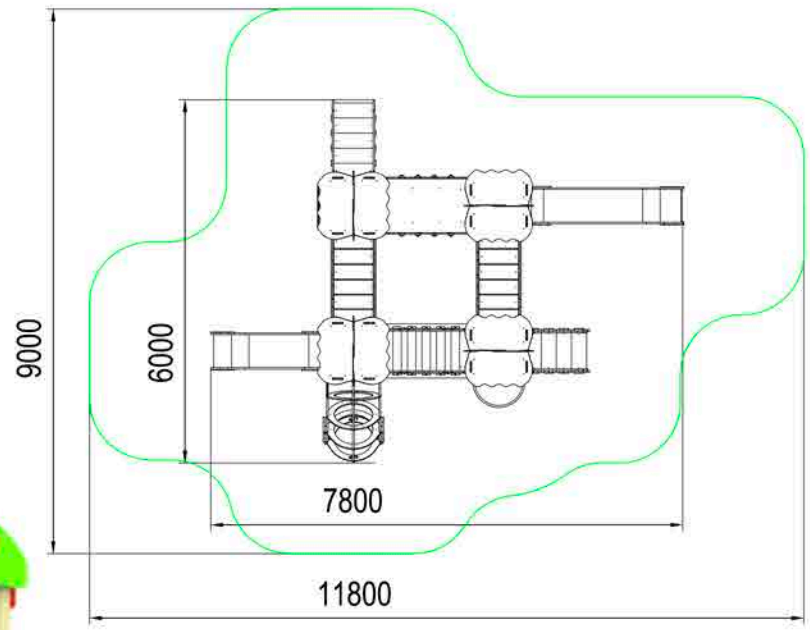

Общая высота 3300 мм
Высота пола 1000; 1500 мм
Высота горки 1000; 1500 мм

Площадь зоны безопасности
72,3 м2

ИКС 1.21
7800x6000x3300

Общая высота 3300 мм
Высота пола 1000; 1500 мм
Высота горки 1000; 1500 мм

Площадь зоны безопасности
87,8 м2

ИКС 1.22
9200x6500x3300

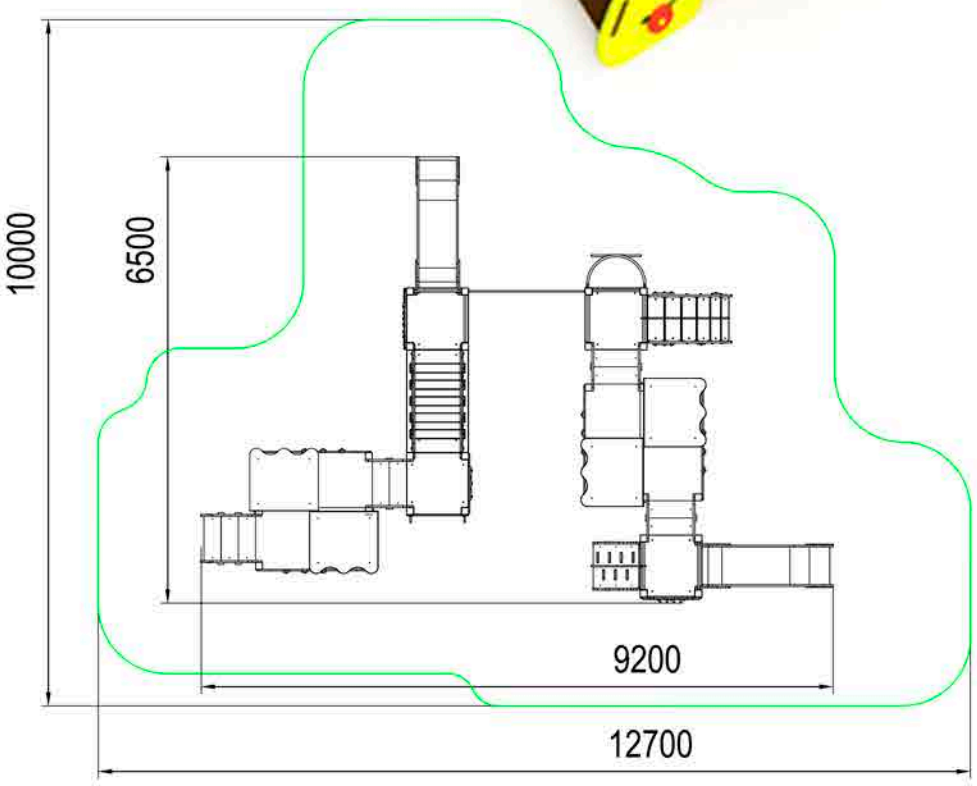

Общая высота 3900 мм
Высота пола 1000; 1500; 2000 мм
Высота горки 2000 мм

Площадь зоны безопасности
44 м2

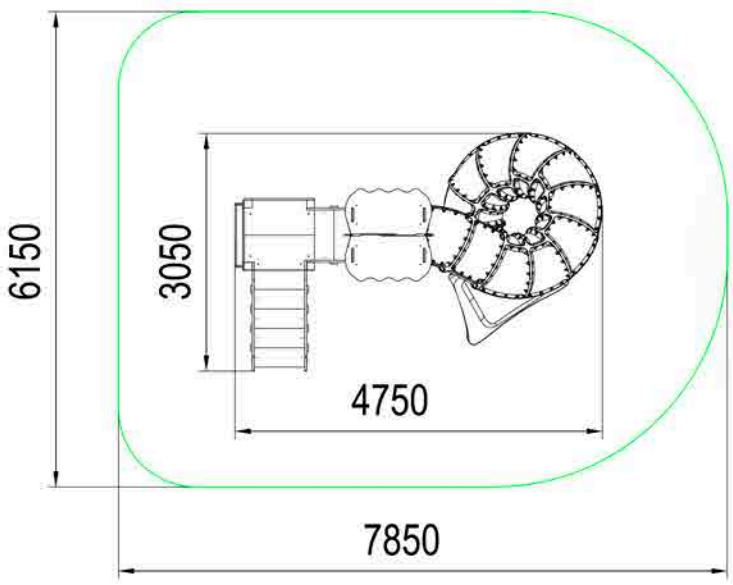

ИКС 1.23
4750x3050x3900

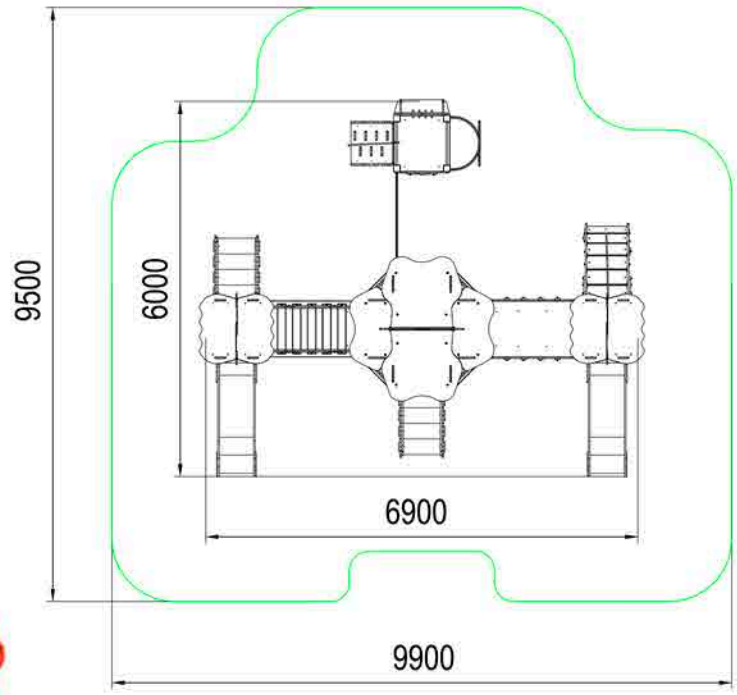

Общая высота 3300 мм
Высота пола 1000 мм
Высота горки 1000 мм

Площадь зоны безопасности
81,5 м2

ИКС 1.24
6900x6000x3300

Общая высота 3700 мм
Высота пола 1000; 1500 мм
Высота горки 1000; 1500 мм

Площадь зоны безопасности
109,2 м2

ИКС 1.25
8700x8000x3700

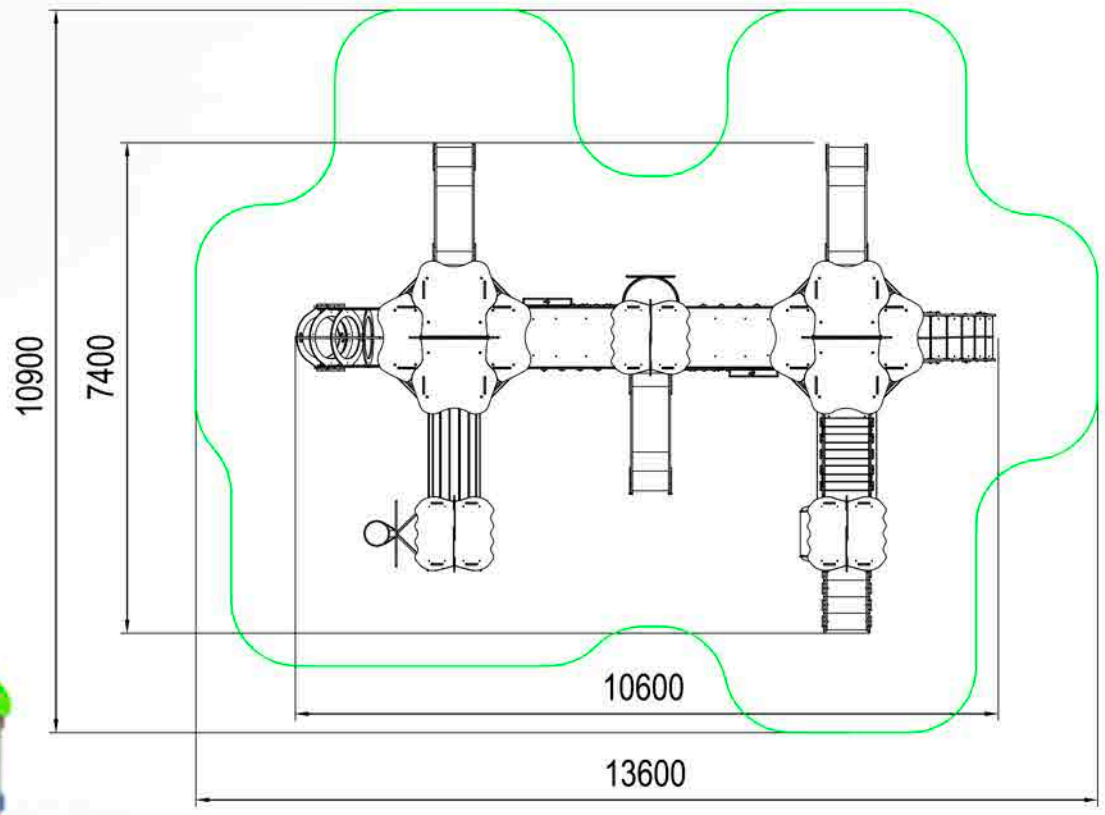

Площадь зоны безопасности
111 м2

Общая высота 3300 мм
Высота пола 1000 мм
Высота горки 1000 мм

ИКС 1.26
10600x7400x3300

Общая высота 4200 мм
Высота пола 500; 1000; 1500; 2000 мм
Высота горки 500; 1000; 1500; 2000 мм

Площадь зоны безопасности
120,5 м2

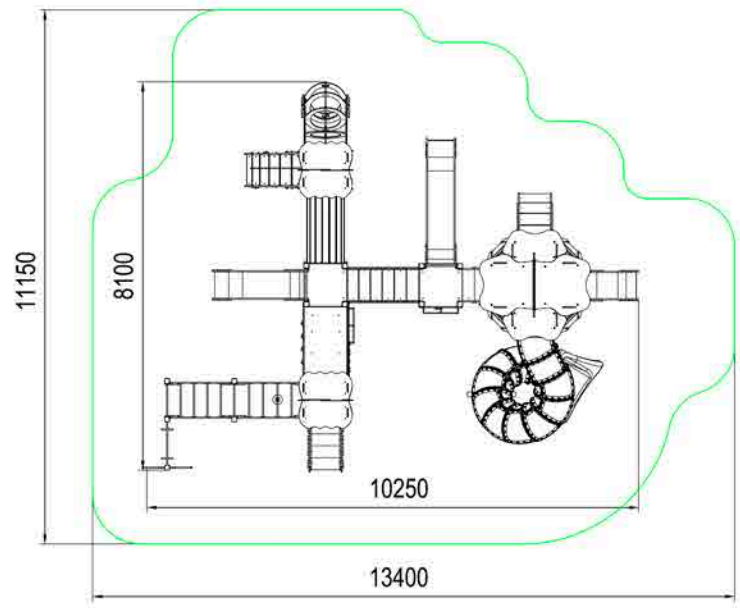

ИКС 1.27
10250x8100x4200

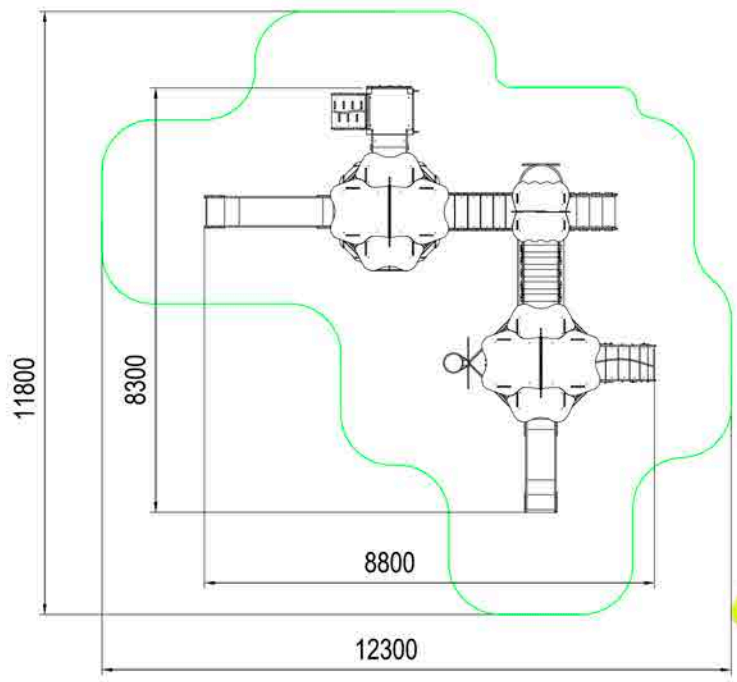

Общая высота 3700 мм
Высота пола 1000; 1500 мм
Высота горки 1000; 1500 мм

Площадь зоны безопасности
81,7 м2

ИКС 1.28
8800x8300x3700

- способствует социальной адаптации
- развивает ловкость, гибкость, выносливость
- обеспечат веселый досуг

Площадь зоны безопасности
179,8 м2

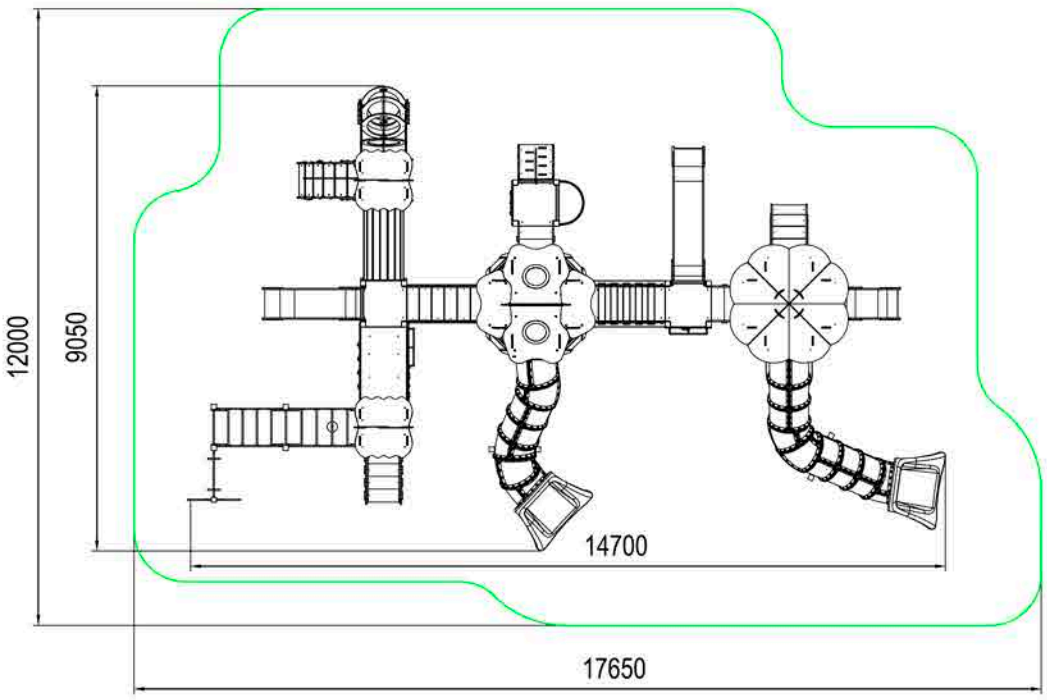

Общая высота 4200 мм
Высота пола 500; 1000; 1500; 2000 мм
Высота горки 500; 1000; 1500; 2000 мм

ИКС 1.29
14700x9050x4200

Площадь зоны безопасности
120,5 м2

Общая высота 3700 мм
Высота пола 1000; 2000 мм
Высота горки 1000; 2000 мм

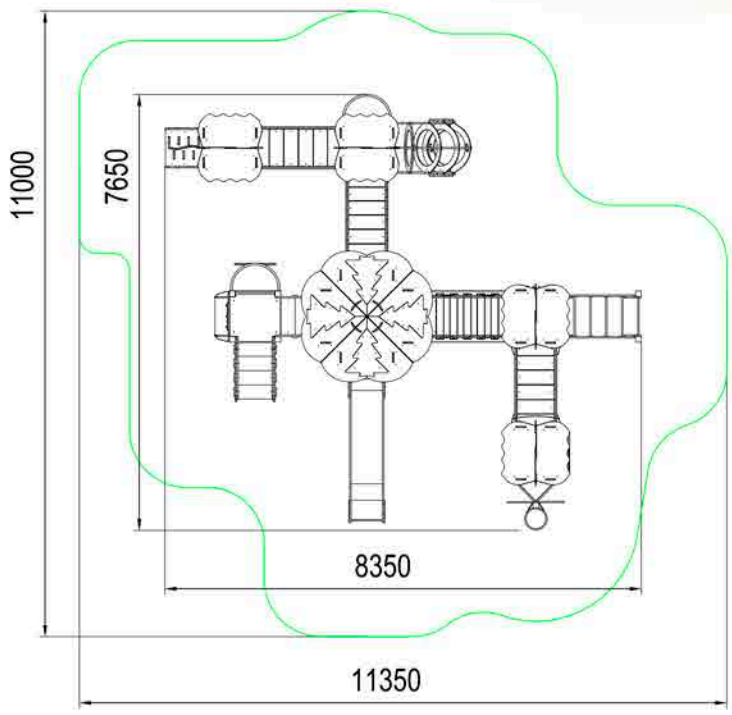

ИКС 1.30
8350x7650x3700

Площадь зоны безопасности
52,2 м2

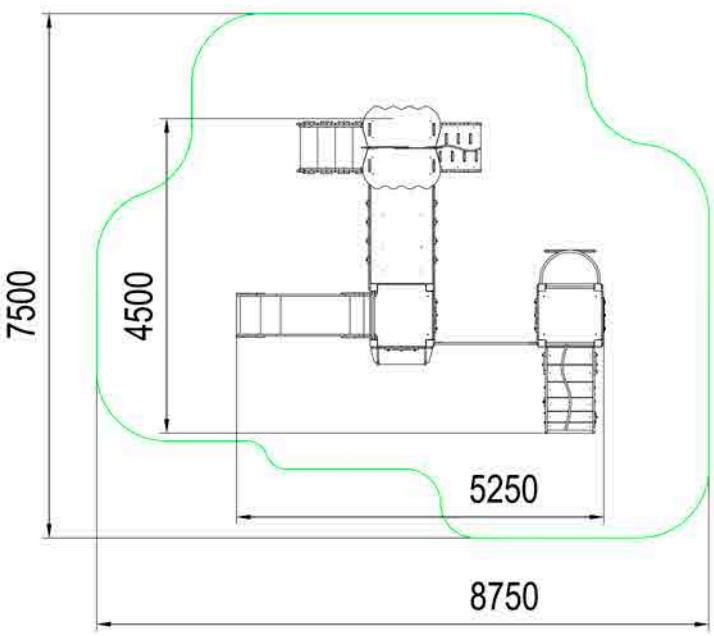

Общая высота 2900 мм
Высота пола 1000 мм
Высота горки 1000 мм

ИКС 1.31
5250x4500x2900

Площадь зоны безопасности
68,6 м2

Общая высота 2900 мм
Высота пола 1000 мм
Высота горки 1000 мм

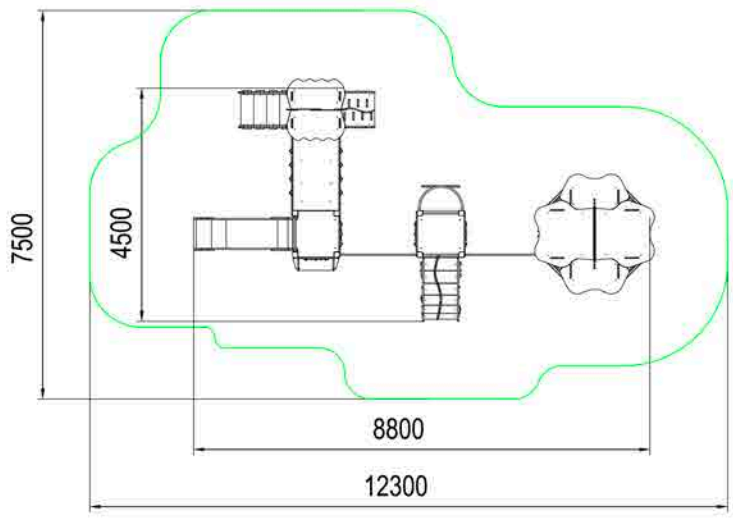

ИКС 1.32
8800x4500x2900

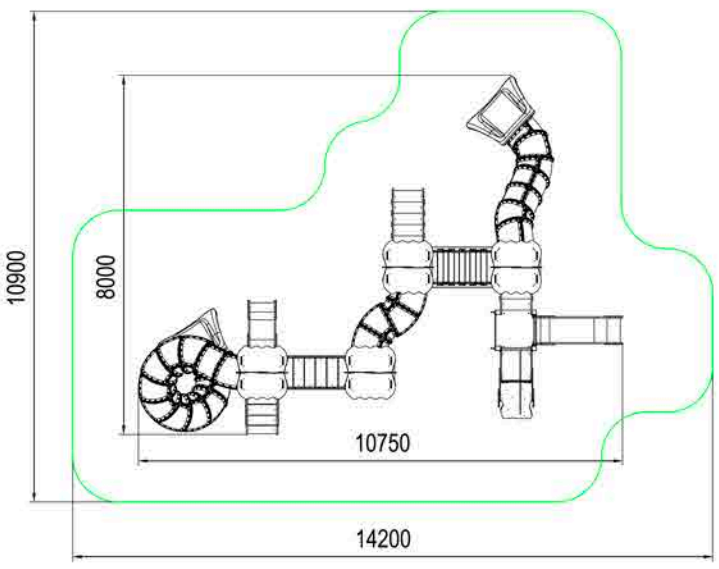

Общая высота 3900 мм
Высота пола 500; 1000; 1500; 2000 мм
Высота горки 500; 1000; 2000 мм

Площадь зоны безопасности
109,5 м2

ИКС 1.33
10750x8000x3900

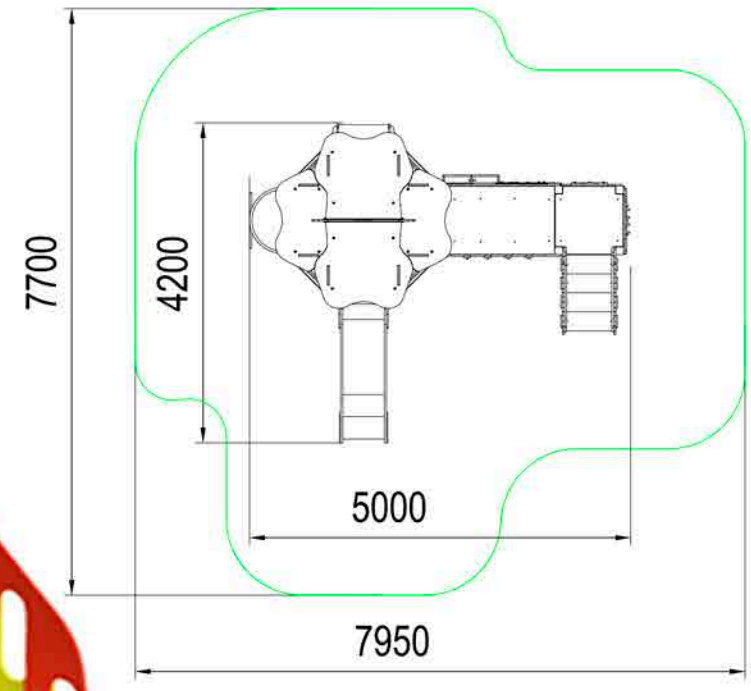

Общая высота 3300 мм
Высота пола 1000 мм
Высота горки 1000 мм

Площадь зоны безопасности
48,4 м2

ИКС 1.34
5000x4200x3300

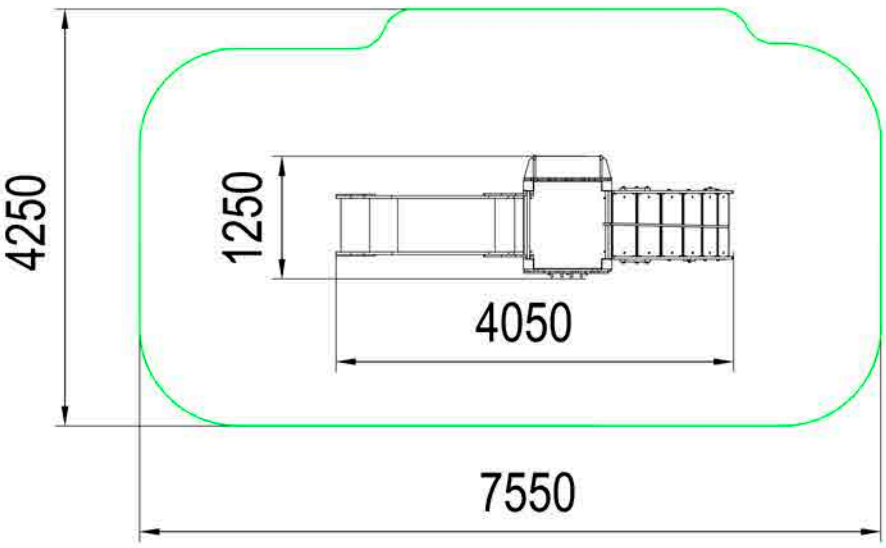

Площадь зоны безопасности
29,7 м2

Общая высота 1800 мм
Высота пола 1000 мм
Высота горки 1000 мм

ИКС 1.37
4050x1250x1800

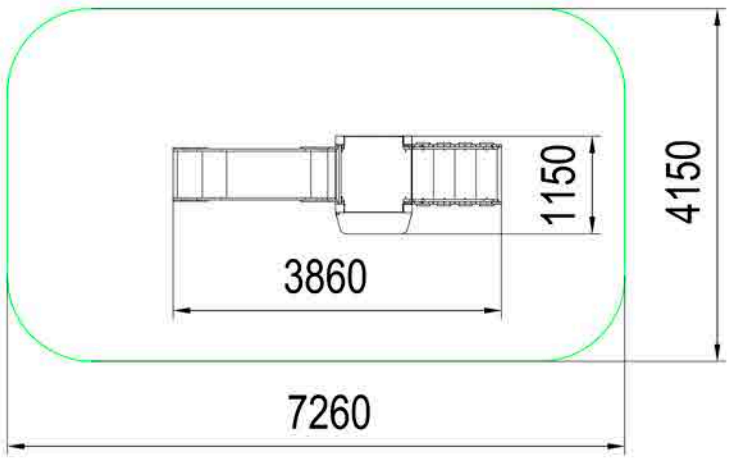

Общая высота 2250 мм
Высота пола 1000 мм
Высота горки 1000 мм

Площадь зоны безопасности
29,5 м2

ИКС 1.37.1
3860x1150x2250

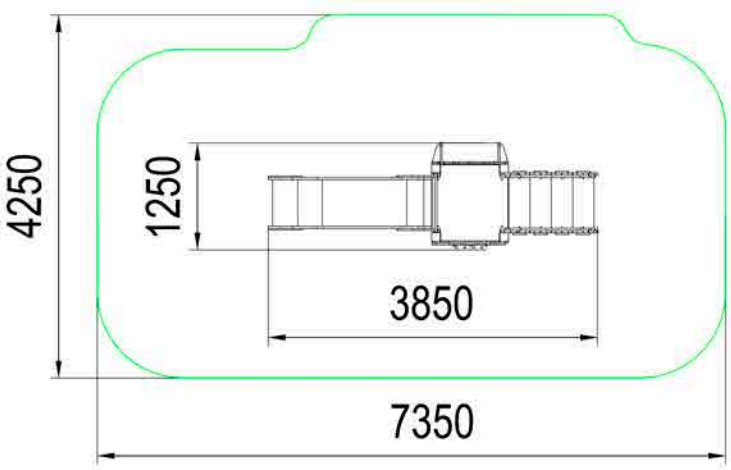

Площадь зоны безопасности
28,9 м2

Общая высота 1800 мм
Высота пола 1000 мм
Высота горки 1000 мм

ИКС 1.37А
3850x1250x1800

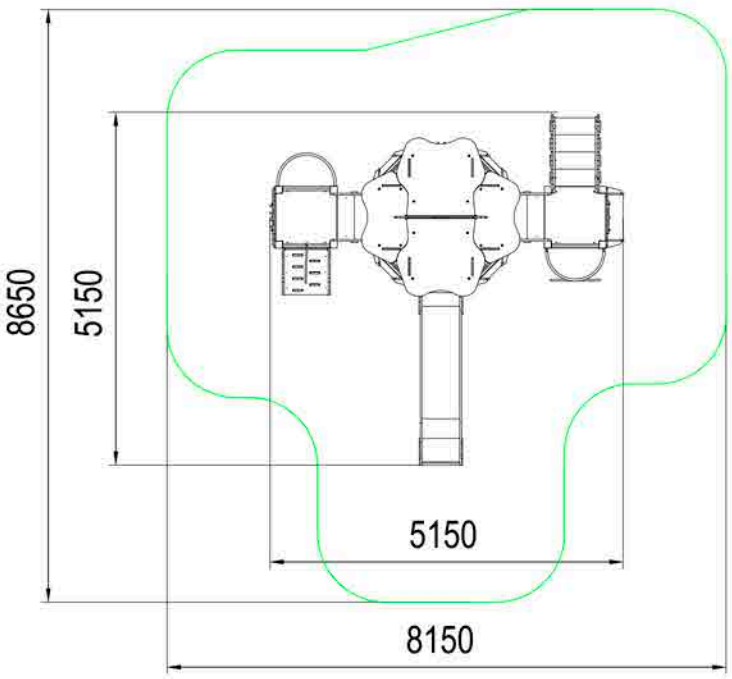

Общая высота 3700 мм
Высота пола 1000; 1500 мм
Высота горки 1500 мм

Площадь зоны безопасности
53,2 м2

ИКС 1.38
5150x5150x3700

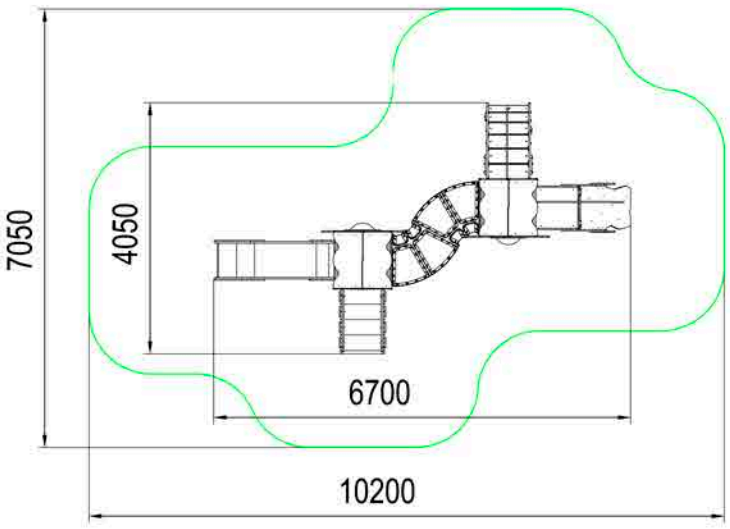

Площадь зоны безопасности
47,3 м2

Общая высота 3000 мм
Высота пола 1000 мм
Высота горки 1000 мм

ИКС 1.39
6700x4050x3000

Для детей
6-12 лет

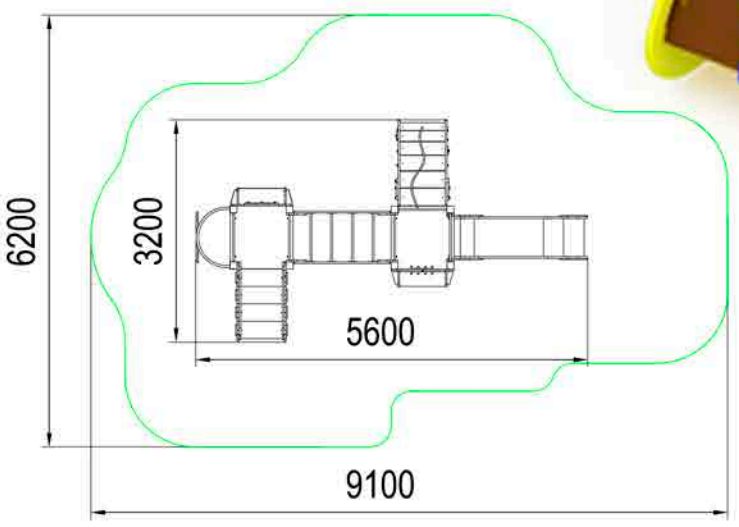

Площадь зоны безопасности
42,5 м2

Общая высота 2100 мм
Высота пола 1000 мм
Высота горки 1000 мм

ИКС 1.40
5600x3200x2100

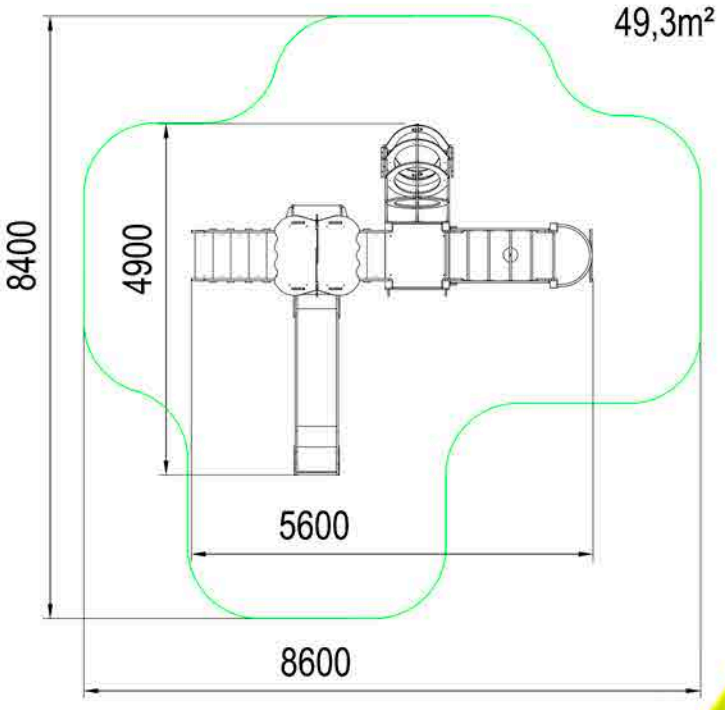

увлекательные игры

Общая высота 3300 мм
Высота пола 1000; 1500 мм
Высота горки 1500 мм

Площадь зоны безопасности
49,3 м2

ИКС 1.44
5600x4900x3300

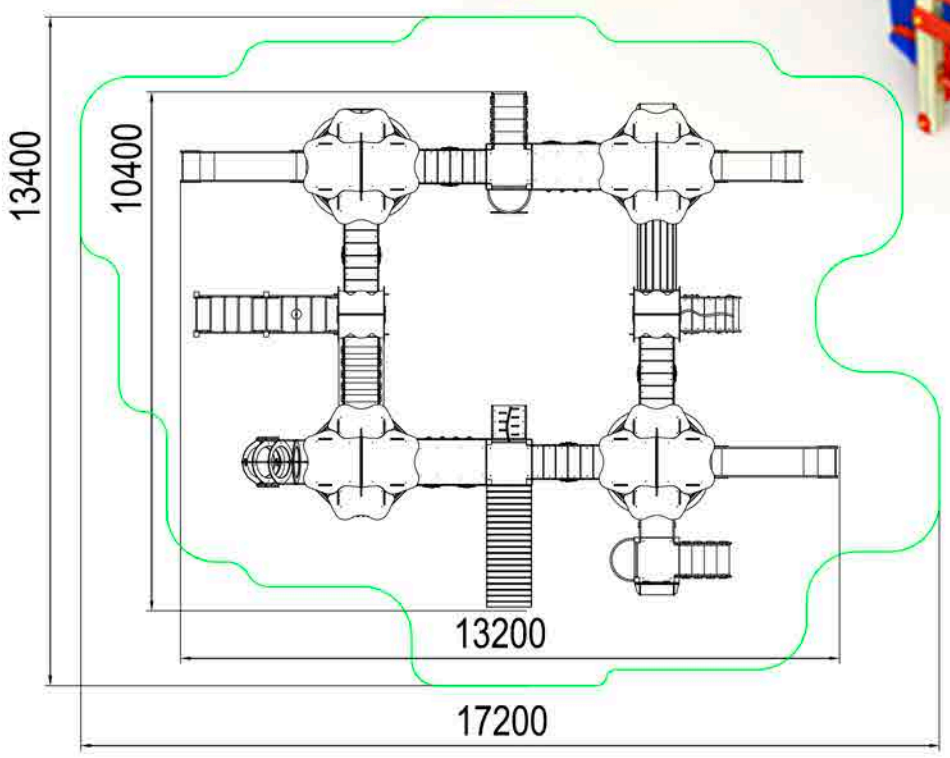

Площадь зоны безопасности
179,2 м2

Общая высота 3700 мм
Высота пола 1000; 1500 мм
Высота горки 1000; 1500 мм

ИКС 1.41
13200x10400x3700

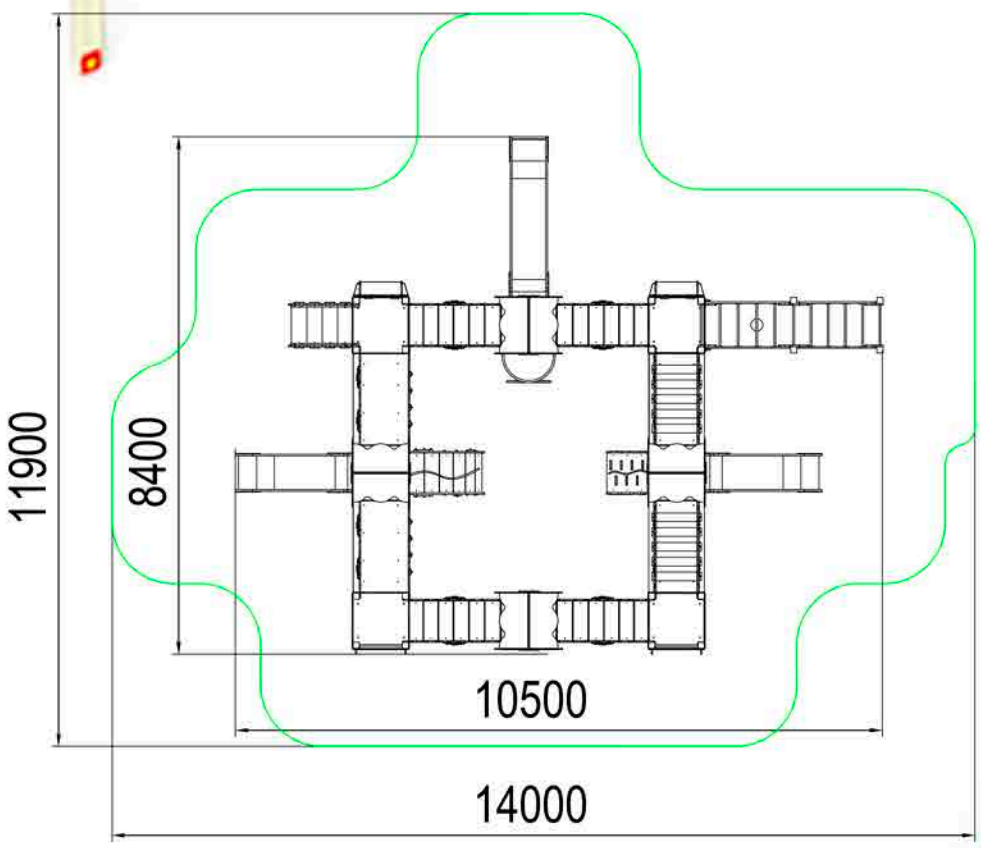

Площадь зоны безопасности
117 м2

Общая высота 3600 мм
Высота пола 1000; 1500 мм
Высота горки 1000; 1500 мм

ИКС 1.42
10500x8400x3600

Площадь зоны безопасности
177,5 м2

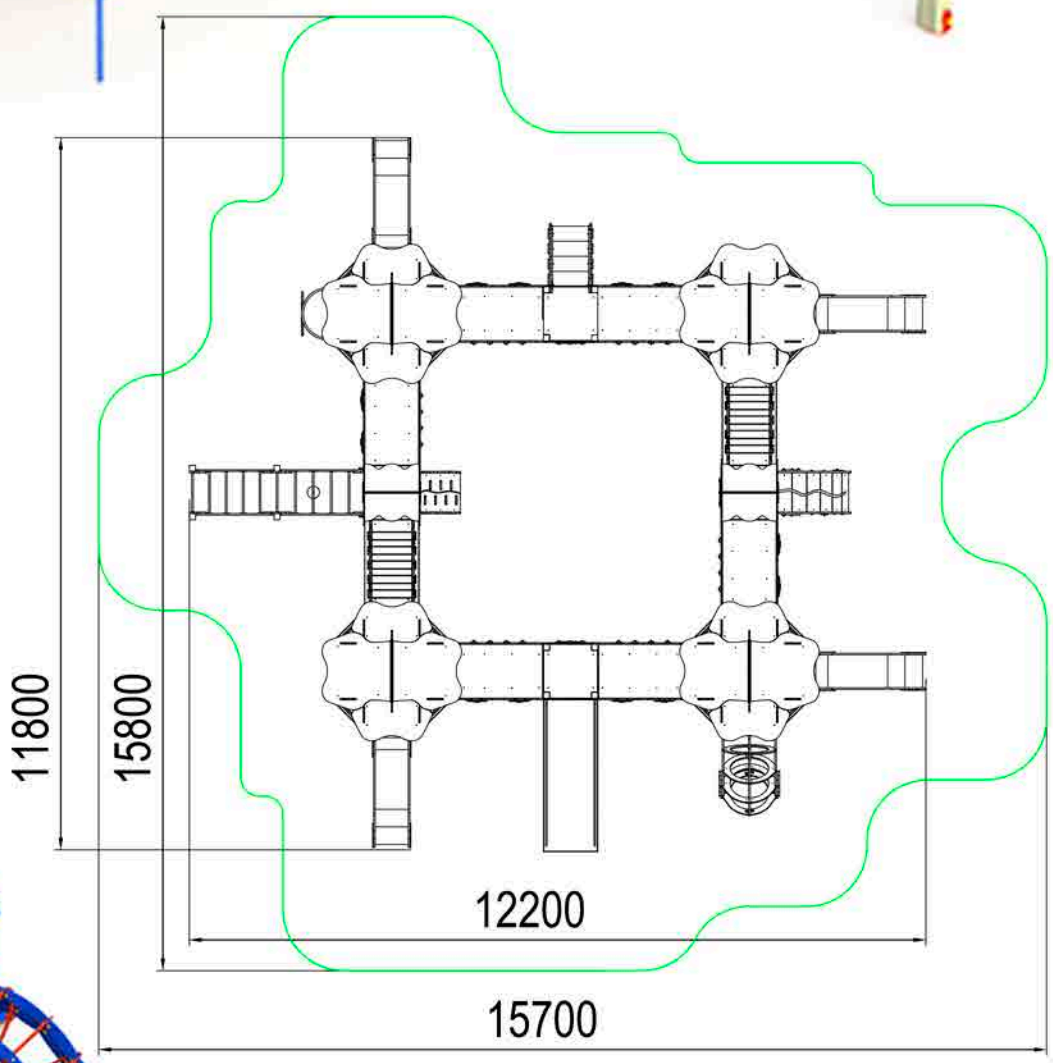

Общая высота 3300 мм
Высота пола 1000 мм
Высота горки 1000 мм

ИКС 1.43
15800x12200x3300

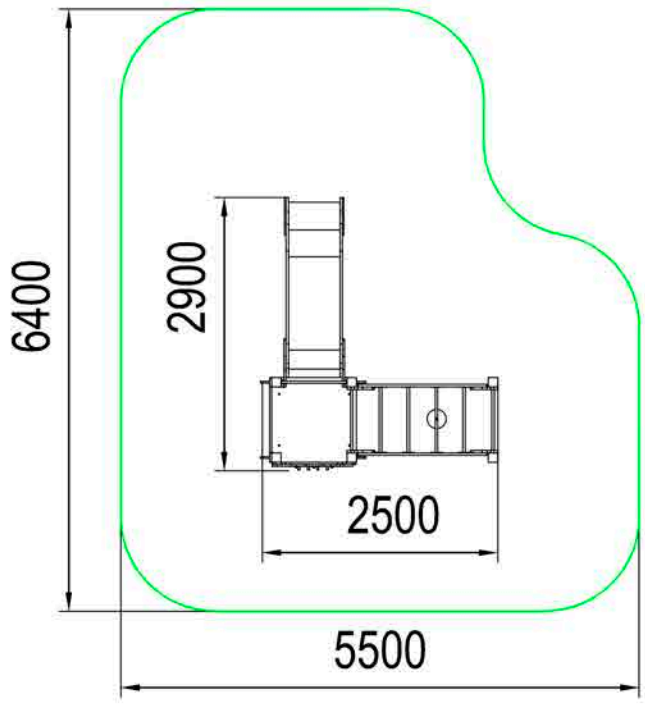

Площадь зоны безопасности
30,3 м2

Общая высота 2100 мм
Высота пола 1000 мм
Высота горки 1000 мм

ИКС 1.45
2900x2500x2100

Площадь зоны безопасности
56,5 м2

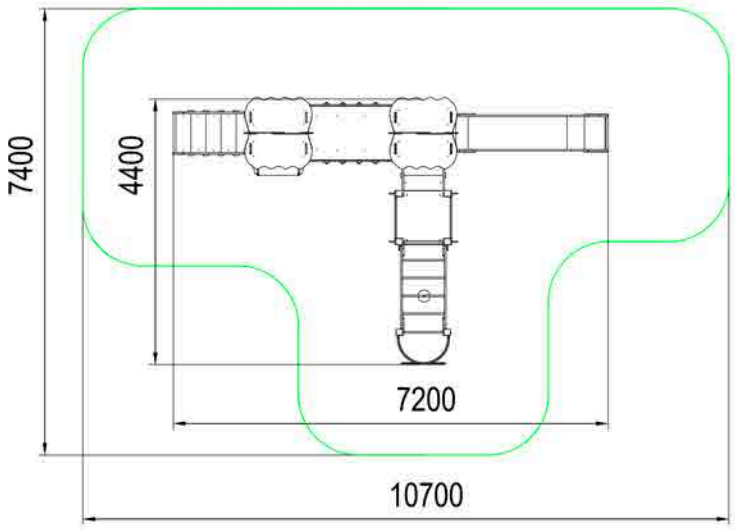

Общая высота 3300 мм
Высота пола 1000; 1500 мм
Высота горки 1500 мм

ИКС 1.46
7200x4400x3300

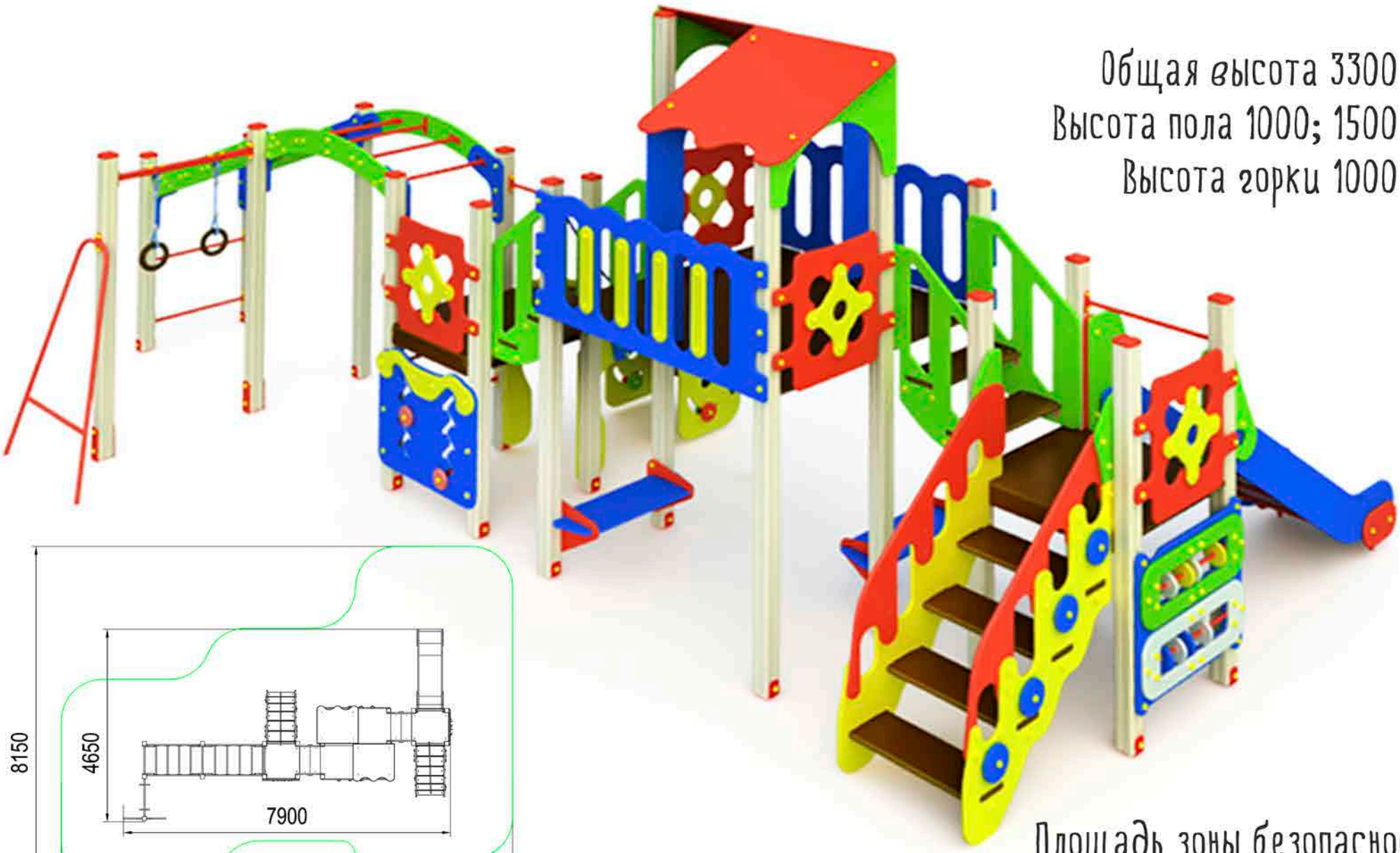

Общая высота 3300 мм
Высота пола 1000; 1500 мм
Высота горки 1000 мм

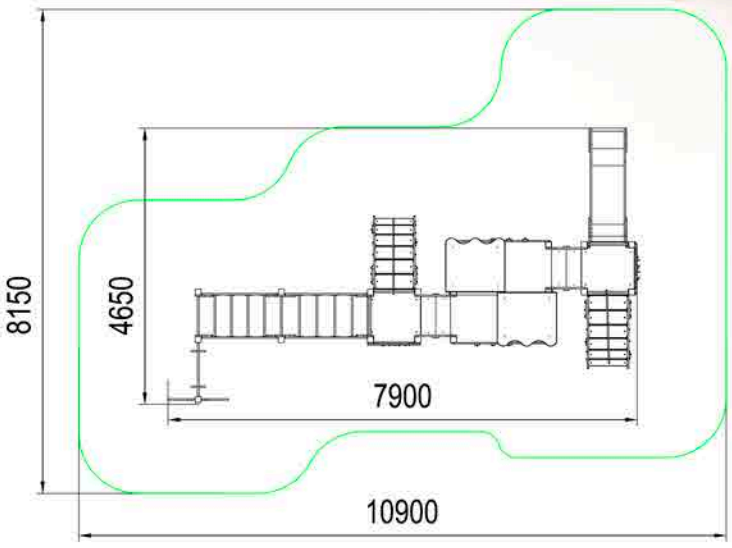

Площадь зоны безопасности
63,9 м2

ИКС 1.47
7900x4650x3300

любимое место детей для игр

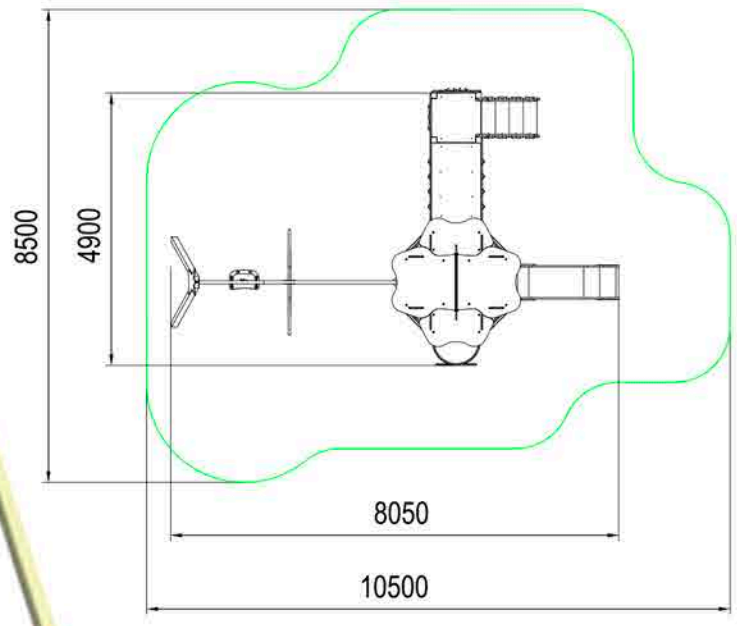

Общая высота 3300 мм
Высота пола 1000 мм
Высота горки 1000 мм

Площадь зоны безопасности
68,9 м2

ИКС 1.48
8050x4900x3300

Площадь зоны безопасности
55,1 м2

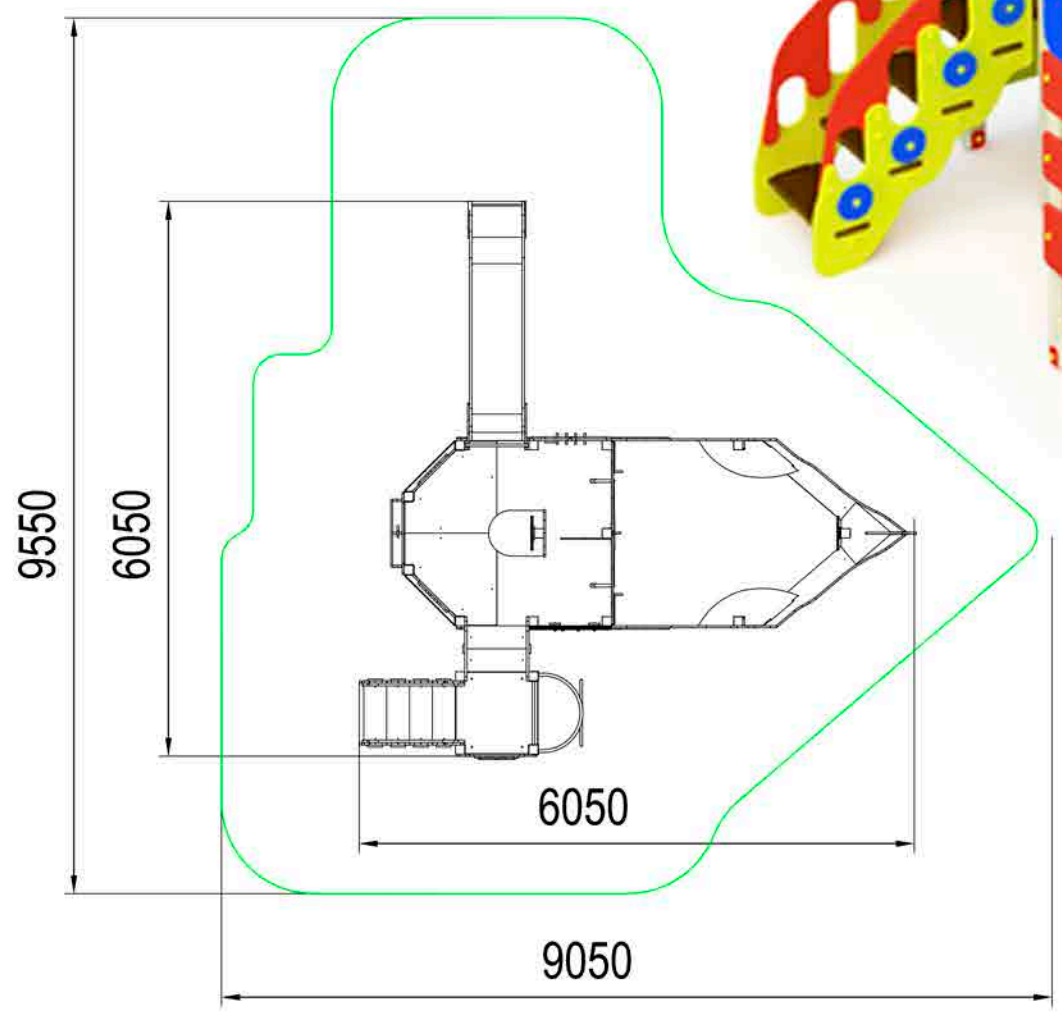

украсит любую детскую площадку

Общая высота 3500 мм
Высота пола 1000; 1500 мм
Высота горки 1500 мм

ИКС 1.49
6050x6050x3500

Общая высота 2900 мм
Высота пола 1000 мм
Высота горки 1000 мм

Площадь зоны безопасности
63,9 м2

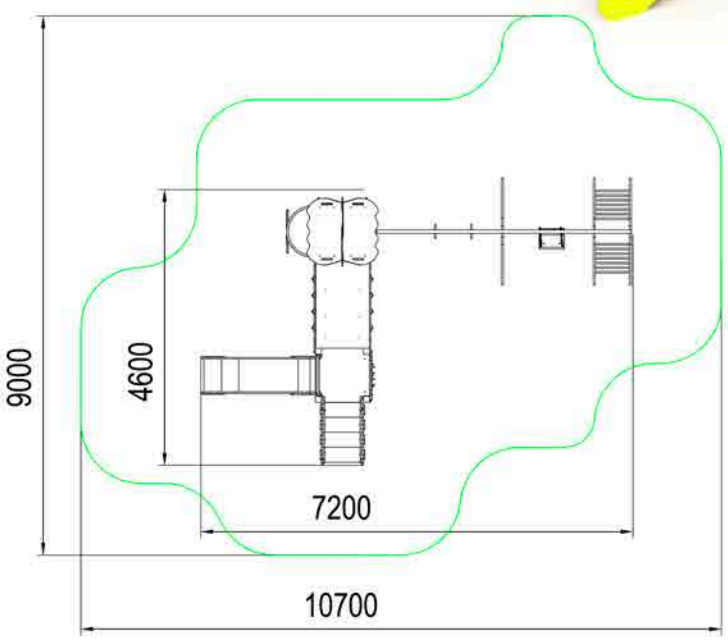

- безопасные качели
- веселые горки
- надежные кольца

ИКС 1.50
7200x4600x2900

Площадь зоны безопасности
58,9 м2

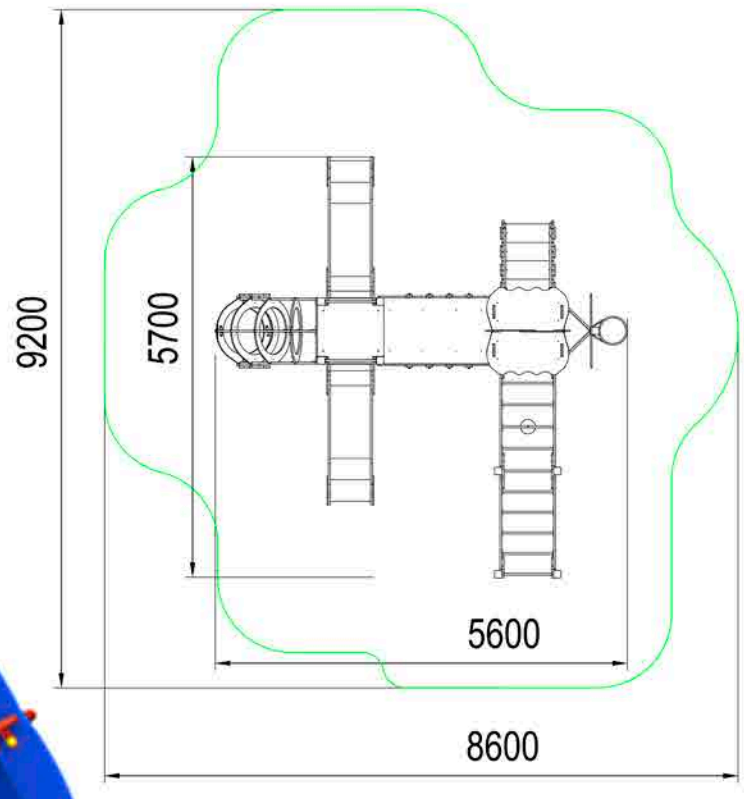

Общая высота 2900 мм
Высота пола 1000 мм
Высота горки 1000 мм

ИКС 1.51
5700x5600x2900

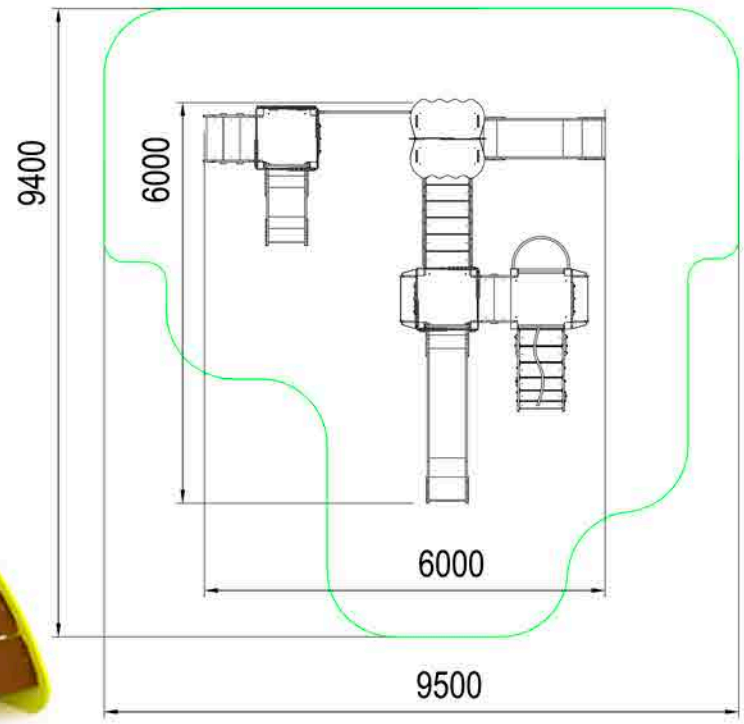

Общая высота 2900 мм
Высота пола 500; 1000; 1500 мм
Высота горки 500; 1000; 1500 мм

Площадь зоны безопасности
66,3 м2

ИКС 1.52
6000x6000x2900

Площадь зоны безопасности
93,3 м2

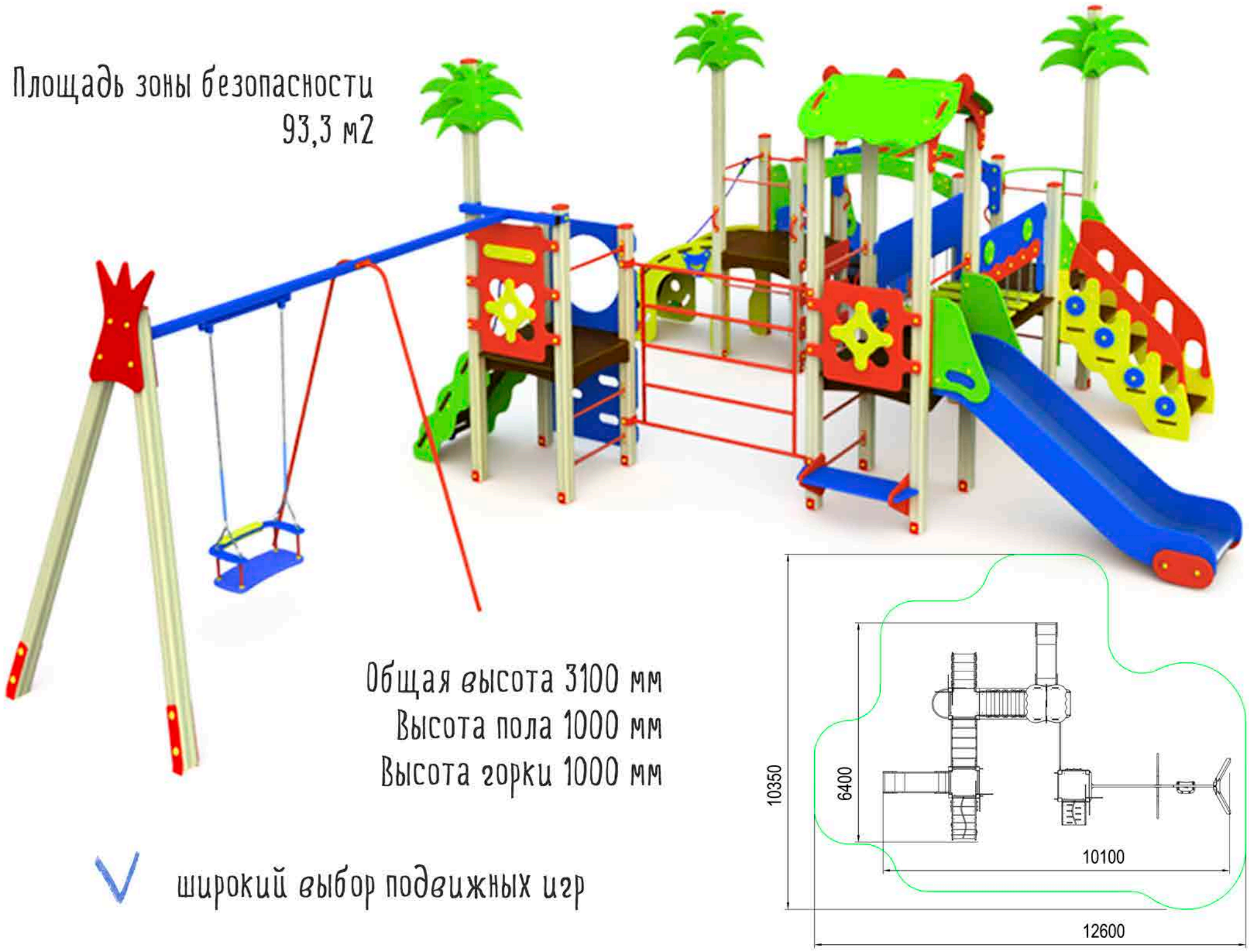

Общая высота 3100 мм
Высота пола 1000 мм
Высота горки 1000 мм

широкий выбор подвижных игр

ИКС 1.55
10100x6400x3100

- изготовлен из влагостойкой ФСФ фанеры, покрытой безопасными красителями
- иллюминатор из прозрачного поликарбоната
- канат из полипропилена

Площадь зоны безопасности
63,9 м2

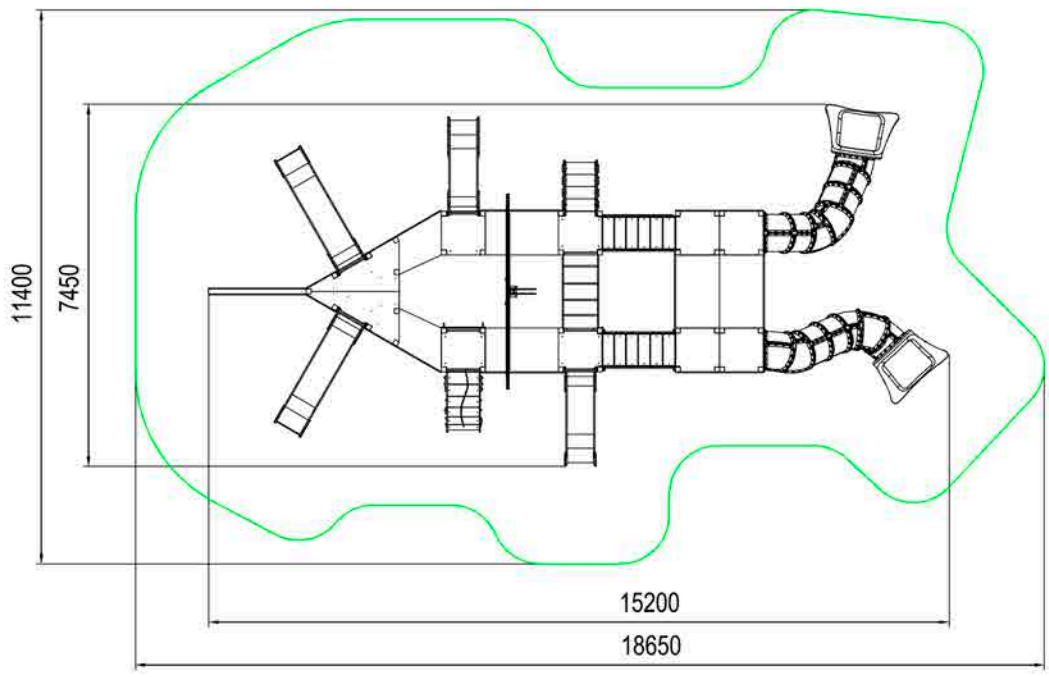

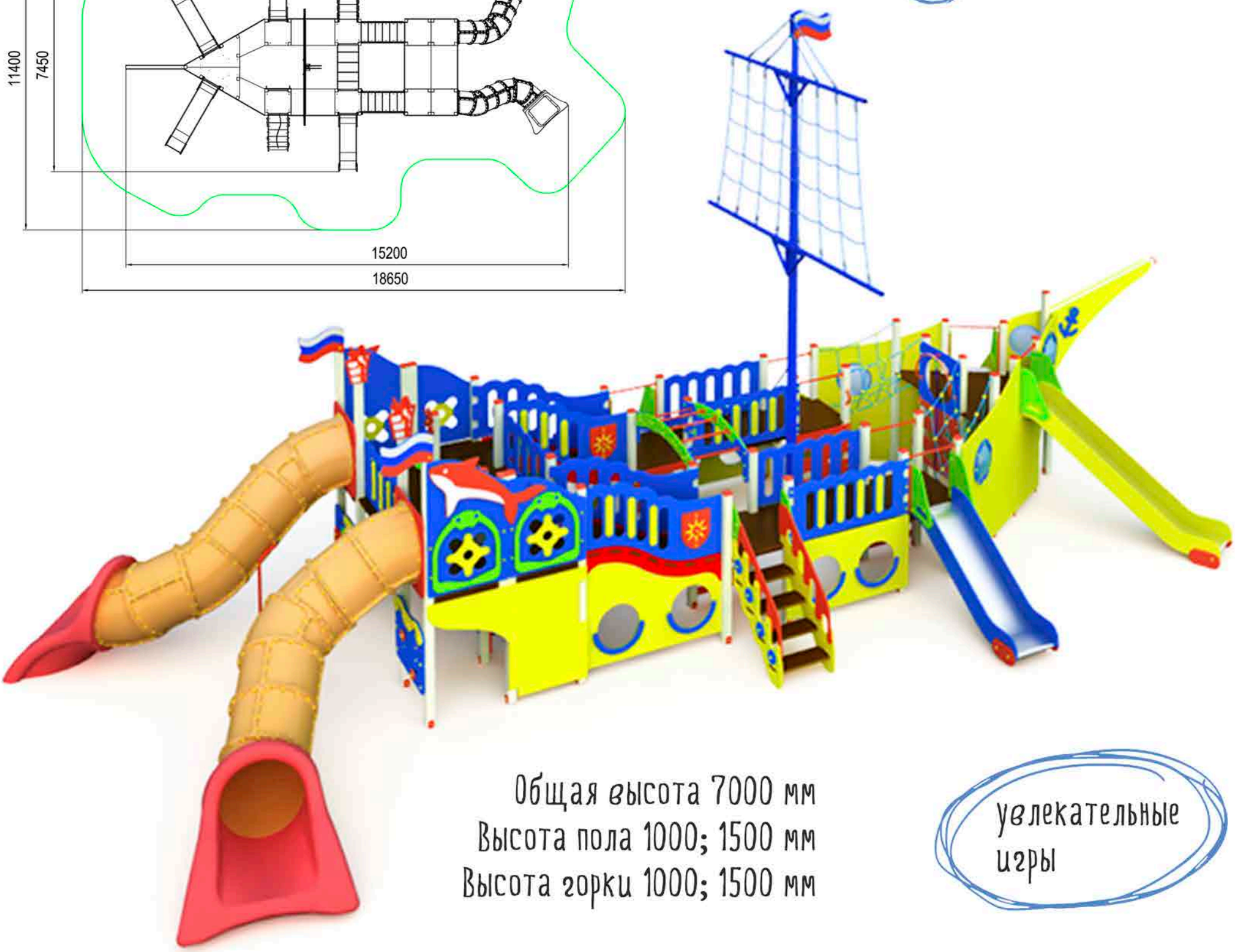

Общая высота 7000 мм
Высота пола 1000; 1500 мм
Высота горки 1000; 1500 мм

увлекательные игры

ИКС 1.53
15200x7450x7000

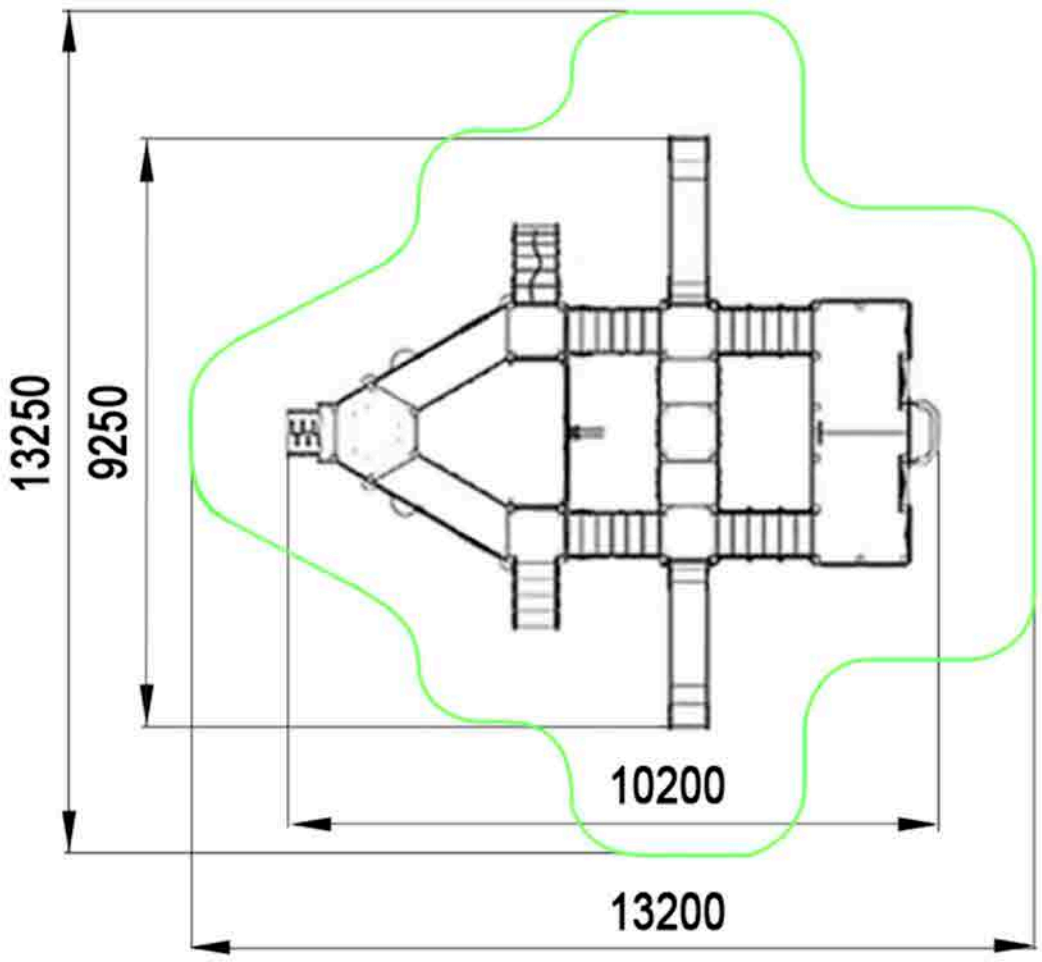

новинка!

Общая высота 6000 мм
Высота пола 1000; 1500; 2000 мм
Высота горки 1000; 1500; 2000 мм

Площадь зоны безопасности
110 м2

ИКС 1.54
10200x9250x6000

Общая высота 7000 мм
Высота пола 1000; 1500; 2000 мм
Высота горки 1000; 1500 мм

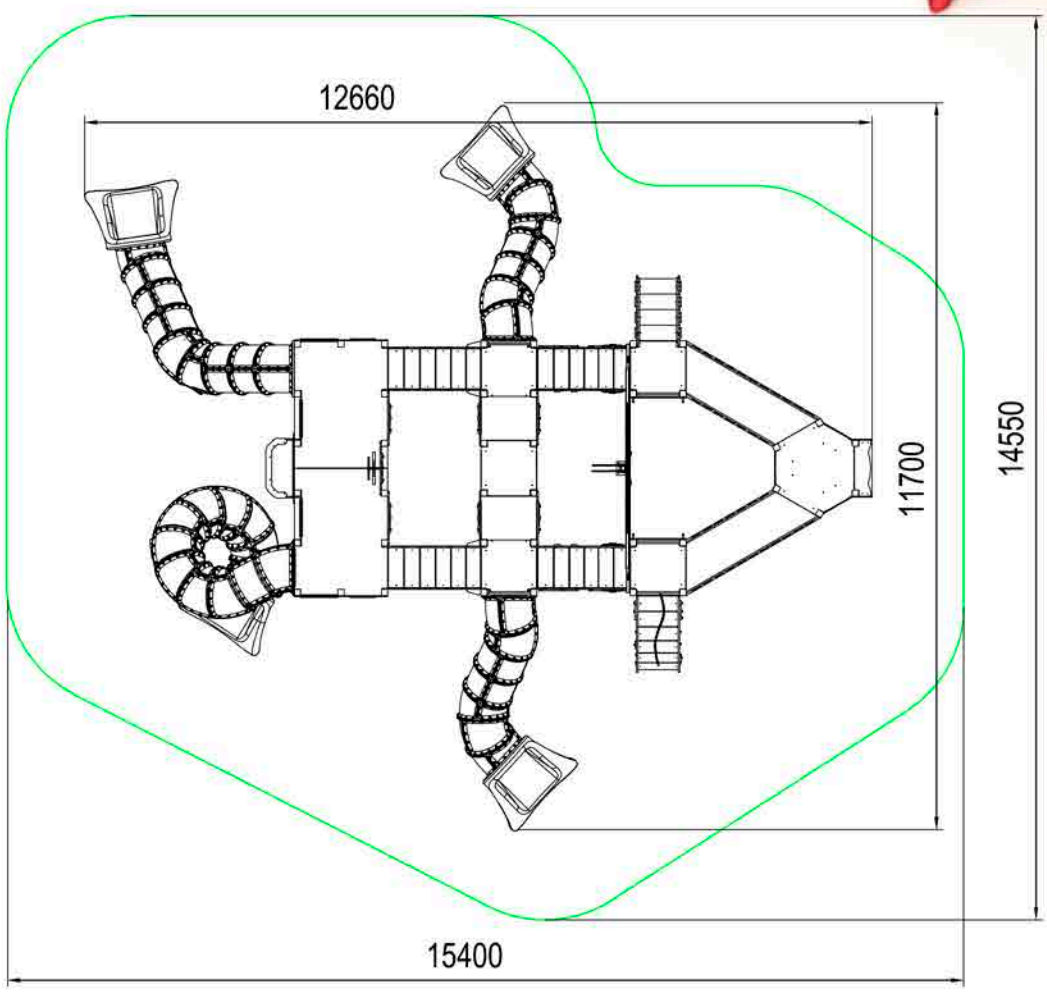

Площадь зоны безопасности
174 м2

ИКС 1.54.3
15400x11700x7000

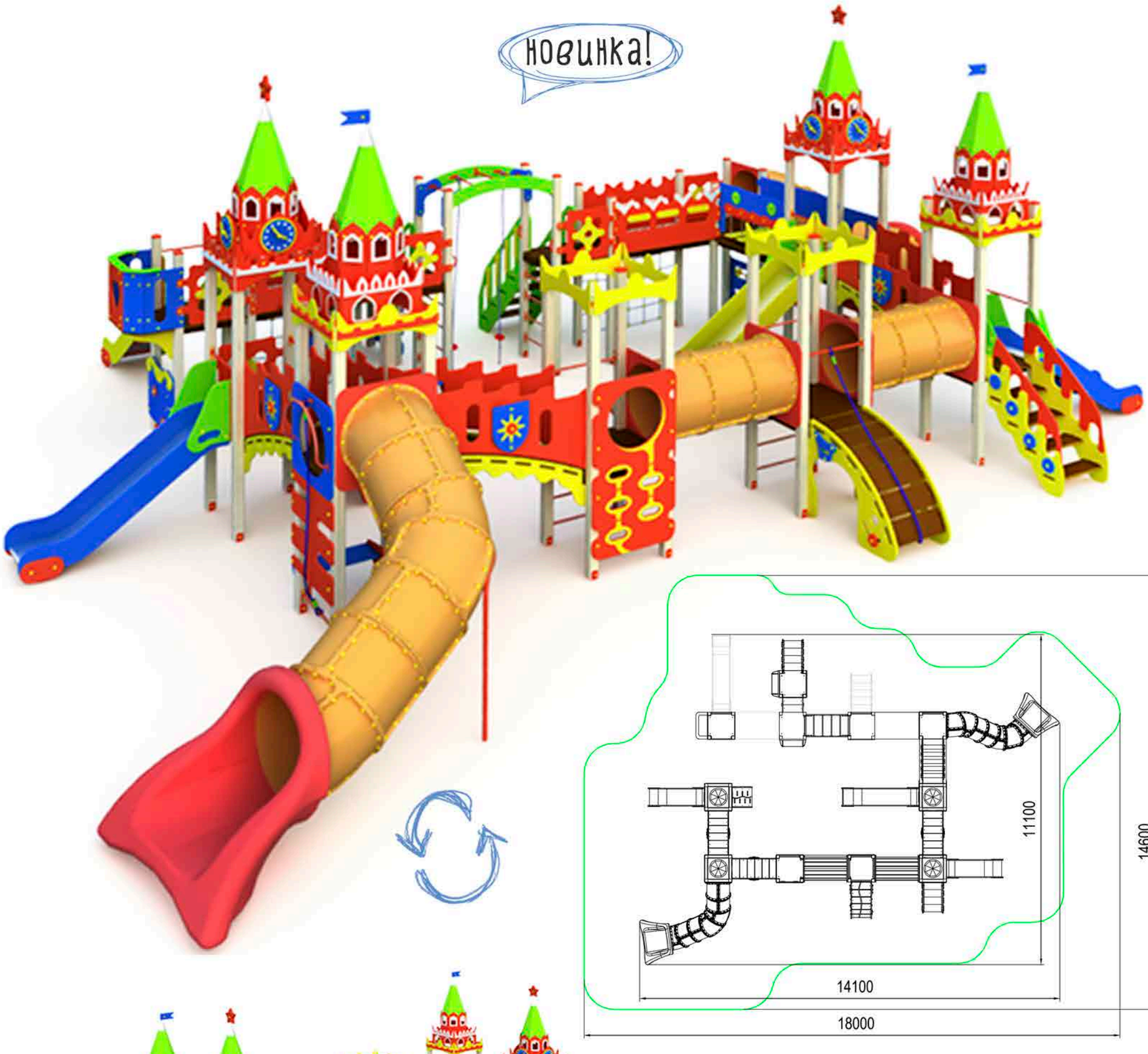

Площадь зоны безопасности
169 м2

Общая высота 4000 мм
Высота пола 1000; 1500 мм
Высота горки 1000; 1500 мм

ИКС 1.57
14100x11100x4000

Общая высота 3300 мм
Высота пола 1000; 1500 мм
Высота горки 1000; 1500 мм

Площадь зоны безопасности
51,3 м2

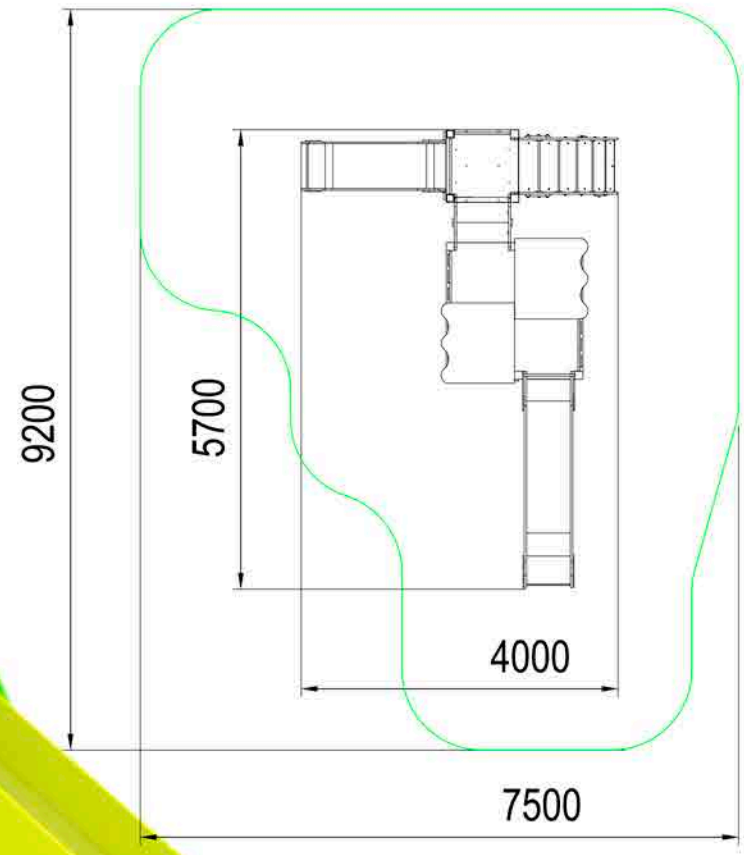

ИКС 1.56
5700x4000x3300

Общая высота 3300 мм
Высота пола 1000; 1500 мм
Высота горки 1000; 1500 мм

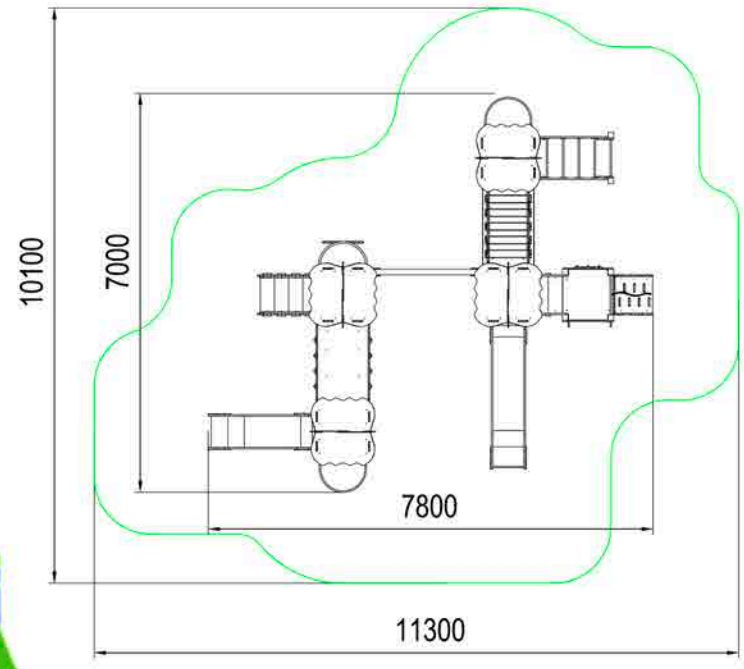

Площадь зоны безопасности
79,6 м2

ИКС 1.58
7800x7000x3300

Общая высота 4200 мм
Высота пола 500; 1000; 1500; 2000 мм
Высота горки 500; 1000; 1500; 2000 мм

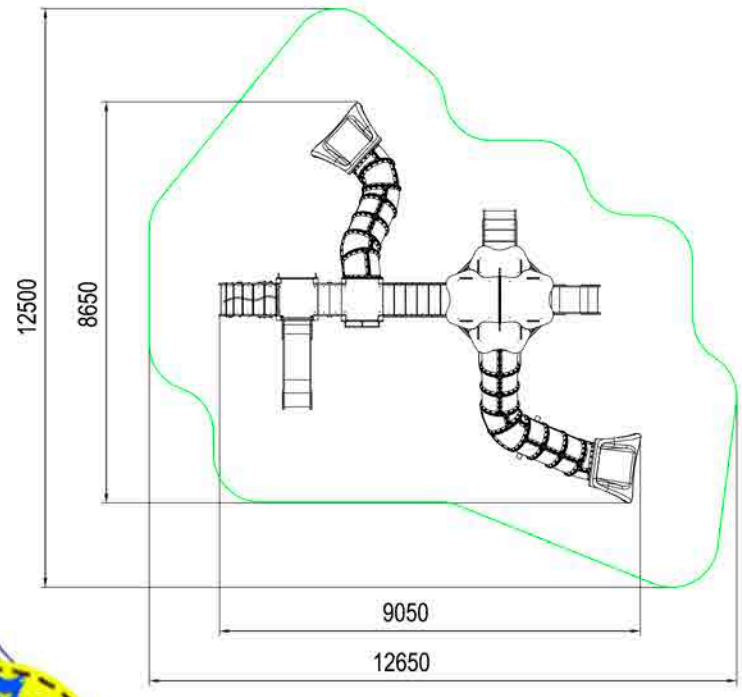

Площадь зоны безопасности
101,5 м2

ИКС 1.59
7500x7200x4200

Площадь зоны безопасности
112,5 м2

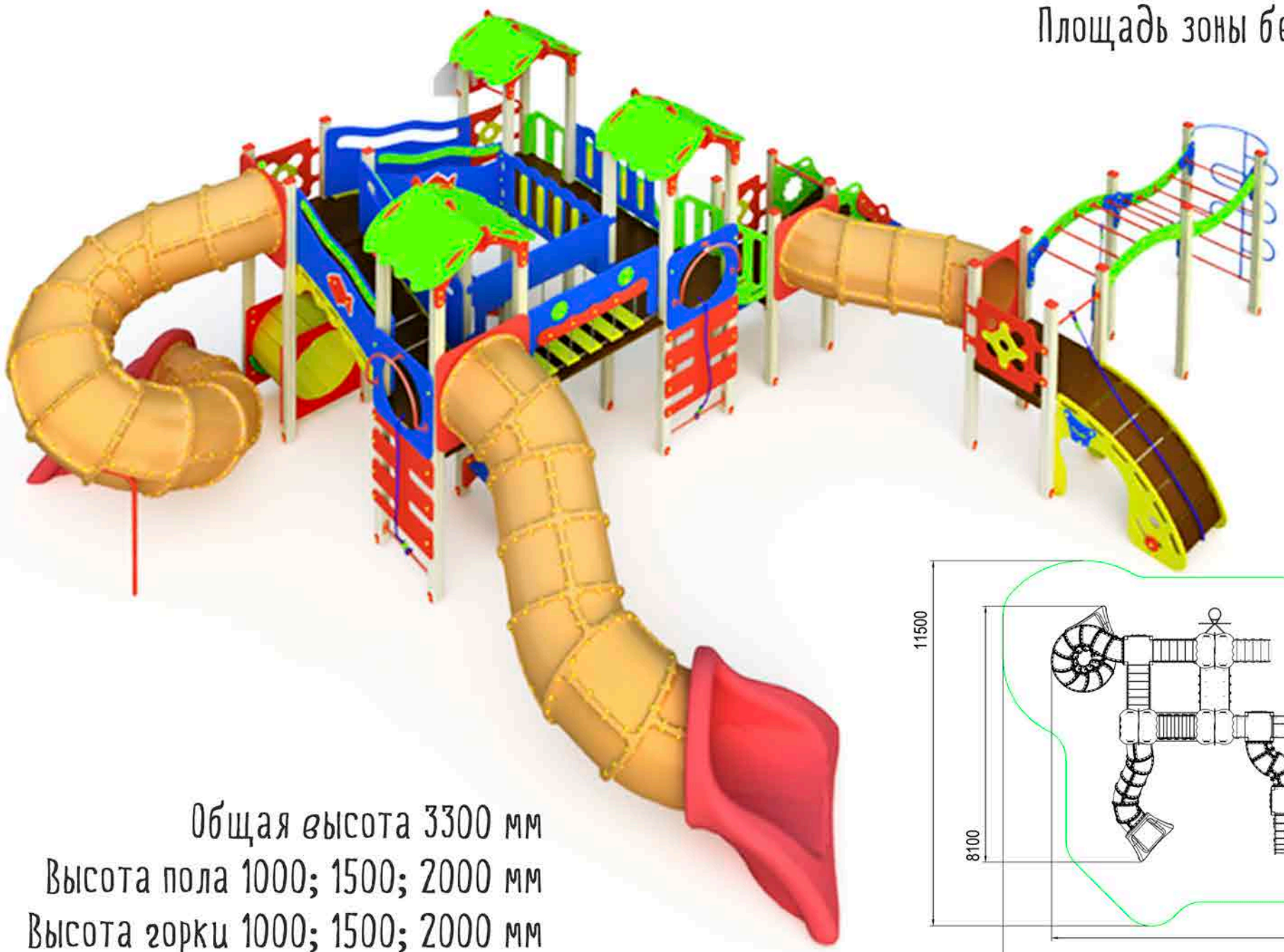

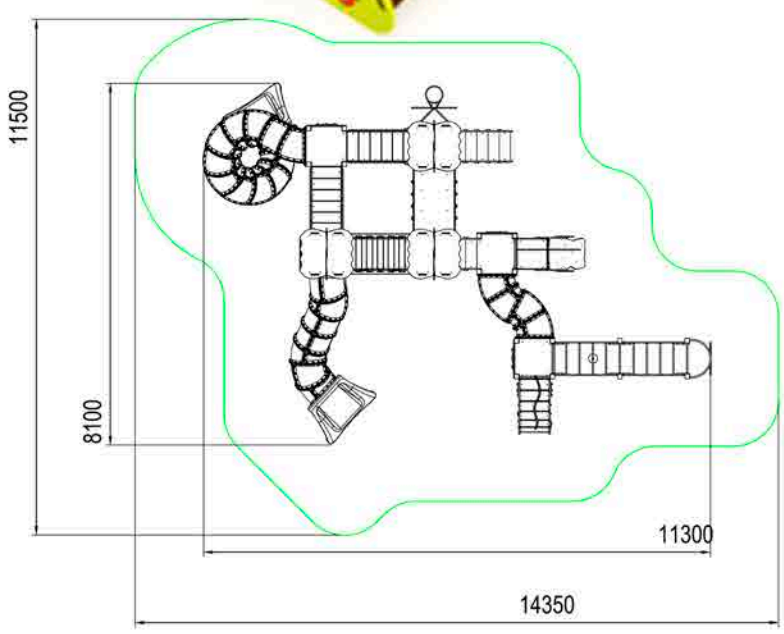

Общая высота 3300 мм
Высота пола 1000; 1500; 2000 мм
Высота горки 1000; 1500; 2000 мм

ИКС 1.60
11300x8100x3300

Общая высота 3400 мм
Высота пола 1000; 1500 мм
Высота горки 1000; 1500 мм

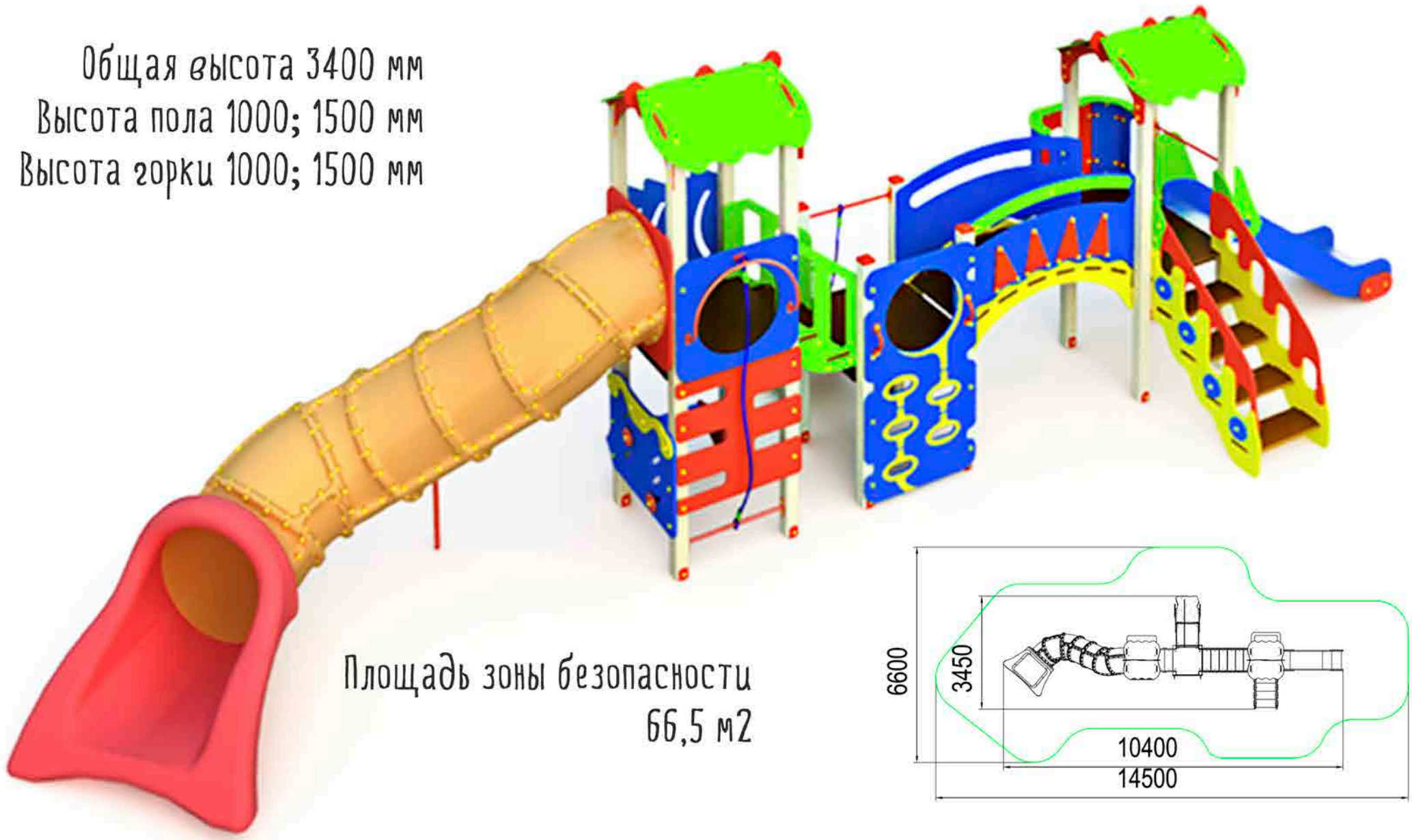

Площадь зоны безопасности
66,5 м2

ИКС 1.61
10400x3450x3400

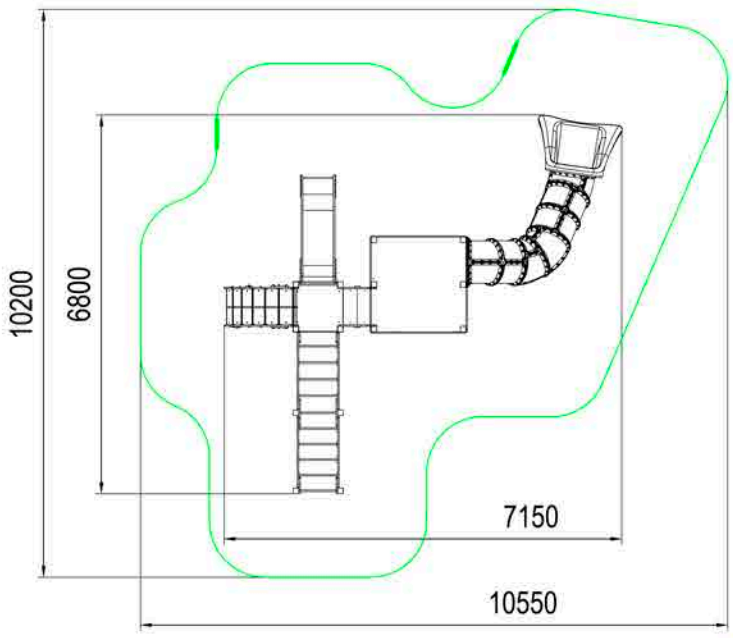

Общая высота 3700 мм
Высота пола 1000; 1500 мм
Высота горки 1000; 1500 мм

Площадь зоны безопасности
79,6 м2

ИКС 1.62
8100x5700x3700

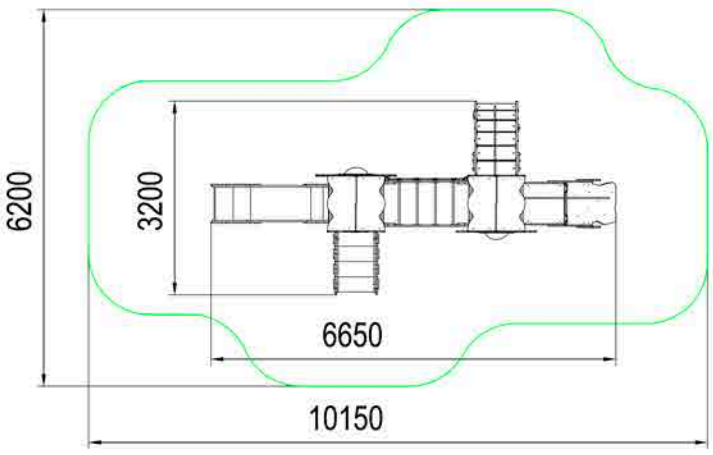

Площадь зоны безопасности
47 м2

Общая высота 3300 мм
Высота пола 1000 мм
Высота горки 1000 мм

ИКС 1.63
6650x3200x3300

Общая высота 4200 мм
Высота пола 500; 1000; 1500; 2000 мм
Высота горки 500; 1000; 1500; 2000 мм

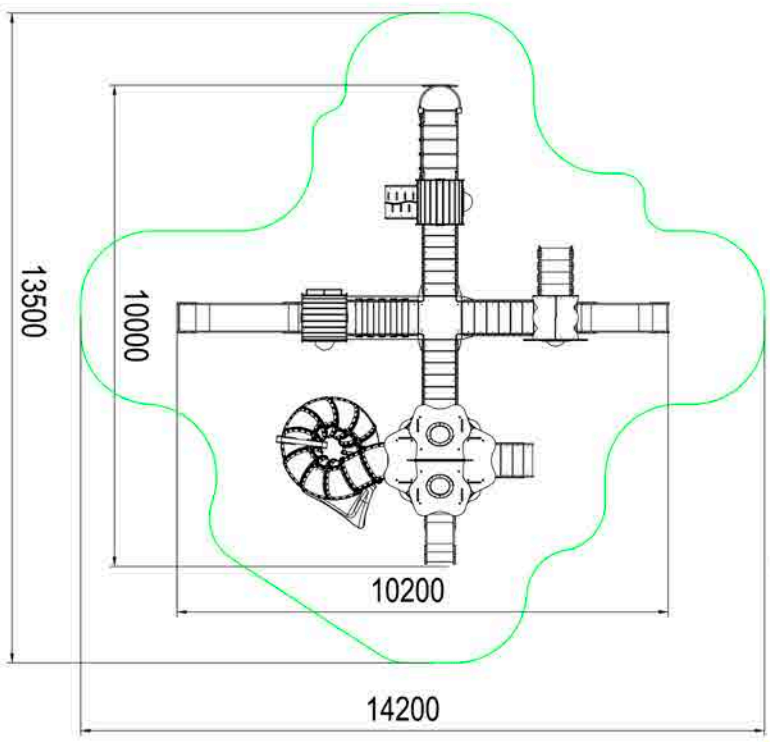

Площадь зоны безопасности
112,5 м2

ИКС 1.64
10200x10000x4200

Общая высота 3600 мм
Высота пола 1000 мм
Высота горки 1000 мм

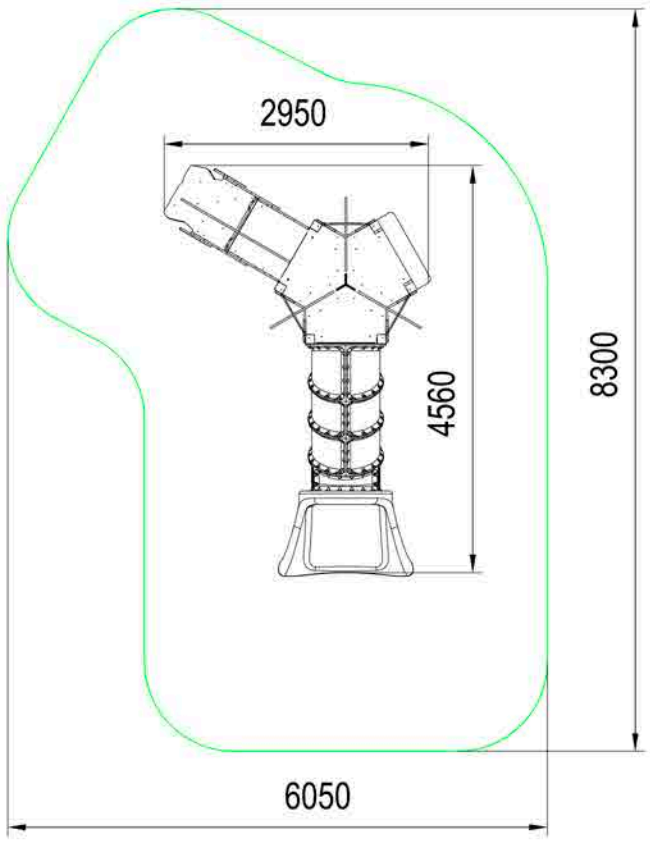

Площадь зоны безопасности
37,3 м2

ИКС 1.65
4500x2950x3600

Площадь зоны безопасности
40,8 м2

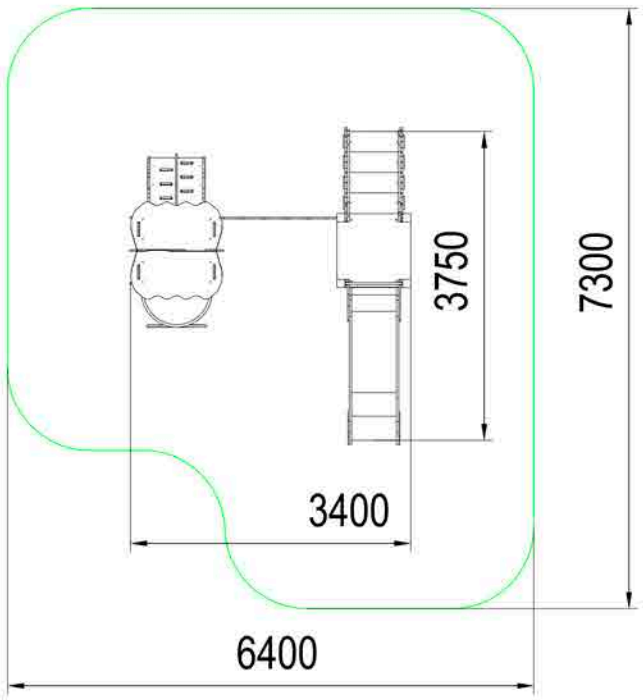

Общая высота 2900 мм
Высота пола 1000 мм
Высота горки 1000 мм

ИКС 1.66
3750x3400x2900

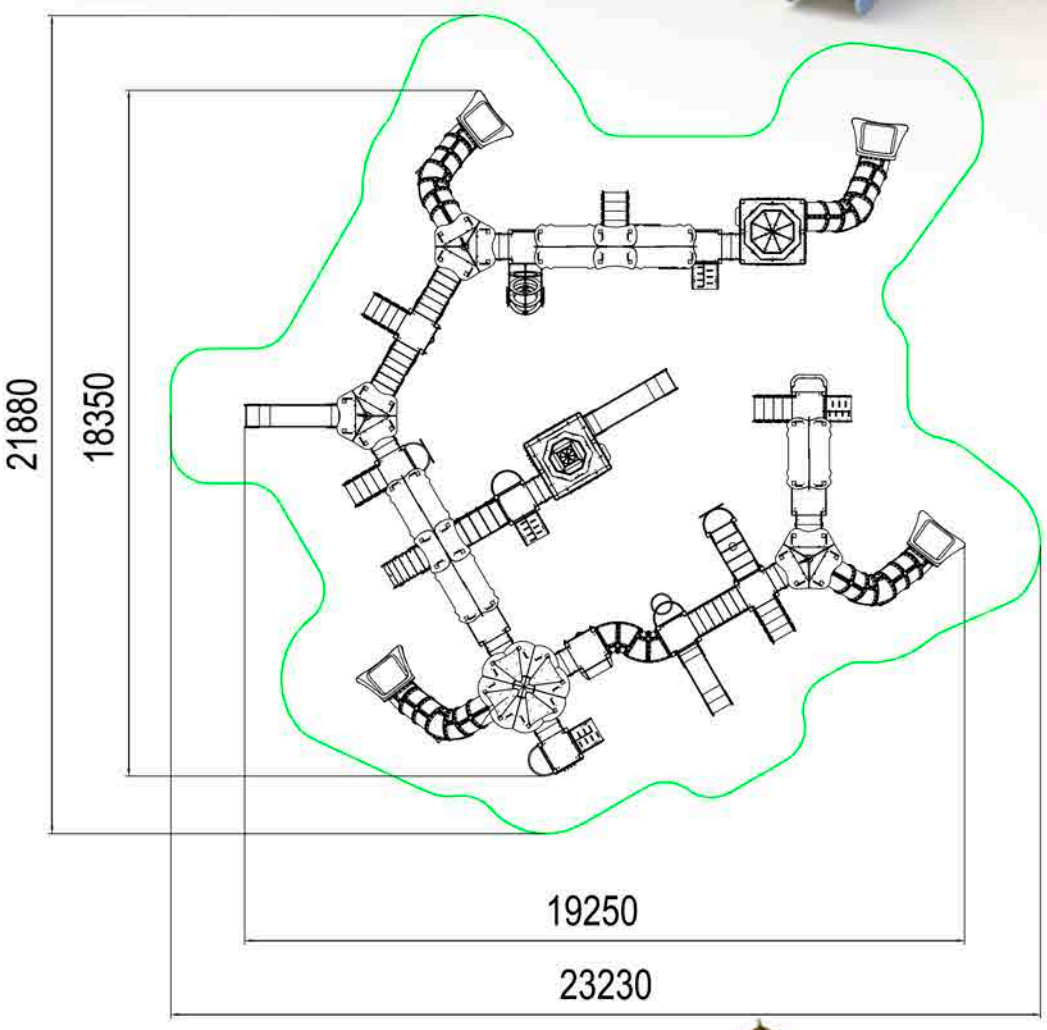

Общая высота 6900 мм
Высота пола 1000; 1500 мм
Высота горки 1000; 1500 мм

Площадь зоны безопасности
324 м2

ИКС 1.67
19250x18350x6900

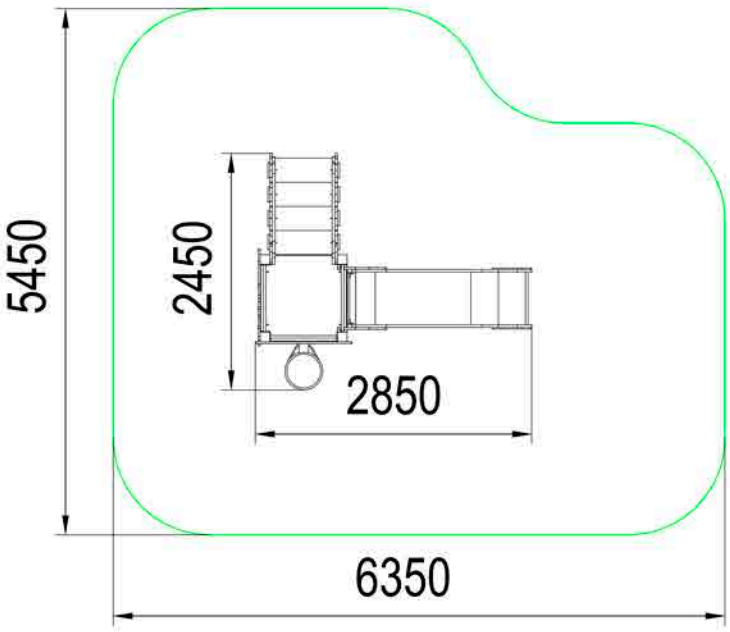

Общая высота 2500 мм
Высота пола 1000 мм
Высота горки 1000 мм

Площадь зоны безопасности
30,6 м2

ИКС 1.68
2850x2450x2500

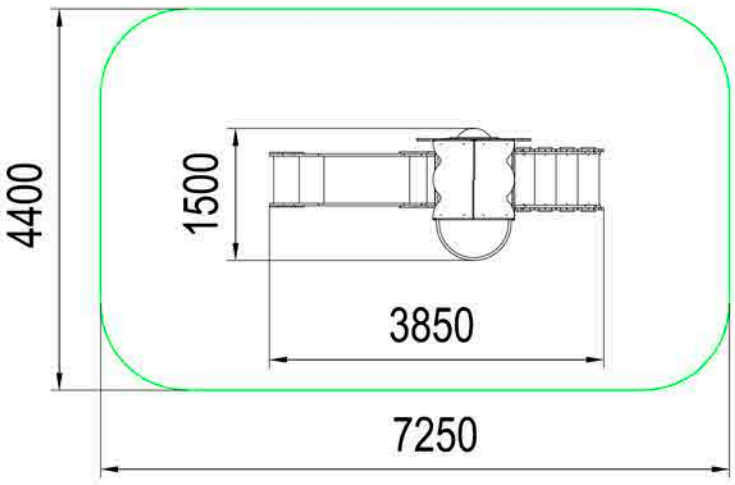

Общая высота 3000 мм
Высота пола 1000 мм
Высота горки 1000 мм

- любимое место для игр
- привлекает внимание

Площадь зоны безопасности
31 м2

ИКС 1.69
3850x1500x3000

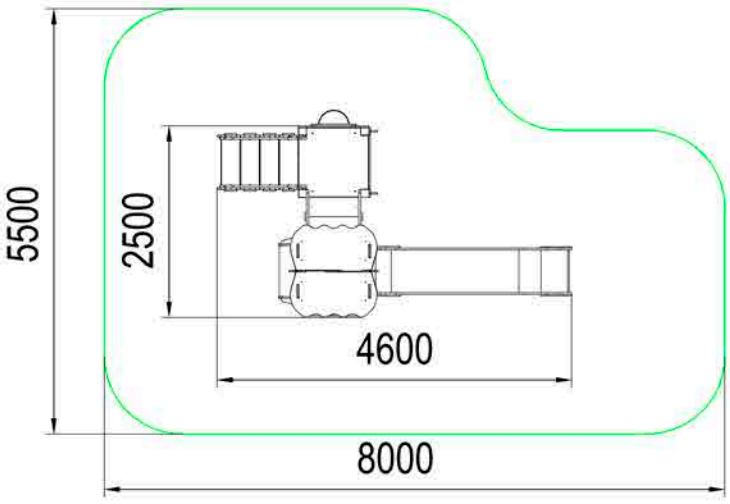

Общая высота 3300 мм
Высота пола 1000; 1500 мм
Высота горки 1000; 1500 мм

Площадь зоны безопасности
38 м2

ИКС 1.70
4600x2500x3300

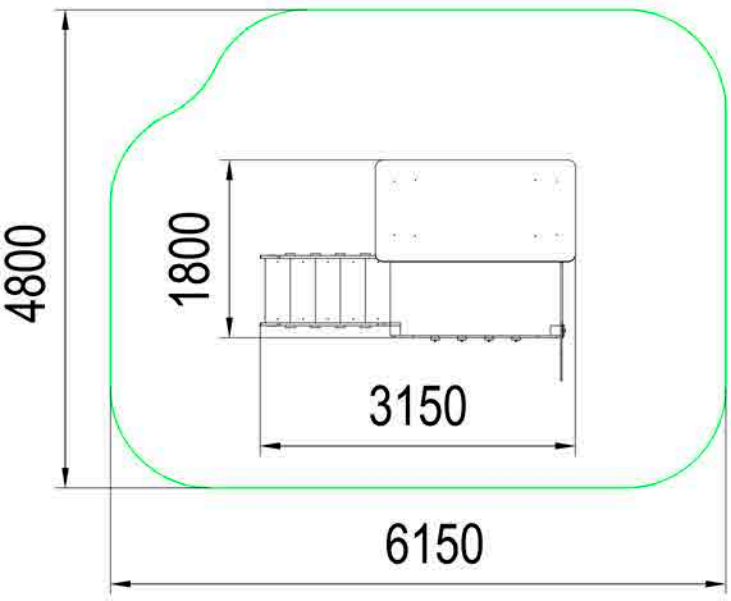

Общая высота 3500 мм
Высота пола 1500 мм

Площадь зоны безопасности
27,4 м2

игровые комплексы на любой вкус

ИКС 1.71
3150x1800x3500

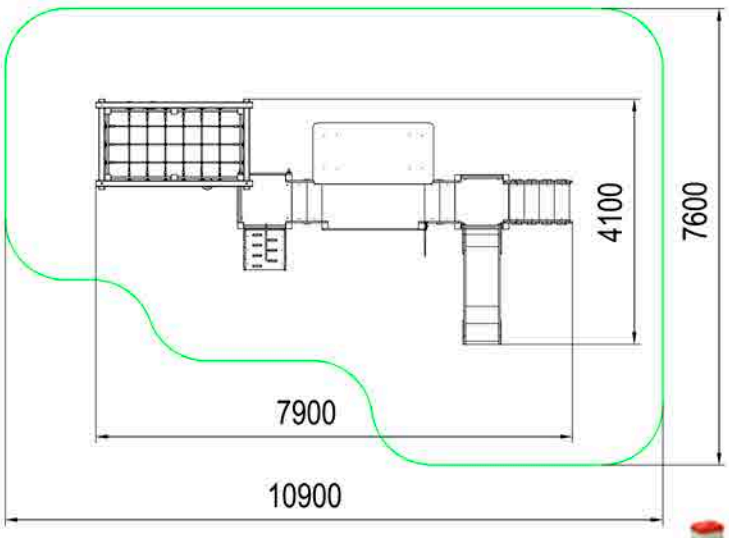

Площадь зоны безопасности
68 м2

Общая высота 3500 мм
Высота пола 1000; 1500 мм
Высота горки 1500 мм

ИКС 1.72
7900x4100x3500

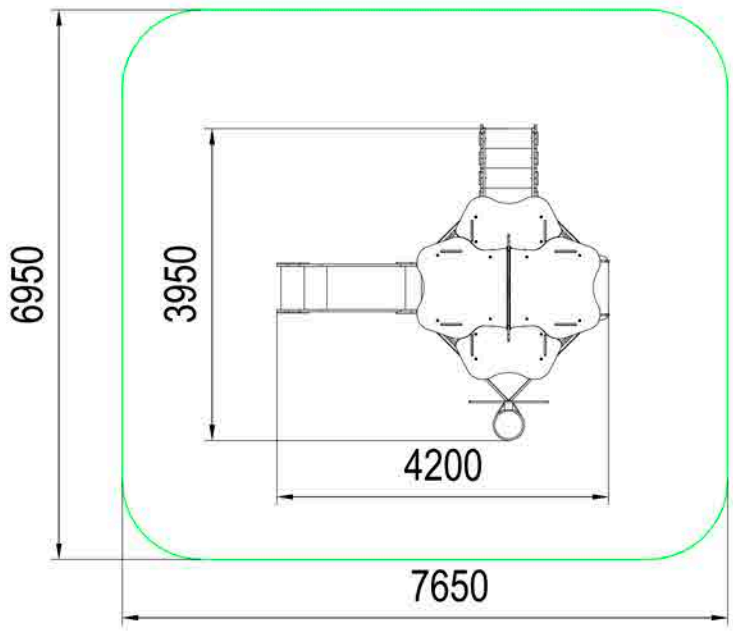

Общая высота 3200 мм
Высота пола 1000 мм
Высота горки 1000 мм

Площадь зоны безопасности
52 м2

ИКС 1.73
4200x3950x3200

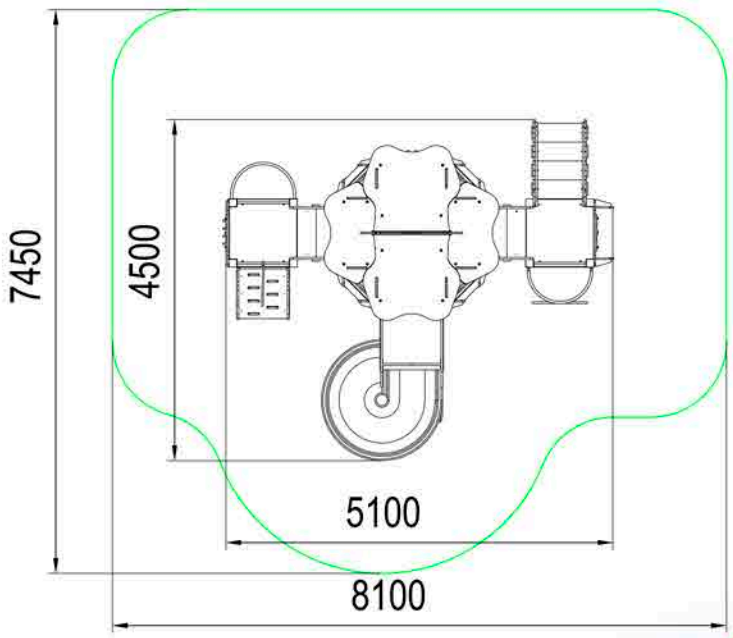

Площадь зоны безопасности
50 м2

Общая высота 3200 мм
Высота пола 1000; 1500 мм
Высота горки 1000 мм

ИКС 1.74
5100x4500x3200

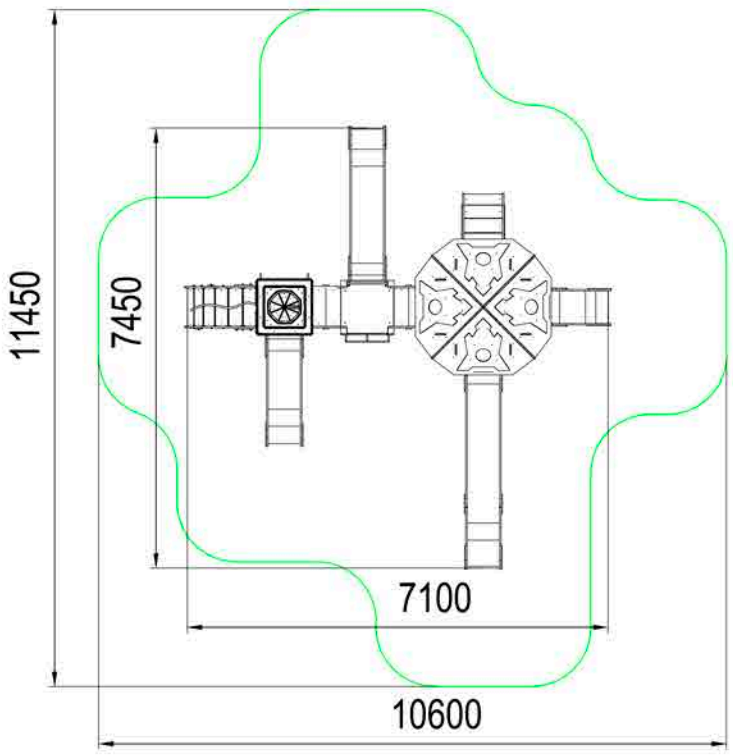

новинка!

Общая высота 4300 мм
Высота пола 500; 1000; 1500; 2000 мм
Высота горки 500; 1000; 1500; 2000 мм

Площадь зоны безопасности
27,4 м2

ИКС 1.75
7450x7100x4300

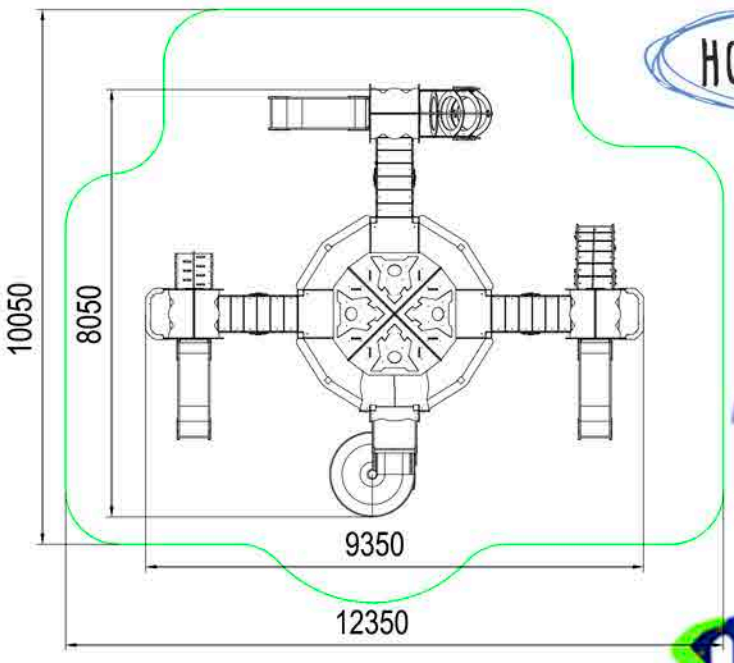

Общая высота 4600 мм
Высота пола 1000; 1500 мм
Высота горки 1000; 1500 мм

Площадь зоны безопасности
113 м2

ИКС 1.76
9350x8050x4600

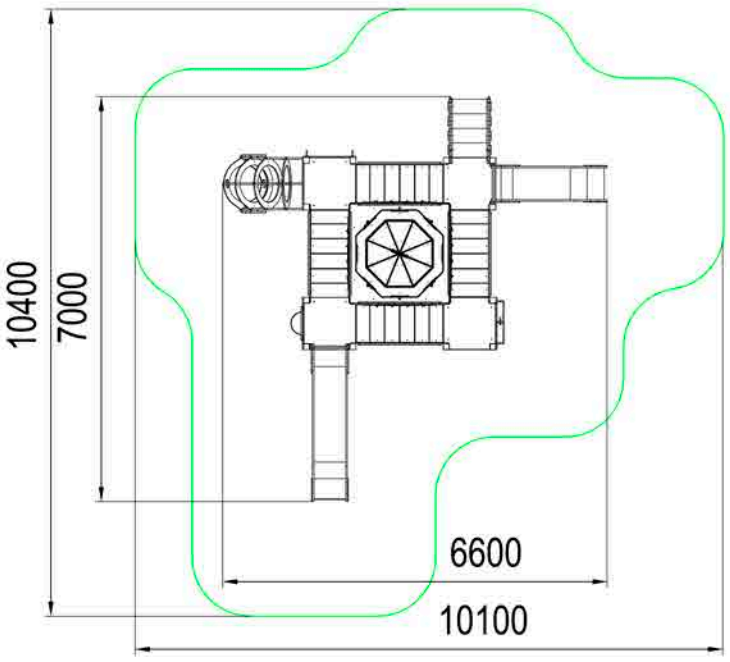

Площадь зоны безопасности
72,5 м2

Общая высота 6600 мм
Высота пола 1000; 1500 мм
Высота горки 1000; 1500 мм

ИКС 1.77
7000x6600x6600

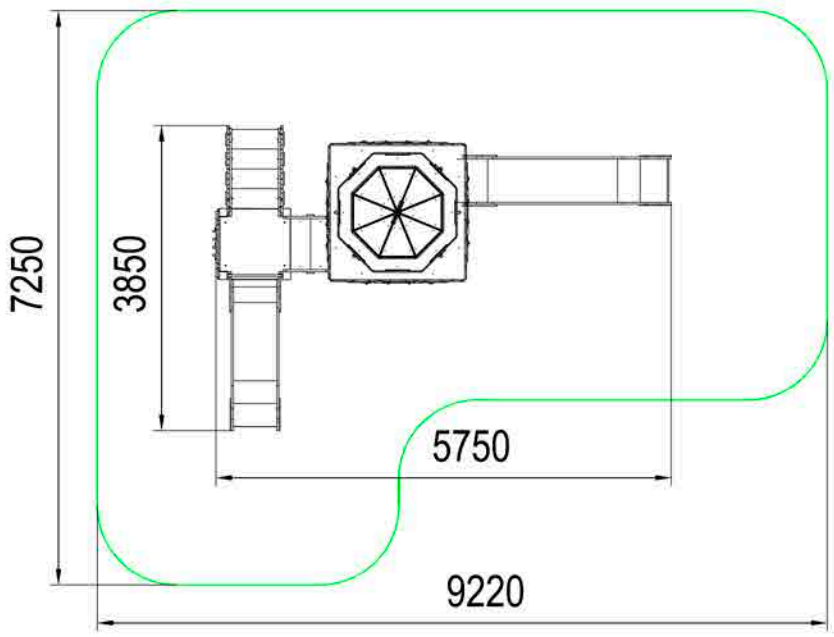

Общая высота 6300 мм
Высота пола 1000; 1500 мм
Высота горки 1000; 1500 мм

Площадь зоны безопасности
53,5 м2

ИКС 1.78
5750x3850x6300

Общая высота 4000 мм
Высота пола 1500 мм
Высота горки 1500 мм

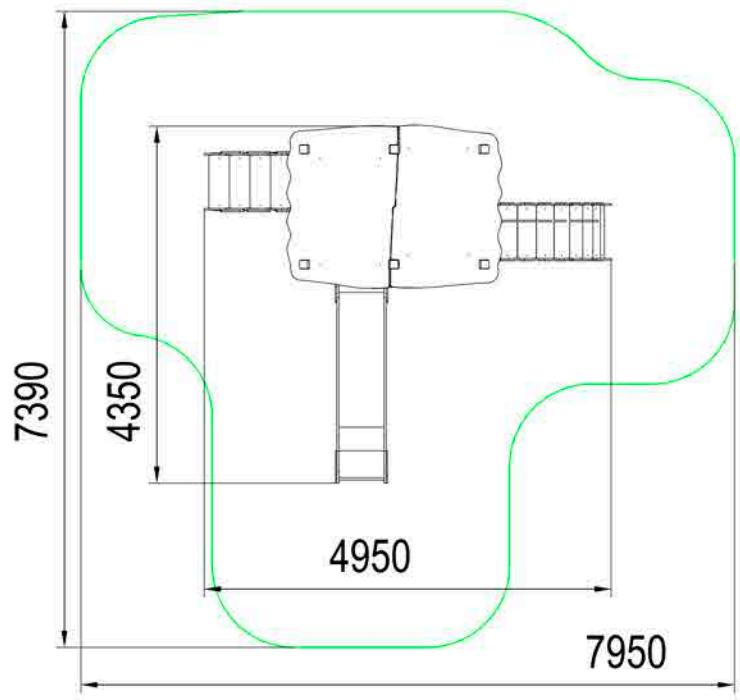

Площадь зоны безопасности
44,2 м2

ИКС 1.80
4950x4350x4000

новинка!

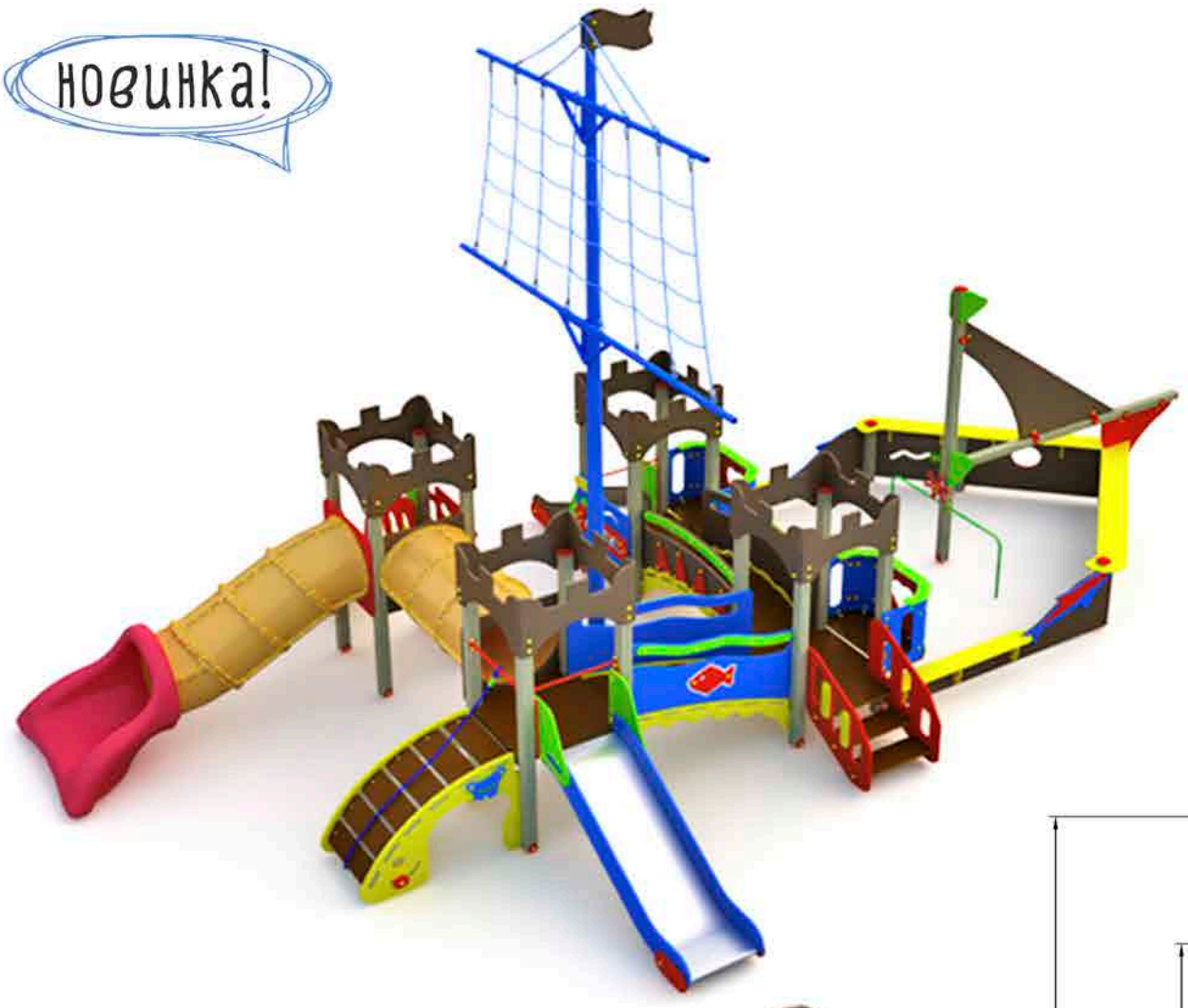

- привлекательный дизайн в виде корабля
- многофункциональный игровой городок
- для творческих и сюжетно-ролевых игр

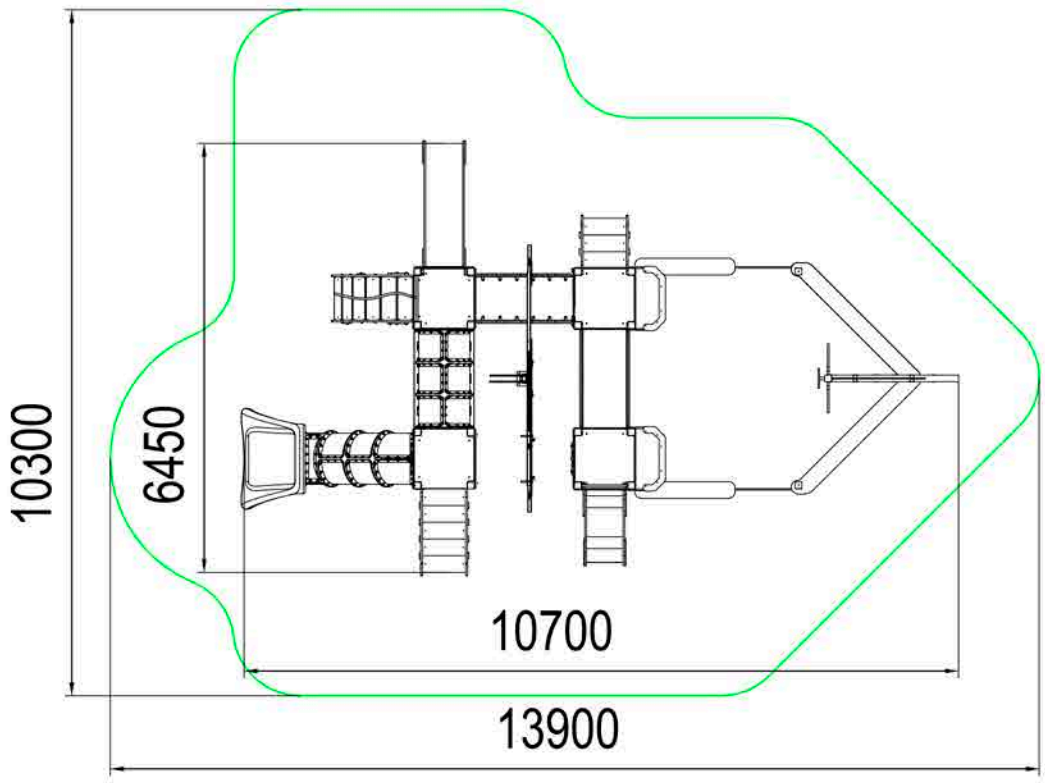

Общая высота 6000 мм
Высота пола 500; 1000 мм
Высота горки 500; 1000 мм

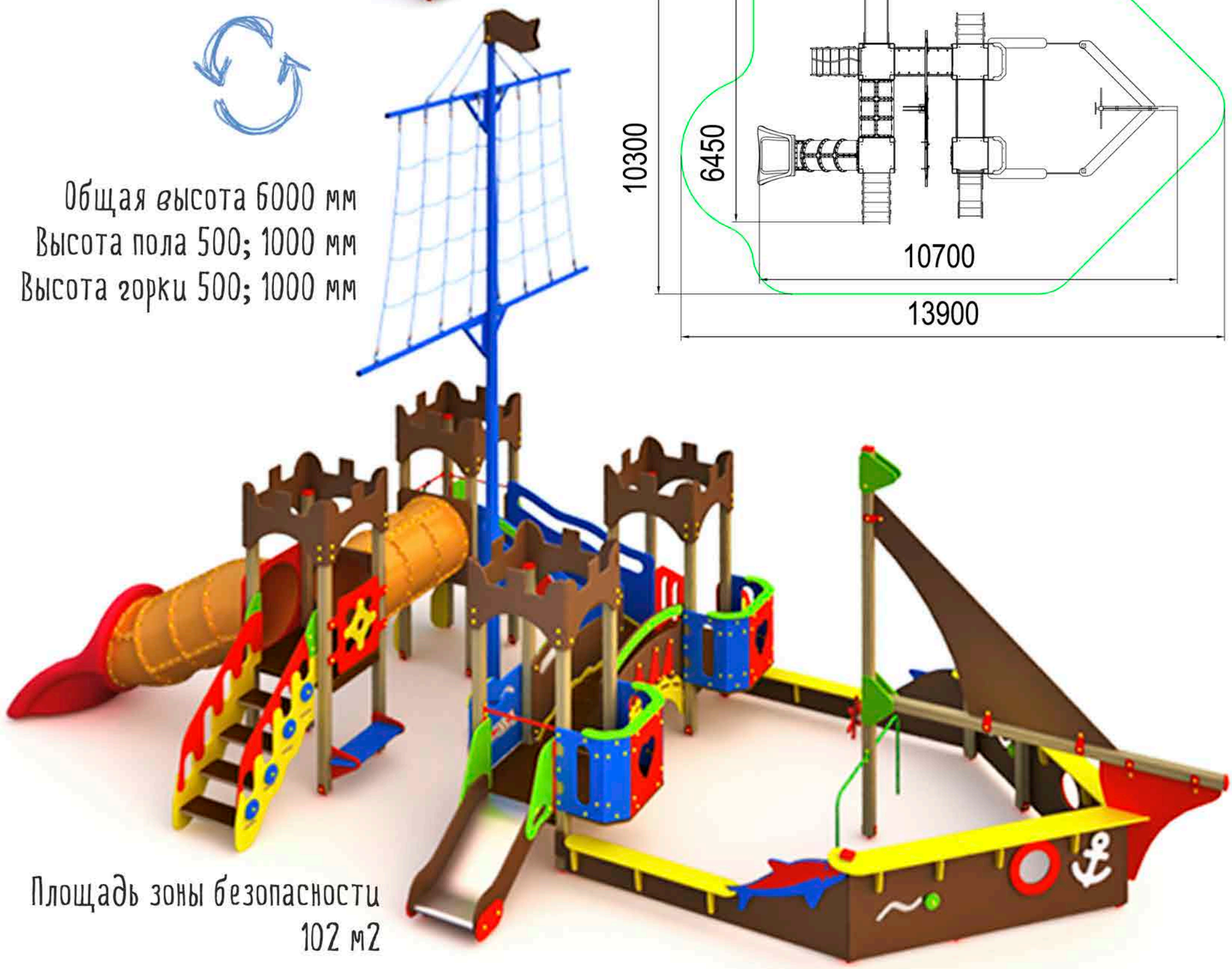

Площадь зоны безопасности
102 м2

ИКС 1.79
10700x6450x6000

Общая высота 8100 мм
Высота пола 1000 мм
Высота горки 1000 мм

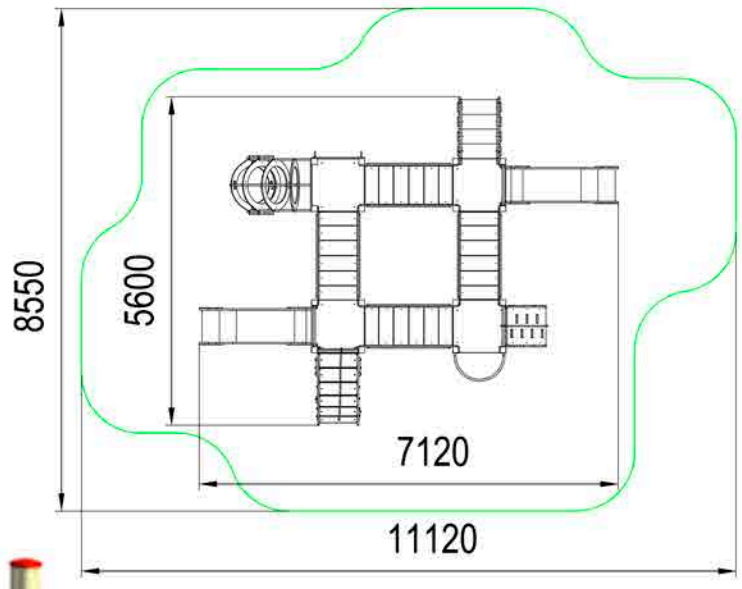

Площадь зоны безопасности
73,5 м2

новинка!

ИКС 1.81
7120x5600x3500

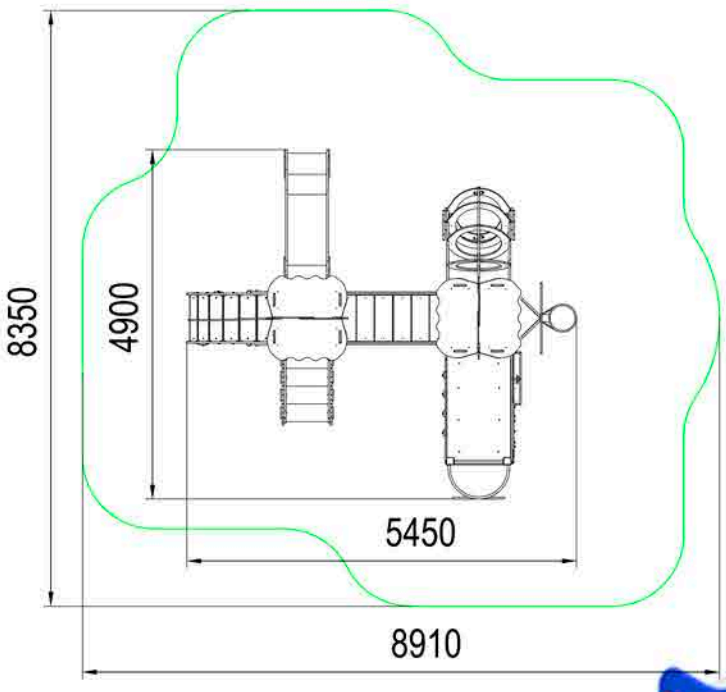

новинка!

Общая высота 2900 мм
Высота пола 1000; 1500 мм
Высота горки 1000; 1500 мм

Площадь зоны безопасности
59,8 м2

ИКС 1.82
5450x4900x2900

Игровые комплексы серии ИКС-БИО

для детей
6-12 лет

- высота площадок городков серии ИС-БИО не превышает 1,5 метра
- минимальная высота горки 1м
- ширина проходов 0,9м, что позволяет в случае необходимости проходить взрослому человеку

Площадь зоны безопасности
62 м2

достаточная прочность

Общая высота 2000 мм
Высота пола 1000 мм
Высота горки 1000 мм

ИКС-БИО 1.00
5300x4600x2000

Площадь зоны безопасности
102 м2

Общая высота 2300 мм
Высота пола 1000; 1500 мм
Высота горки 1500 мм

ИКС-БИО 1.01
5300x4600x2300

Общая высота 2900 мм
Высота пола 1000 мм
Высота горки 1000 мм

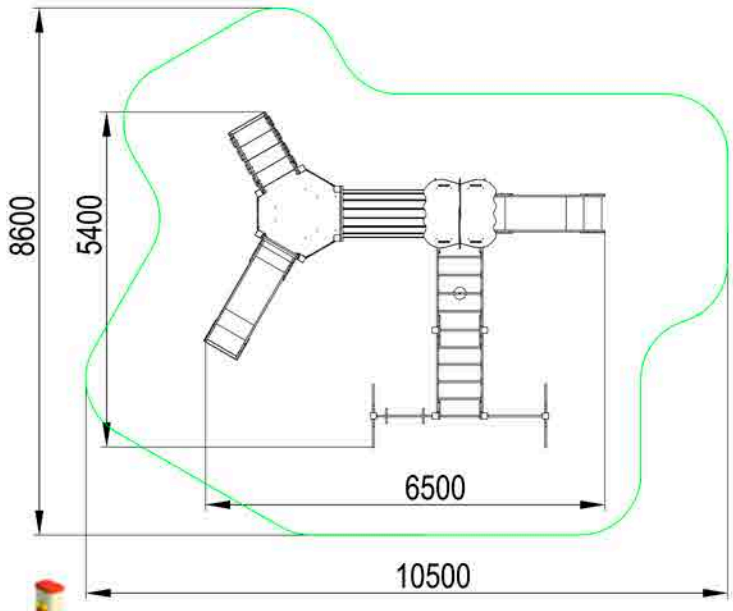

Площадь зоны безопасности
66,4 м2

ИКС-БИО 1.02
6500x5400x2900

Площадь зоны безопасности
67,7 м2

Общая высота 2300 мм
Высота пола 1000; 1500 мм
Высота горки 1500 мм

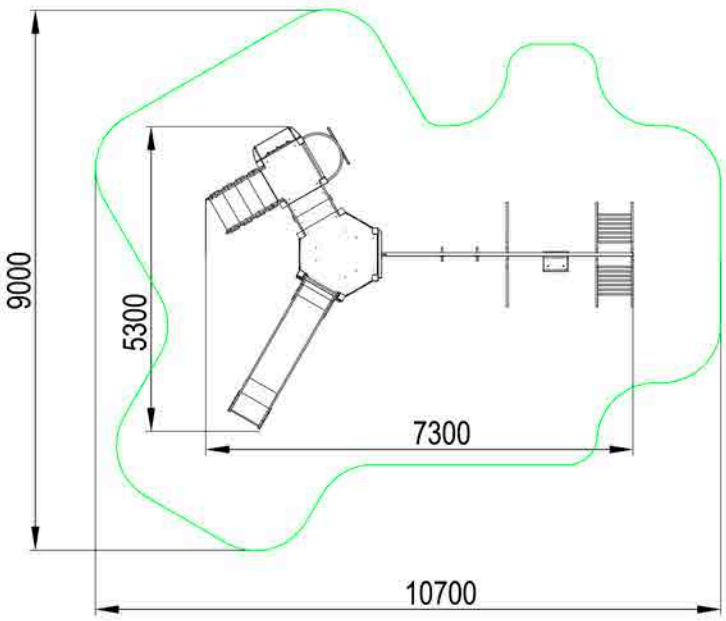

ИКС-БИО 1.03
7300x5300x2300

Общая высота 2900 мм
Высота пола 1000; 1500 мм
Высота горки 1500 мм

Площадь зоны безопасности
79 м2

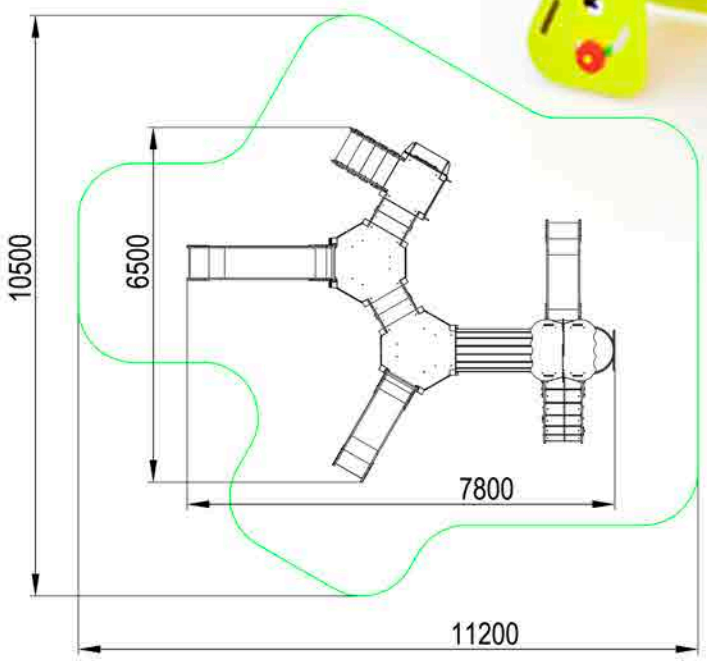

ИКС-БИО содержат различные игровые элементы: тоннели, лесенки, горки, шведские стенки, лазилки, качели, спортивные элементы

ИКС-БИО 1.04
7800x6500x2900

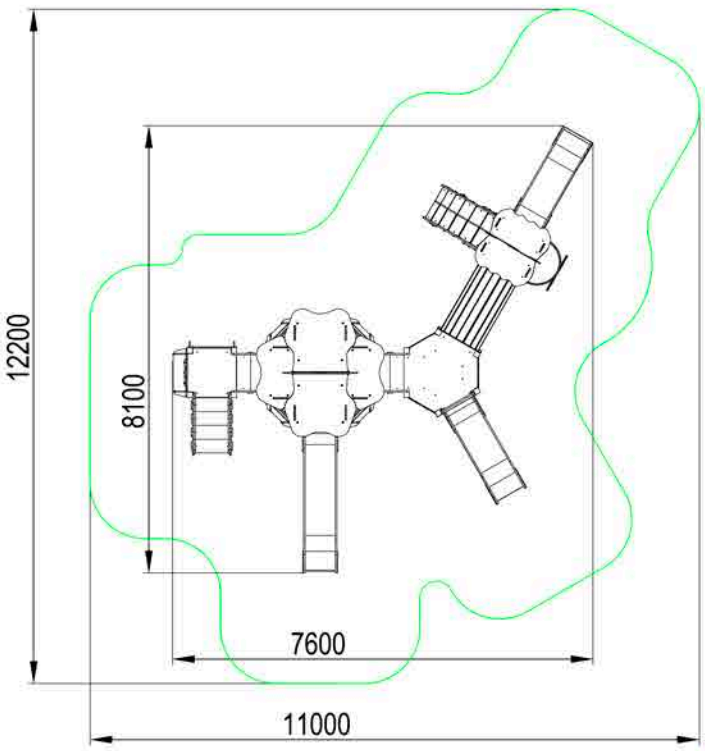

Площадь зоны безопасности
59,8 м2

Общая высота 3700 мм
Высота пола 1000; 1500 мм
Высота горки 1000; 1500 мм

ИКС-БИО 1.05
8100x7600x3700

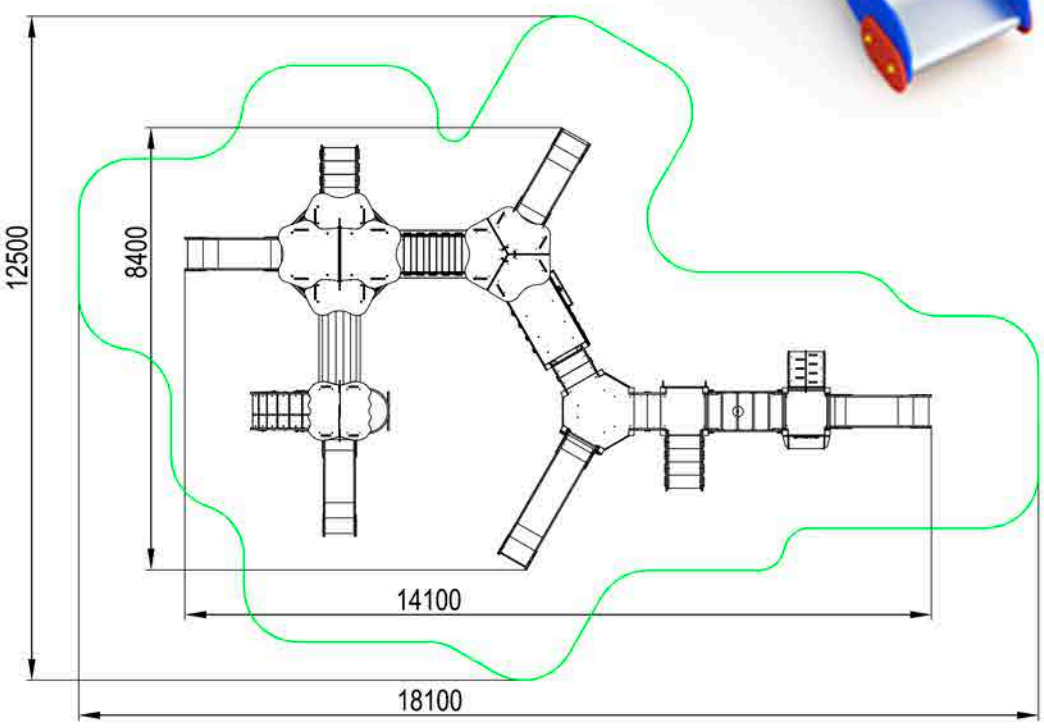

Общая высота 3000 мм
Высота пола 1000; 1500 мм
Высота горки 1000; 1500 мм

веселые игры на свежем воздухе

Площадь зоны безопасности
67,7 м2

ИКС-БИО 1.06
14100x8400x3000

Общая высота 2900 мм
Высота пола 1000; 1500 мм
Высота горки 1000; 1500 мм

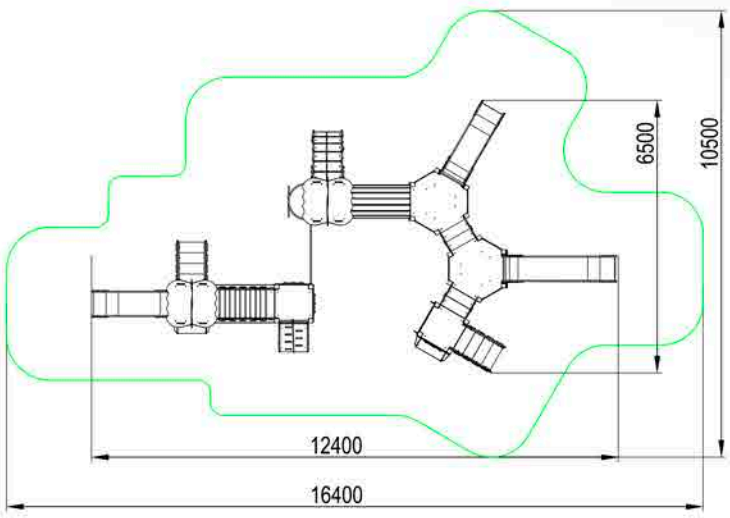

Площадь зоны безопасности
105 м2

ИКС-БИО 1.07
12400x6500x2900

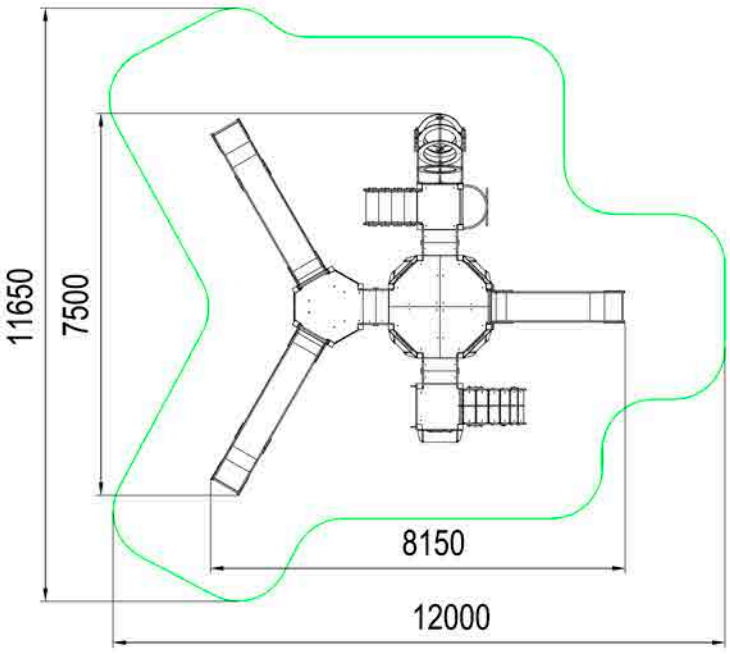

Площадь зоны безопасности
94 м2

новинка!

Общая высота 2800 мм
Высота пола 1000; 1500; 2000 мм
Высота горки 1500; 2000 мм

ИКС-БИО 1.08
8150x7500x2800

Площадь зоны безопасности
43,1 м2

Общая высота 3500 мм
Высота пола 1000; 1500 мм
Высота горки 1500 мм

ИКС-БИО 1.09
4800x4200x3500

Площадь зоны безопасности
102,5 м2

Общая высота 3300 мм
Высота пола 1000; 1500 мм
Высота горки 1000; 1500 мм

ИКС-БИО 1.14
11450x6700x3300

Площадь зоны безопасности
40,3 м2

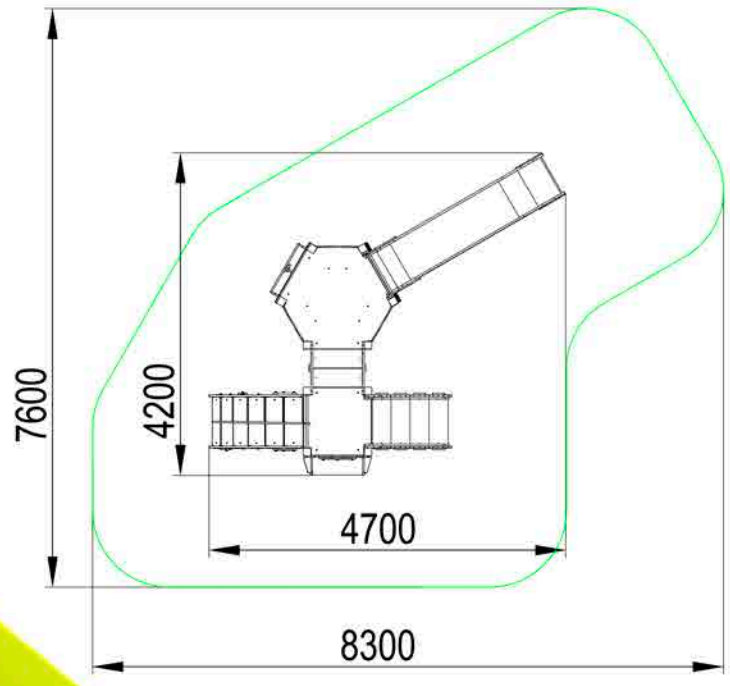

Общая высота 3500 мм
Высота пола 1000; 1500 мм
Высота горки 1500 мм

ИКС-БИО 1.16
4700x4200x3500

Площадь зоны безопасности
73,4 м2

любимые горки!

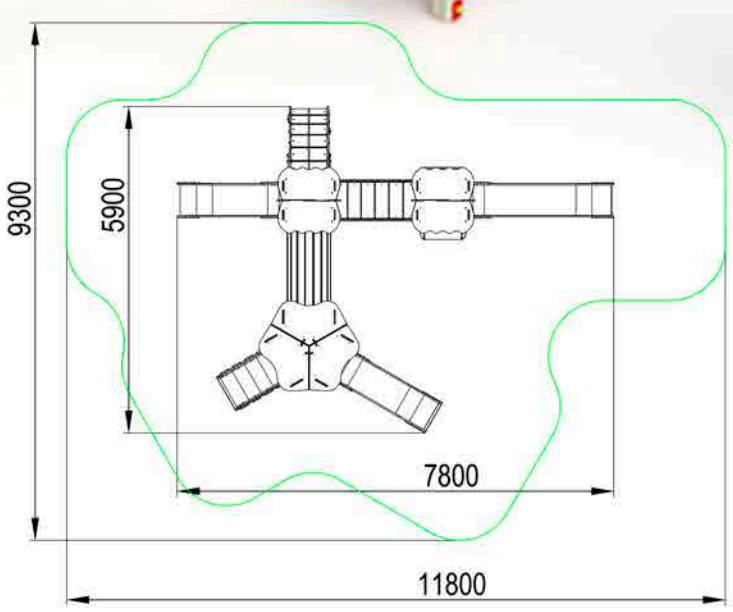

Общая высота 3300 мм
Высота пола 1000; 1500 мм
Высота горки 1000; 1500 мм

ИКС-БИО 1.18
7800x5900x3300

для детей
3-12 лет

Материалы: влагостойкая фанера;
клееный брус 100х100 мм;
оцинкованный крепеж;
пластиковые заглушки;
оцинкованные цепи d=6мм;
пластиковые развивающие элементы (счеты)

Общая высота 2400 мм
Высота пола 500 мм
Высота горки 500 мм

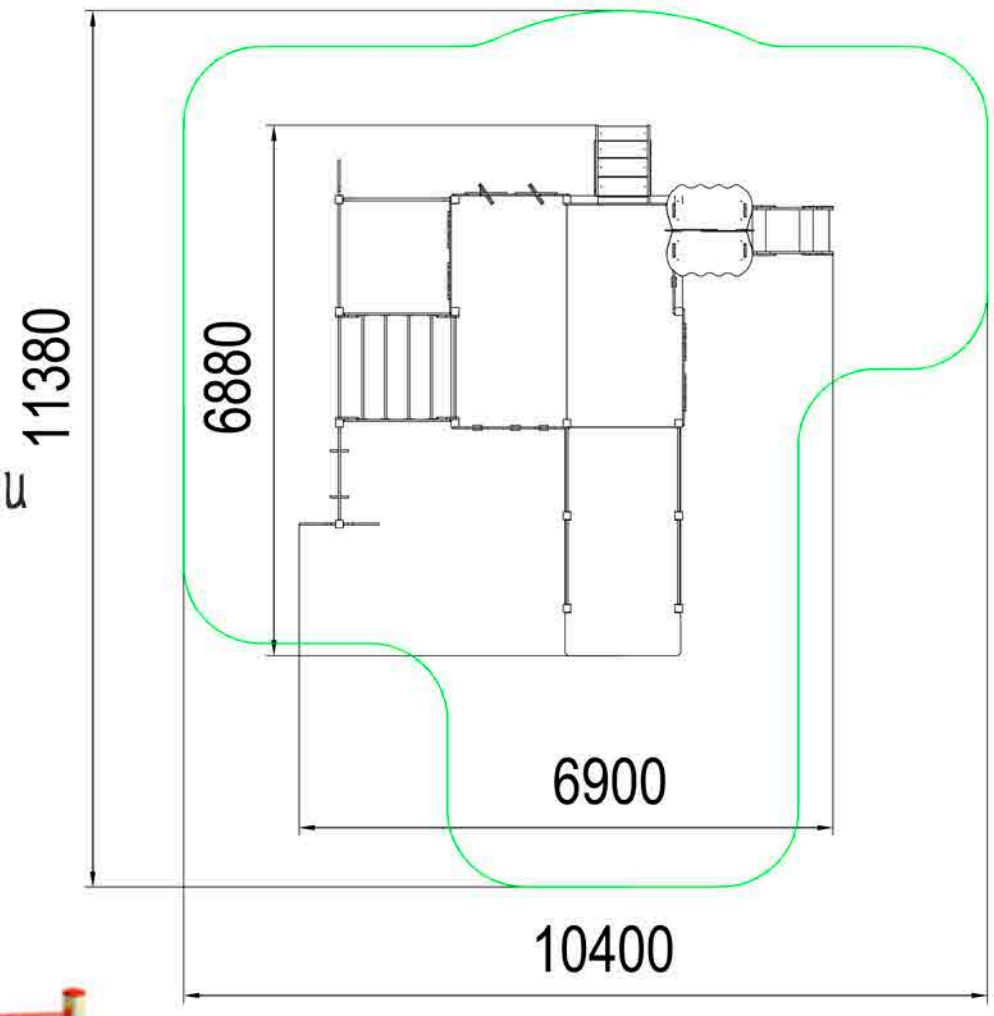

пластиковые заглушки на места резьбовых соединений

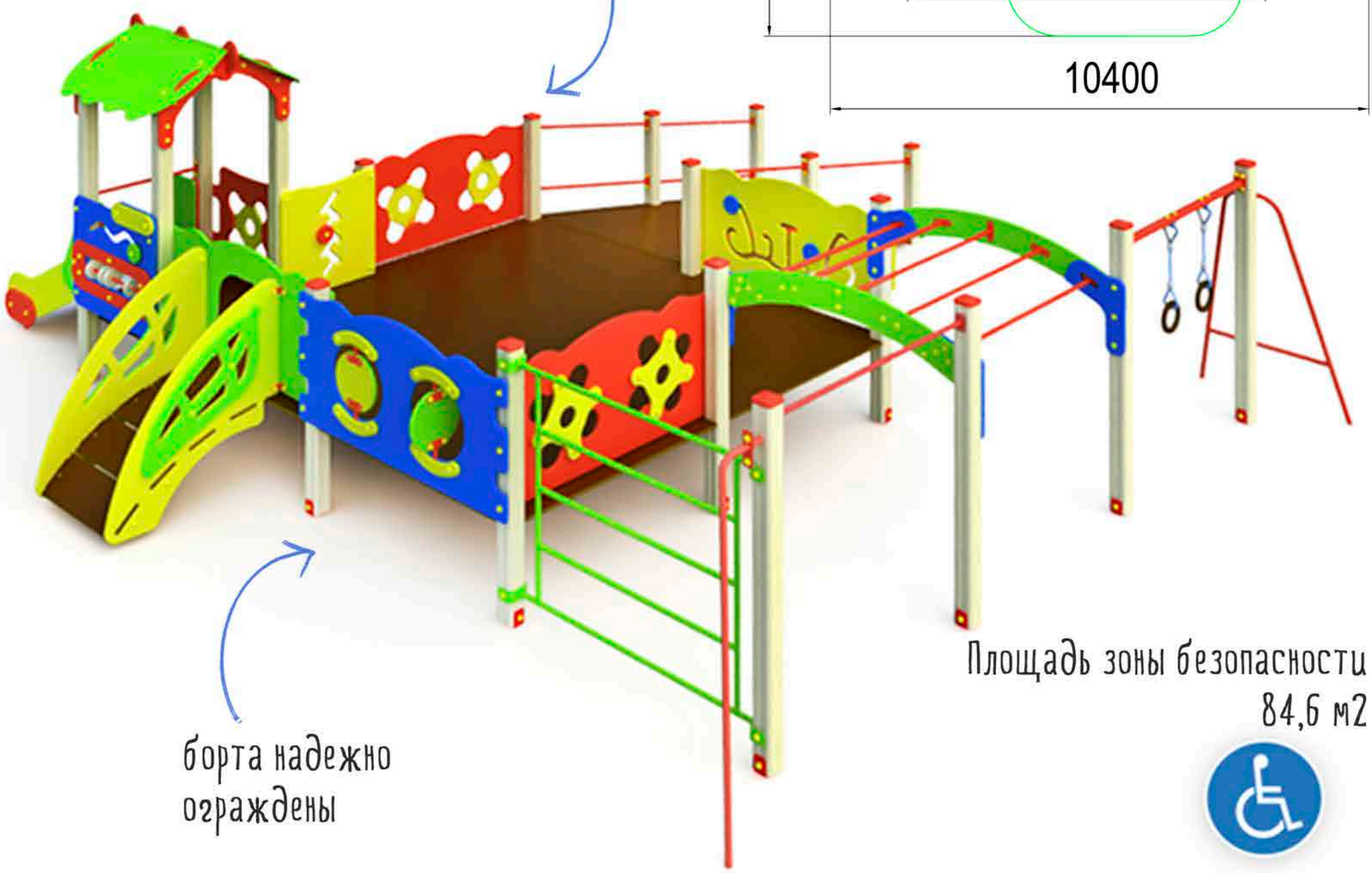

борта надежно ограждены

Площадь зоны безопасности 84,6 м2

МГН 1.01
6900x6880x2400

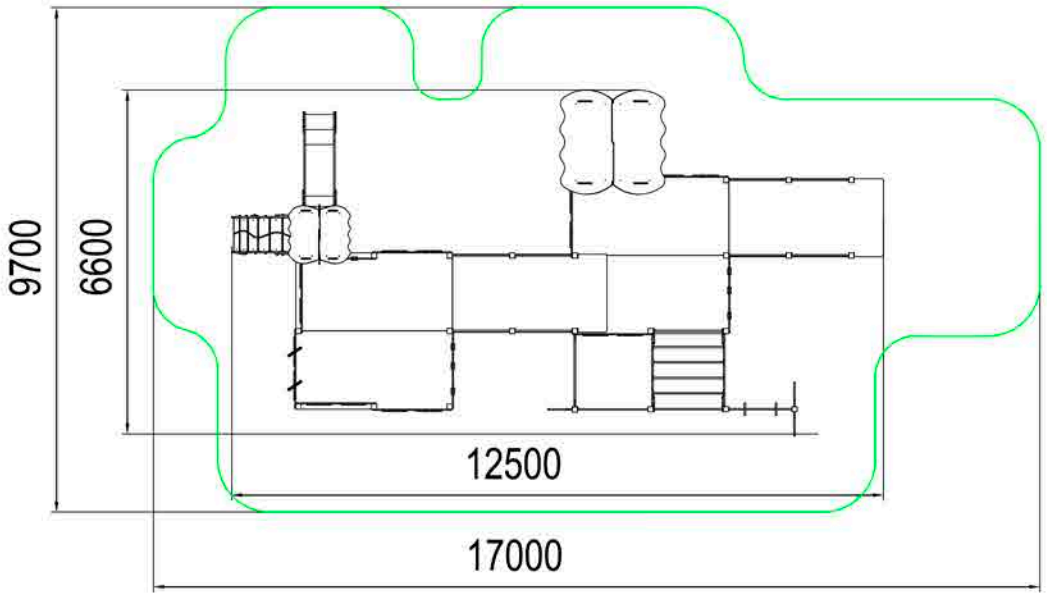

Площадь зоны безопасности
132,6 м2

Общая высота 2900 мм
Высота пола 500; 1000 мм
Высота горки 1000 мм

МГН 1.02
12500x6600x2900

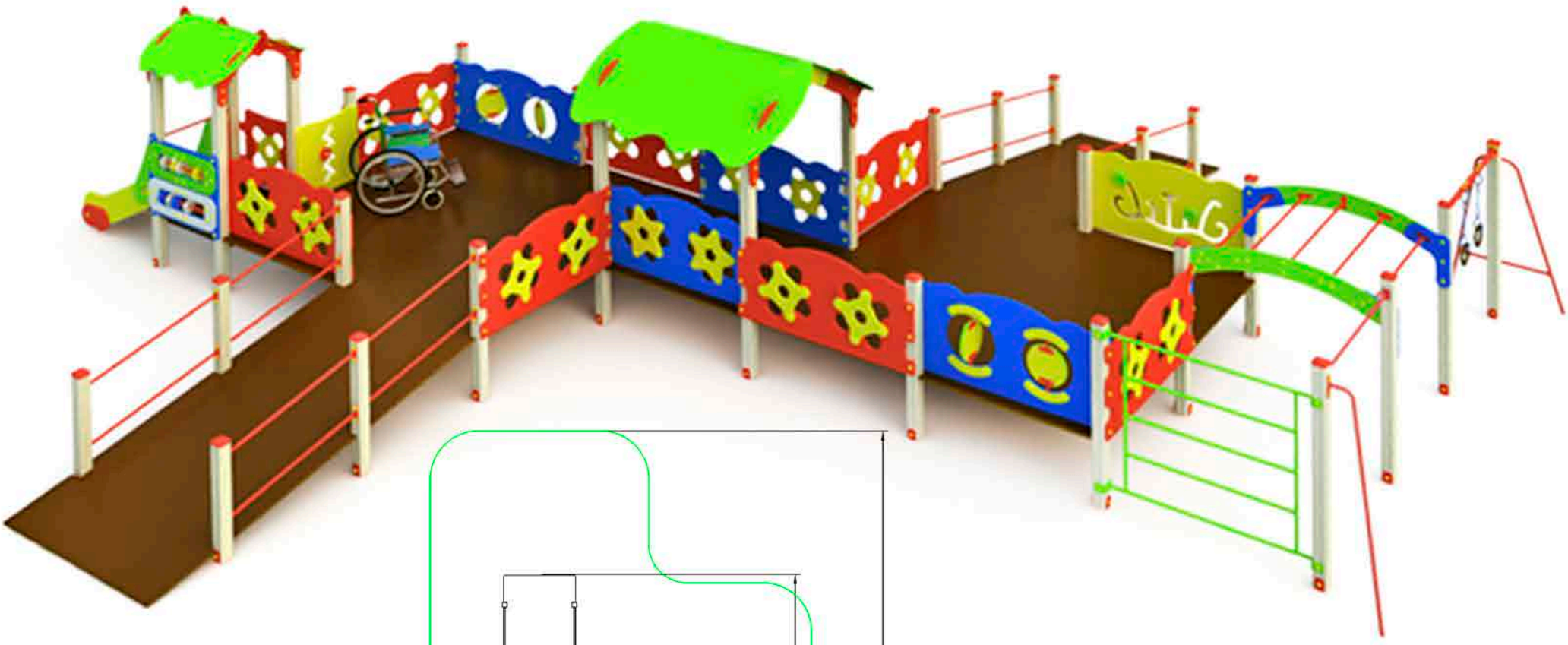

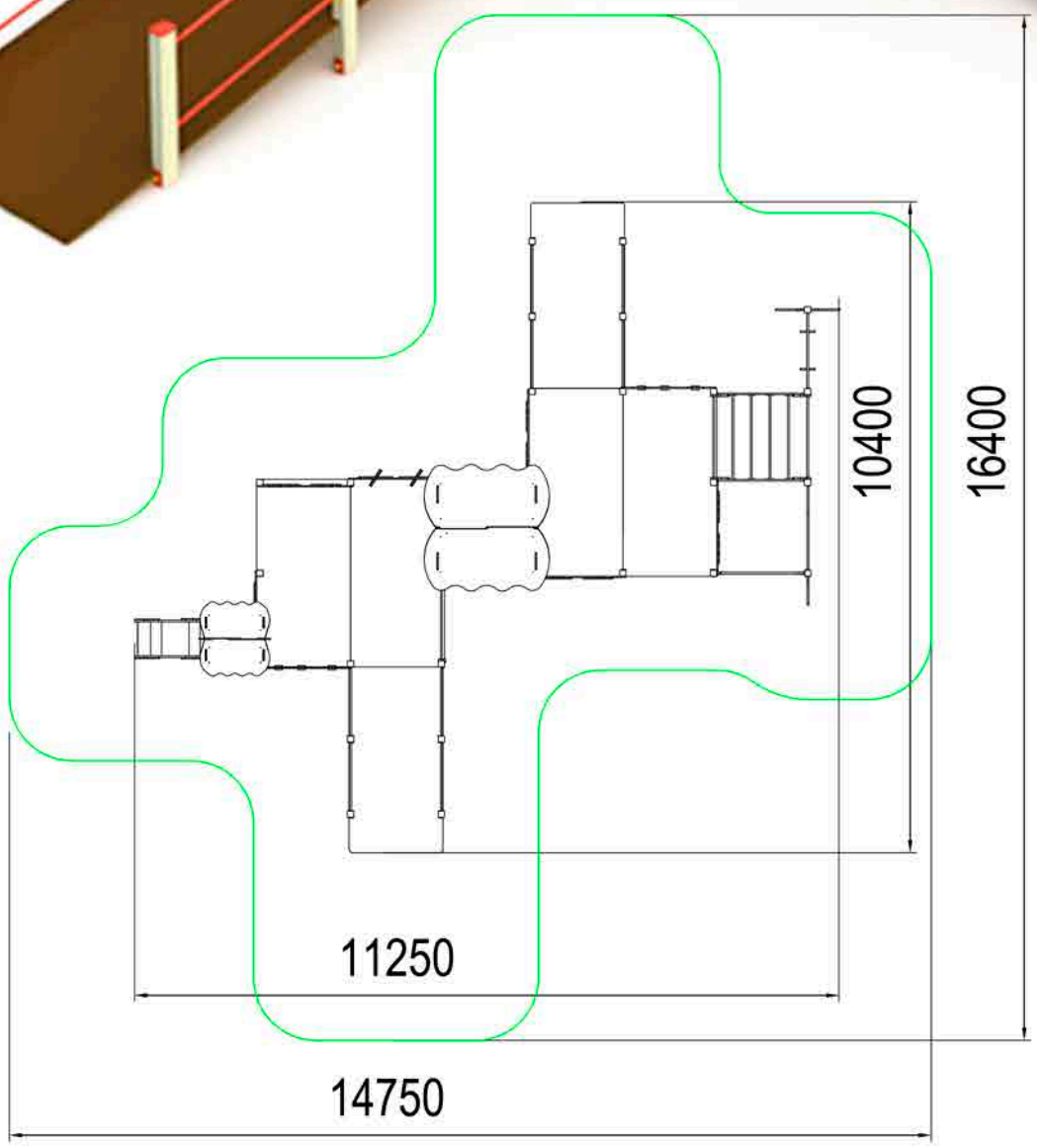

Общая высота 3000 мм
Высота пола 500 мм
Высота горки 1000 мм

- максимальная безопасность
- комплексы продуманы и доработаны до мелочей

Площадь зоны безопасности
132,5 м2

МГН 1.04
11250x10400x3000

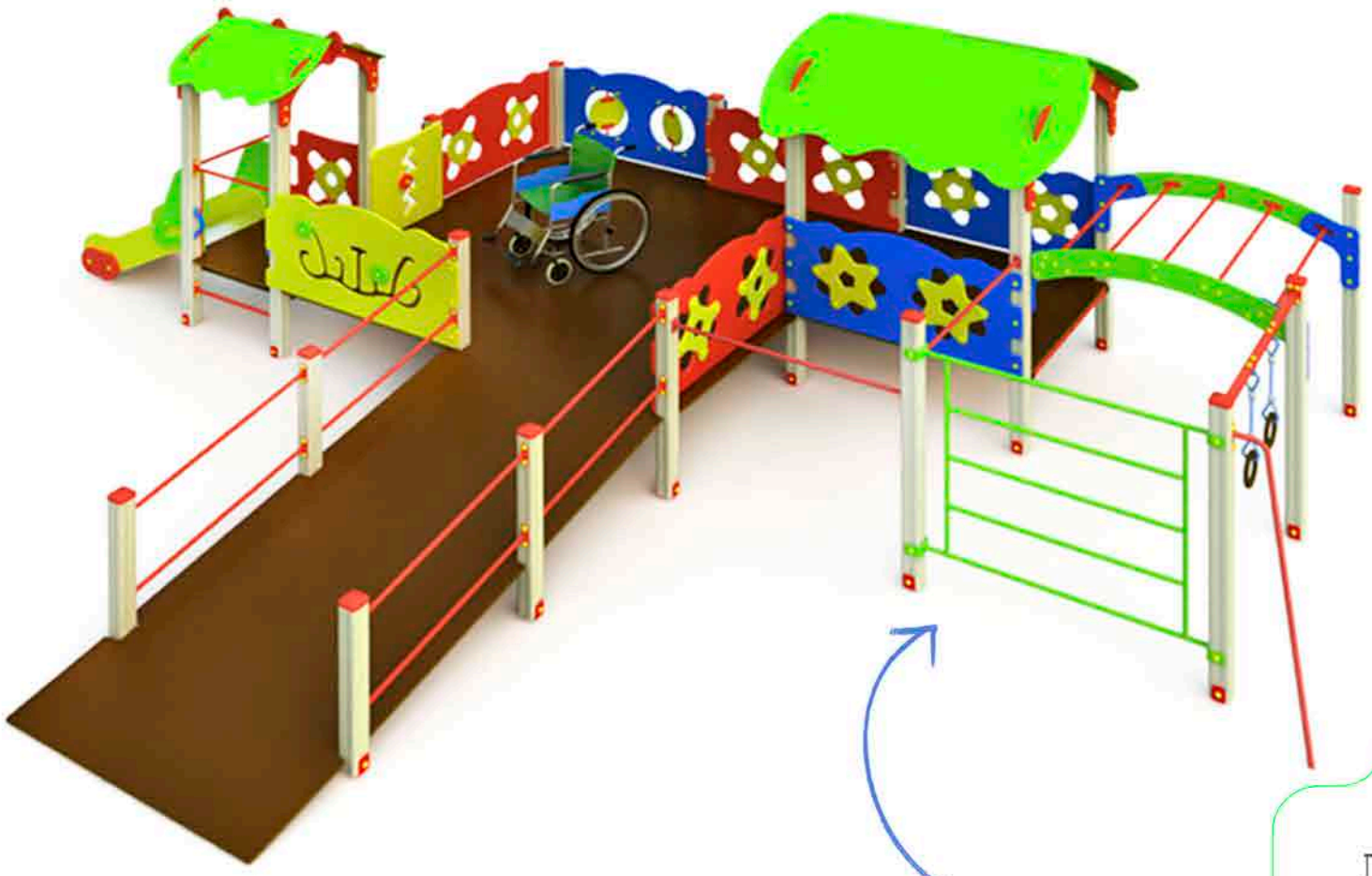

Площадь зоны безопасности
94 м2

лестница
для лазания

оцинкованный крепеж

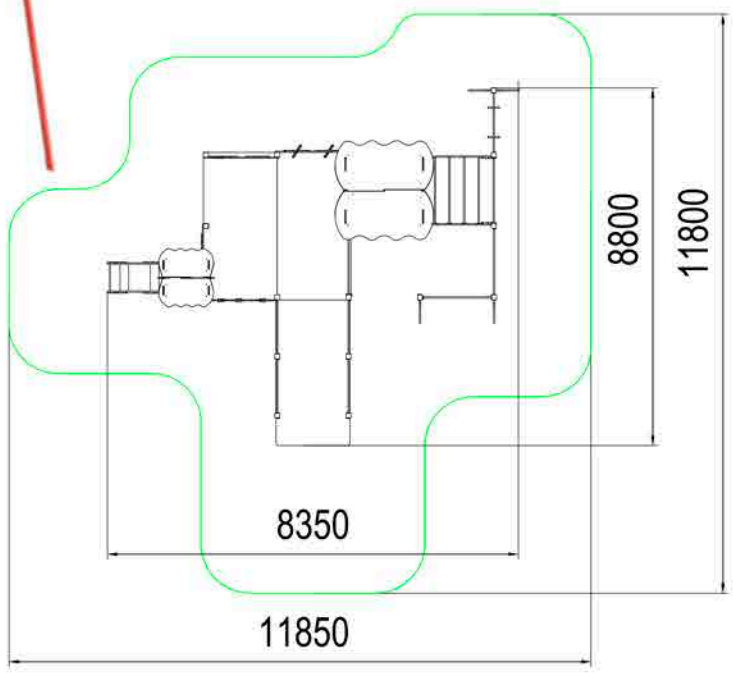

Общая высота 3000 мм
Высота пола 500 мм
Высота горки 500 мм

МГН 1.05
8800x8350x3000

Общая высота 2900 мм
Высота пола 500 мм
Высота горки 500 мм

надежное ограждение

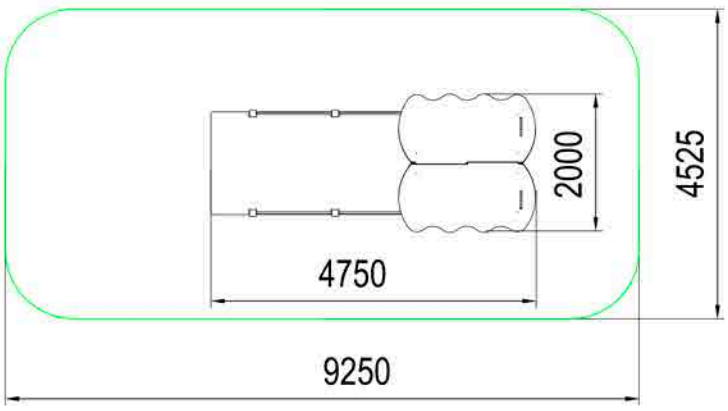

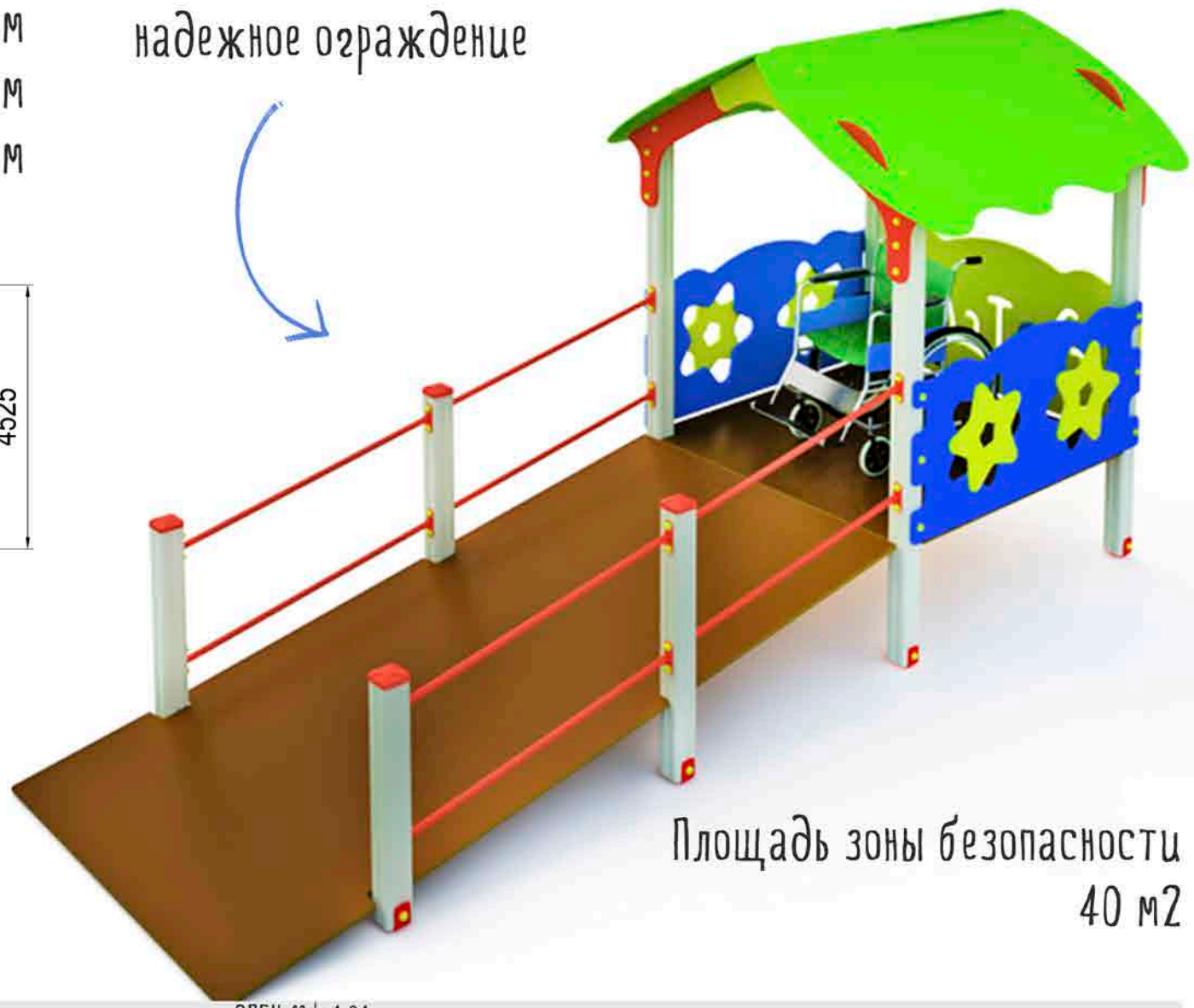

Площадь зоны безопасности
40 м2

СПЕЦ МФ 1.01
4750x2000x2900

Площадь зоны безопасности
17,4 м2

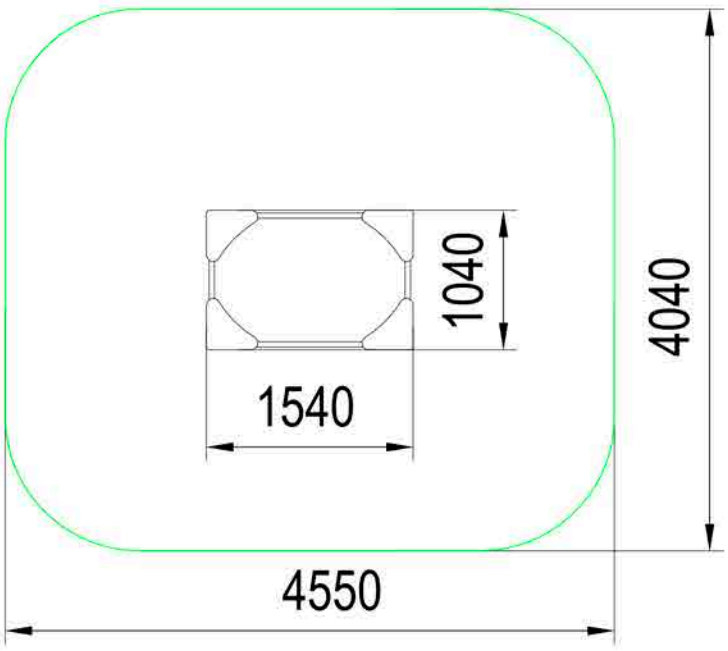

Общая высота 820 мм

СПЕЦ МФ 1.02
1540x1040x820

Площадь зоны безопасности
132,5 м2

Общая высота 820 мм

иллюминатор
из прозрачного
поликарбоната

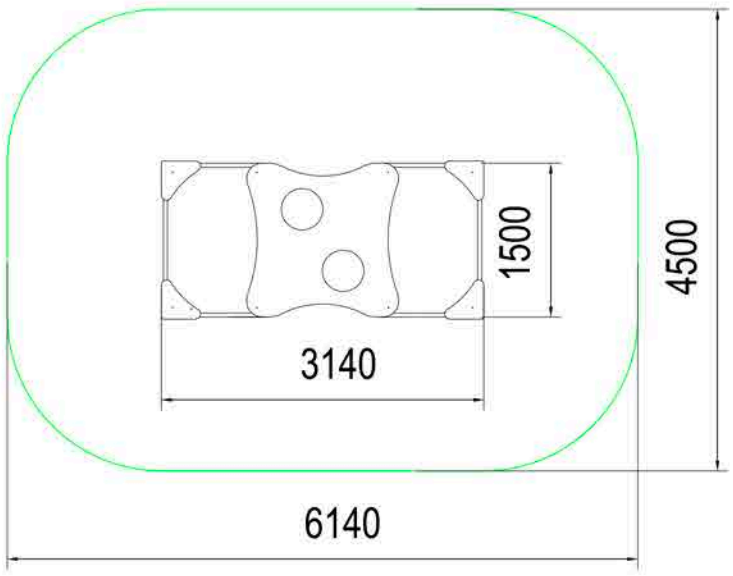

СПЕЦ МФ 1.03
3140x1500x820

Оборудование для детских площадок

Оборудование для детских площадок включает:

- Горки
- Карусели
- Песочницы
- Качалки на пружине
- Качели
- Качели - балансиры
- Домики, игровые формы
- Машинки
- Детские скамейки
- Детские столики
- Фигуры для лазания

Для детей 3-12 лет

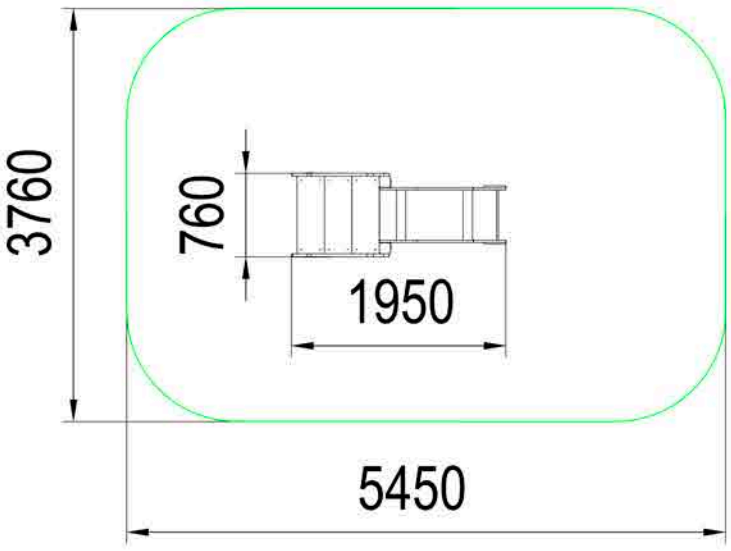

Площадь зоны безопасности
19,6 м2

Общая высота 1200 мм

детские горки

3-7 лет

Малыш МФ 1.67
1950x760x1200

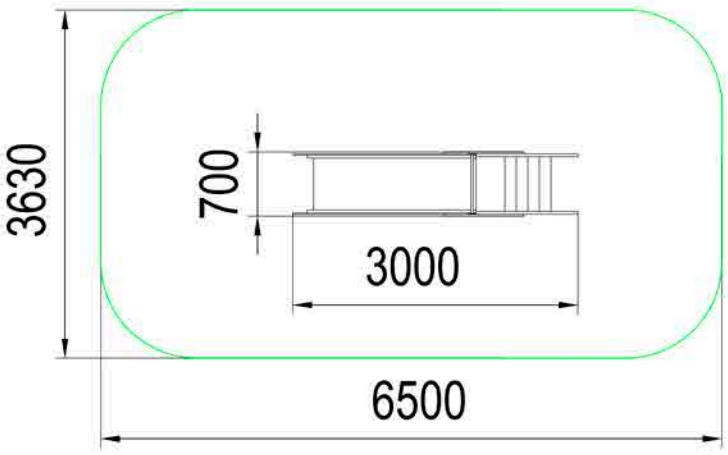

Площадь зоны безопасности
19,6 м2

Общая высота 1800 мм

3-12 лет

Лайм МФ 1.68
3000x700x1800

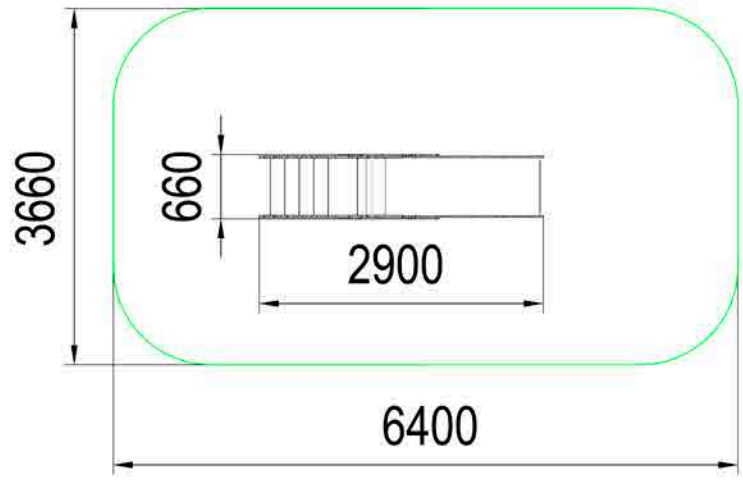

Площадь зоны безопасности
22,6 м2

Общая высота 1800 мм

3-12лет

интересный дизайн

Слоненок МФ 1.68.1
2900x660x1800

детские горки

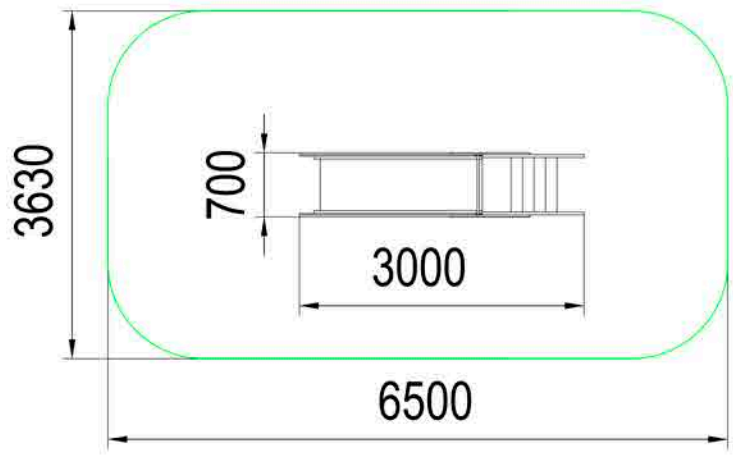

Площадь зоны безопасности
22,6 м2

Общая высота 2000 мм

скругленные углы

3-12лет

Жираф МФ 1.68.2
3000x700x2000

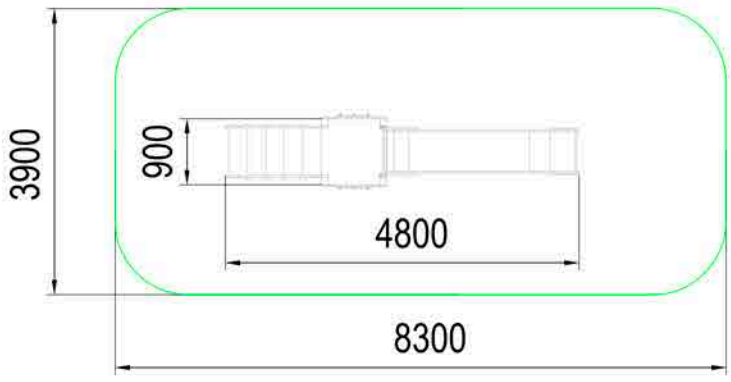

Площадь зоны безопасности
31,5 м2

Общая высота 2300 мм

детские горки

6-12 лет

Гусь МФ 1.81
4800x900x2300

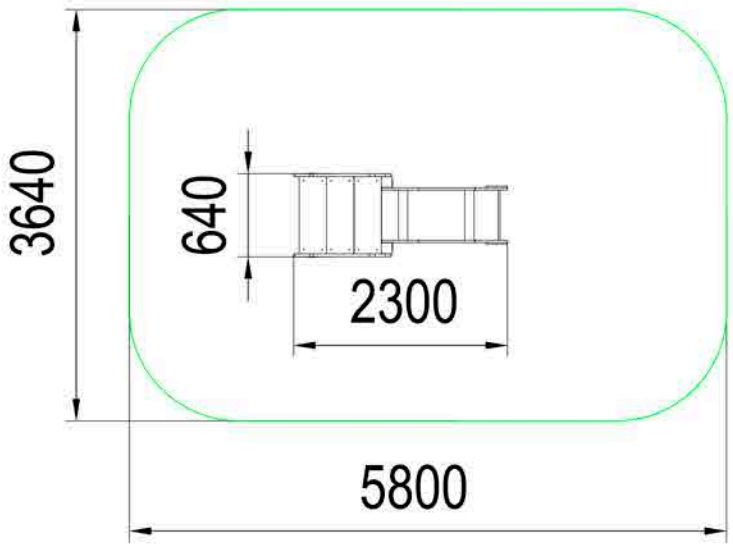

Площадь зоны безопасности
20 м2

Общая высота 1800 мм

новинка!

иллюминатор
из прозрачного
поликарбоната

3-7 лет

Субмарина МФ 1.94
2300x640x1800

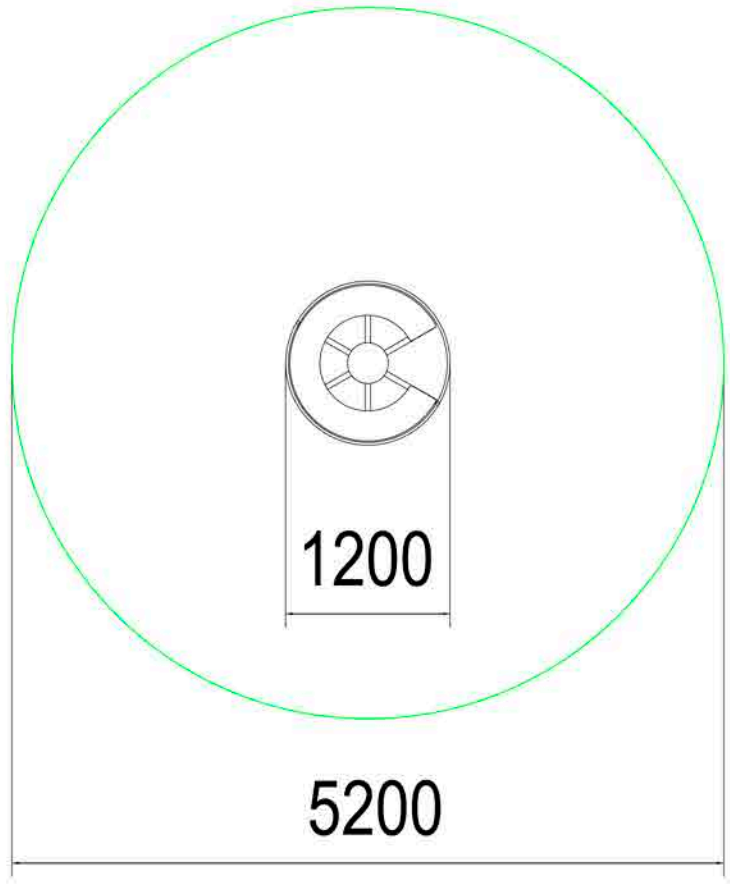

2-7лет

Площадь зоны безопасности
21,2 м2

Общая высота 800 мм

КАР 1.01
ф1200х800

2-7лет

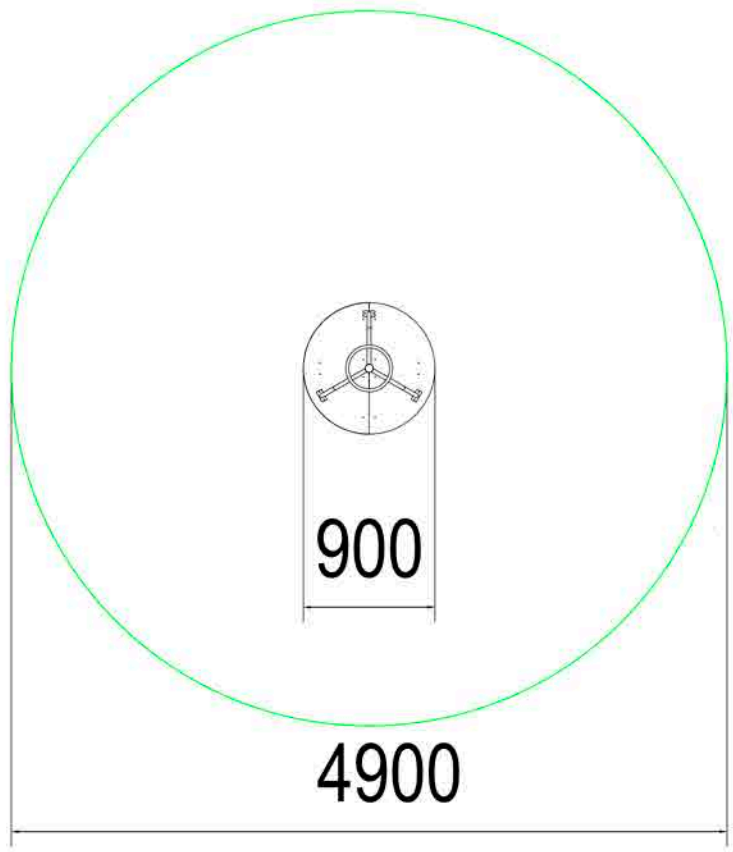

Площадь зоны безопасности
18,8 м2

карусели

Общая высота 800 мм

КАР 1.03
ф900х800

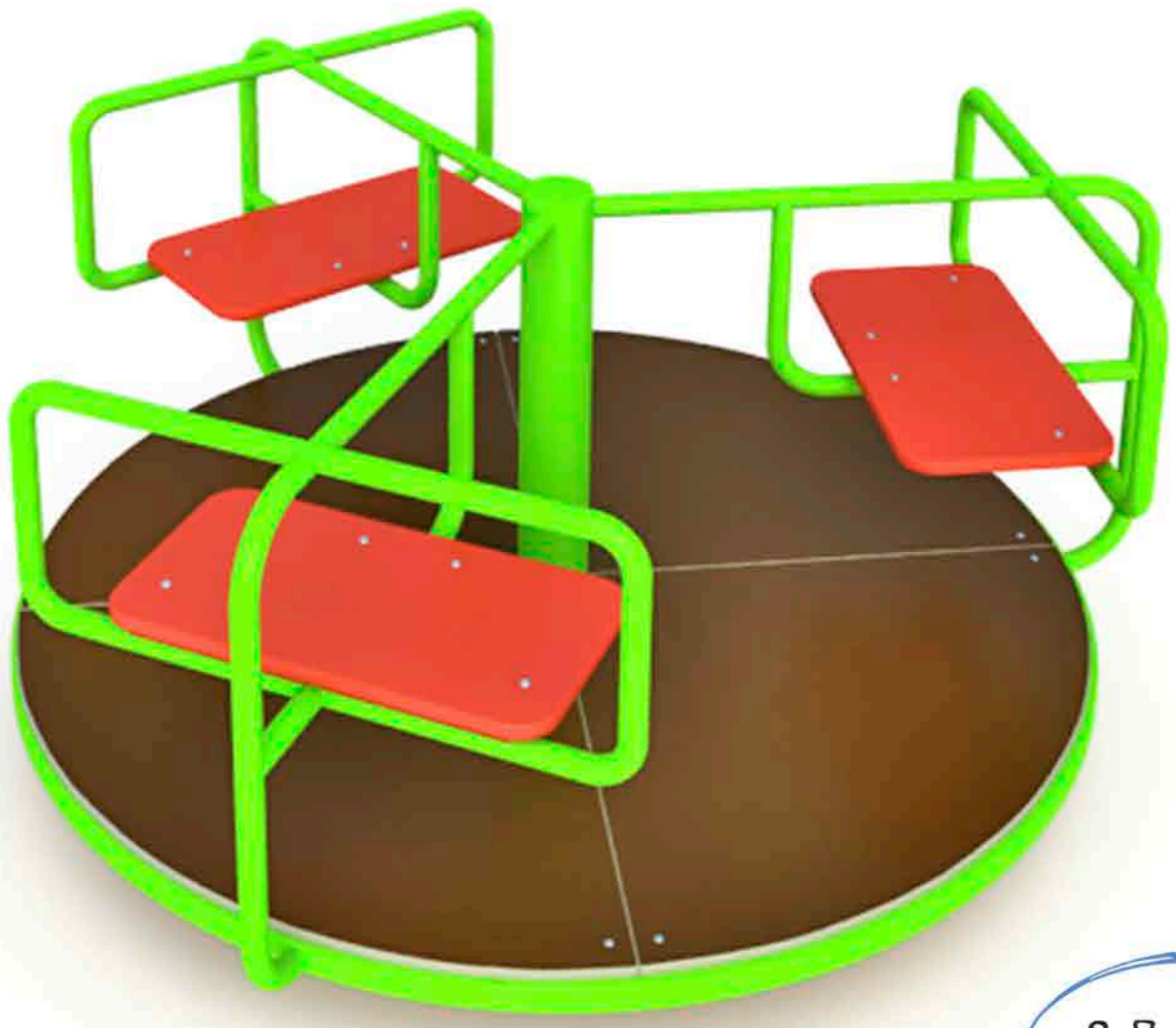

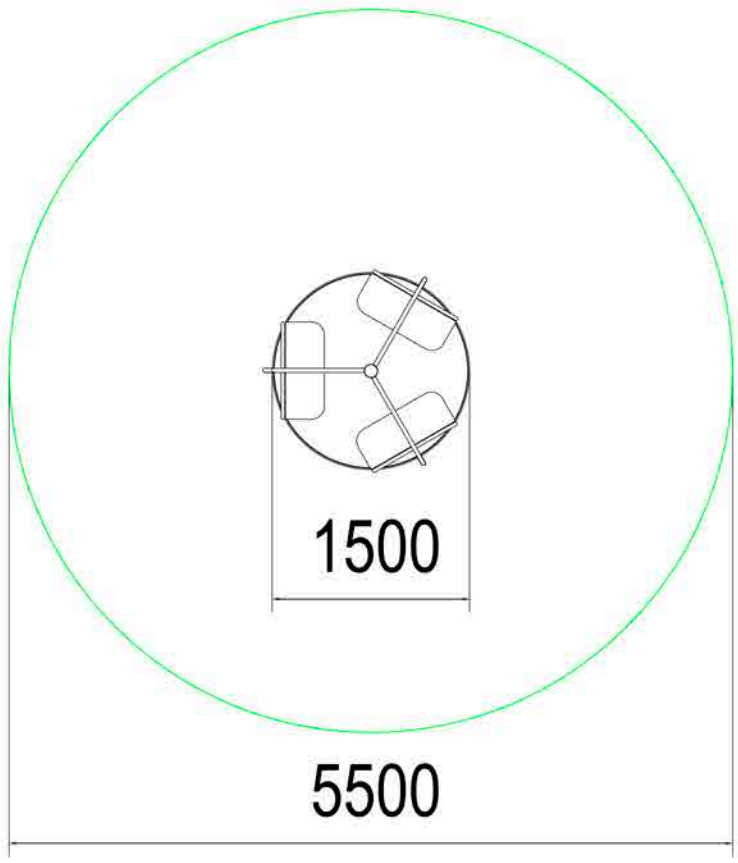

Площадь зоны безопасности
23,7 м2

Общая высота 900 мм

2-7 лет

КАР 1.05
ф1500х900

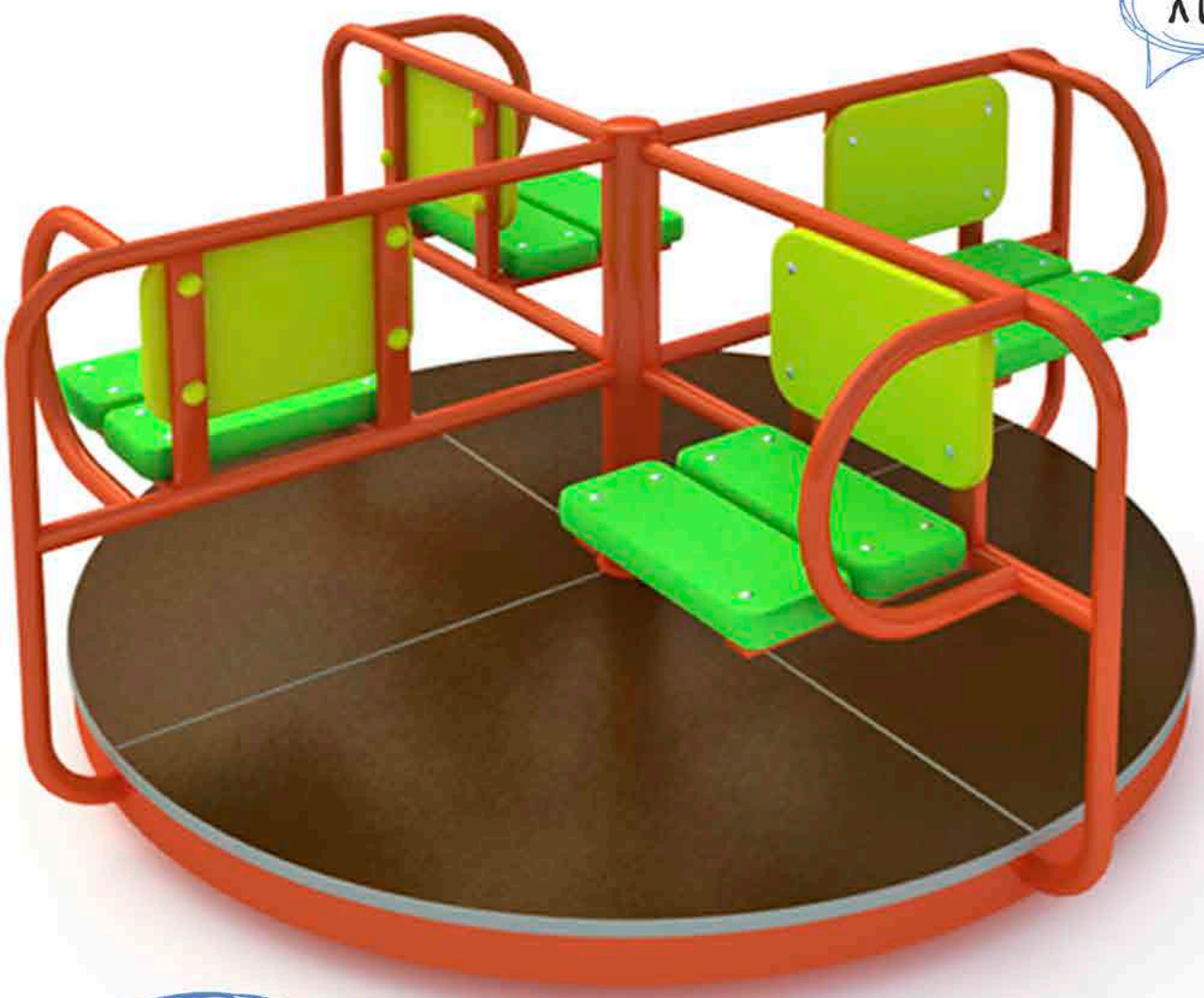

хит!

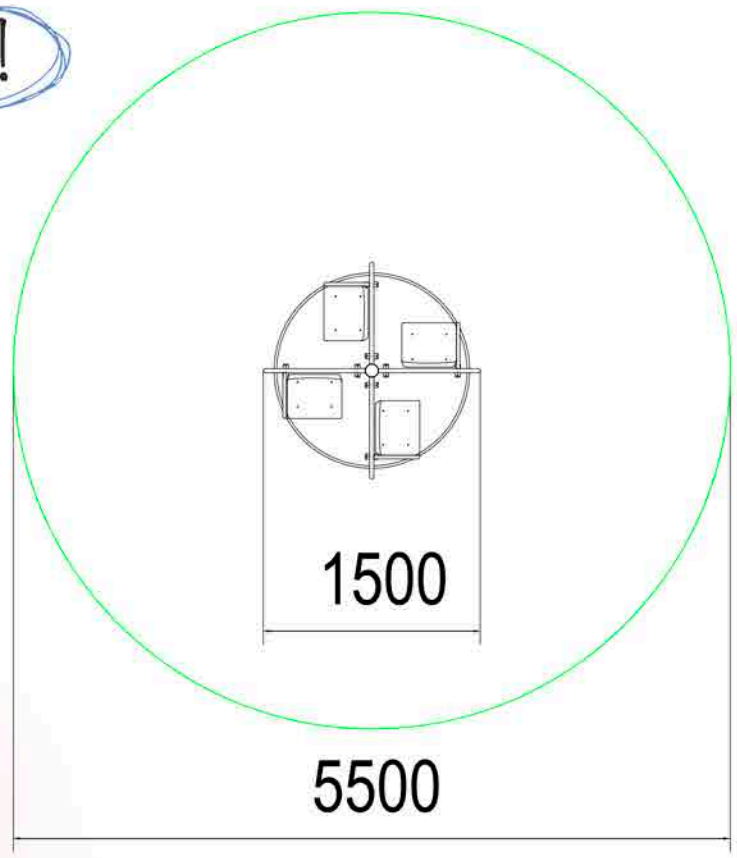

Площадь зоны безопасности
23,7 м2

Общая высота 900 мм

2-7 лет

карусели

КАР 1.08
ф1500х900

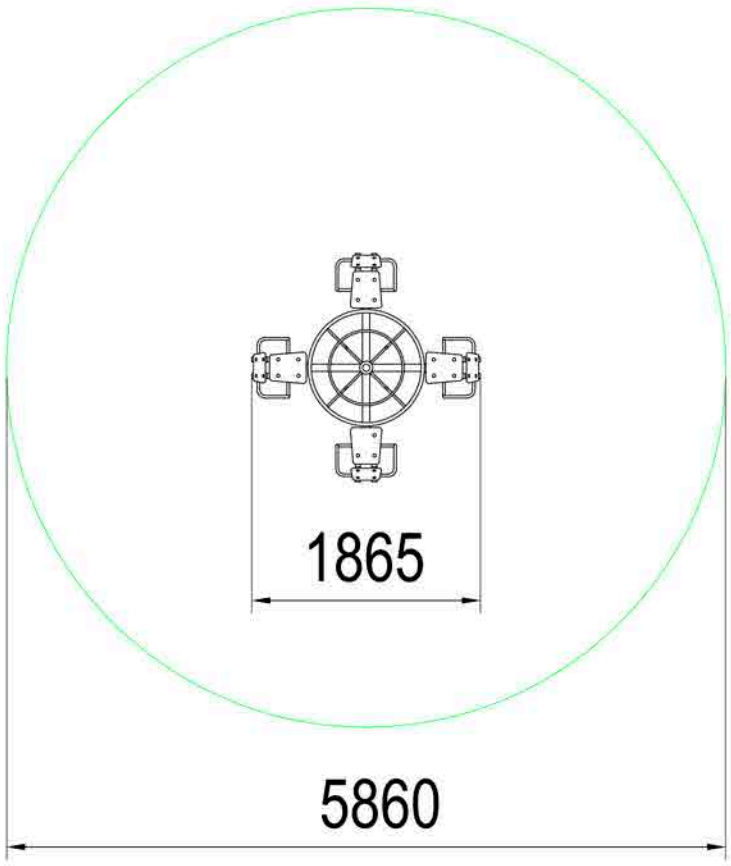

новинка!

2-7лет

Общая высота 900 мм

детская карусель

Площадь зоны безопасности
29 м2

КАР 1.09
ф1865х900

песочницы

Площадь зоны безопасности
10,7 м2

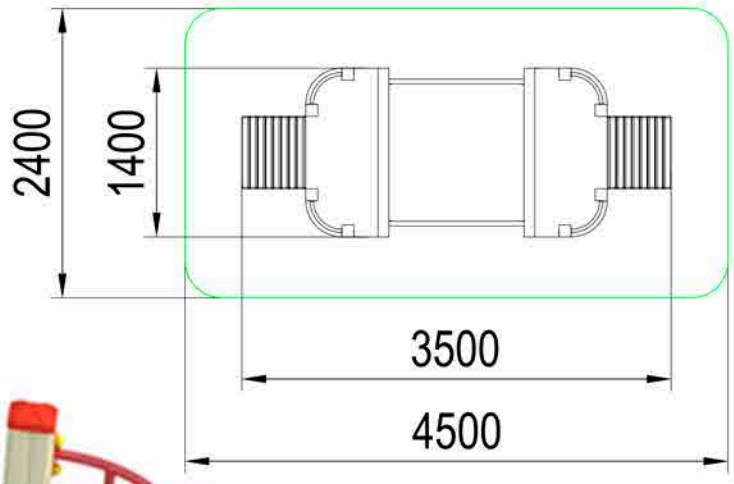

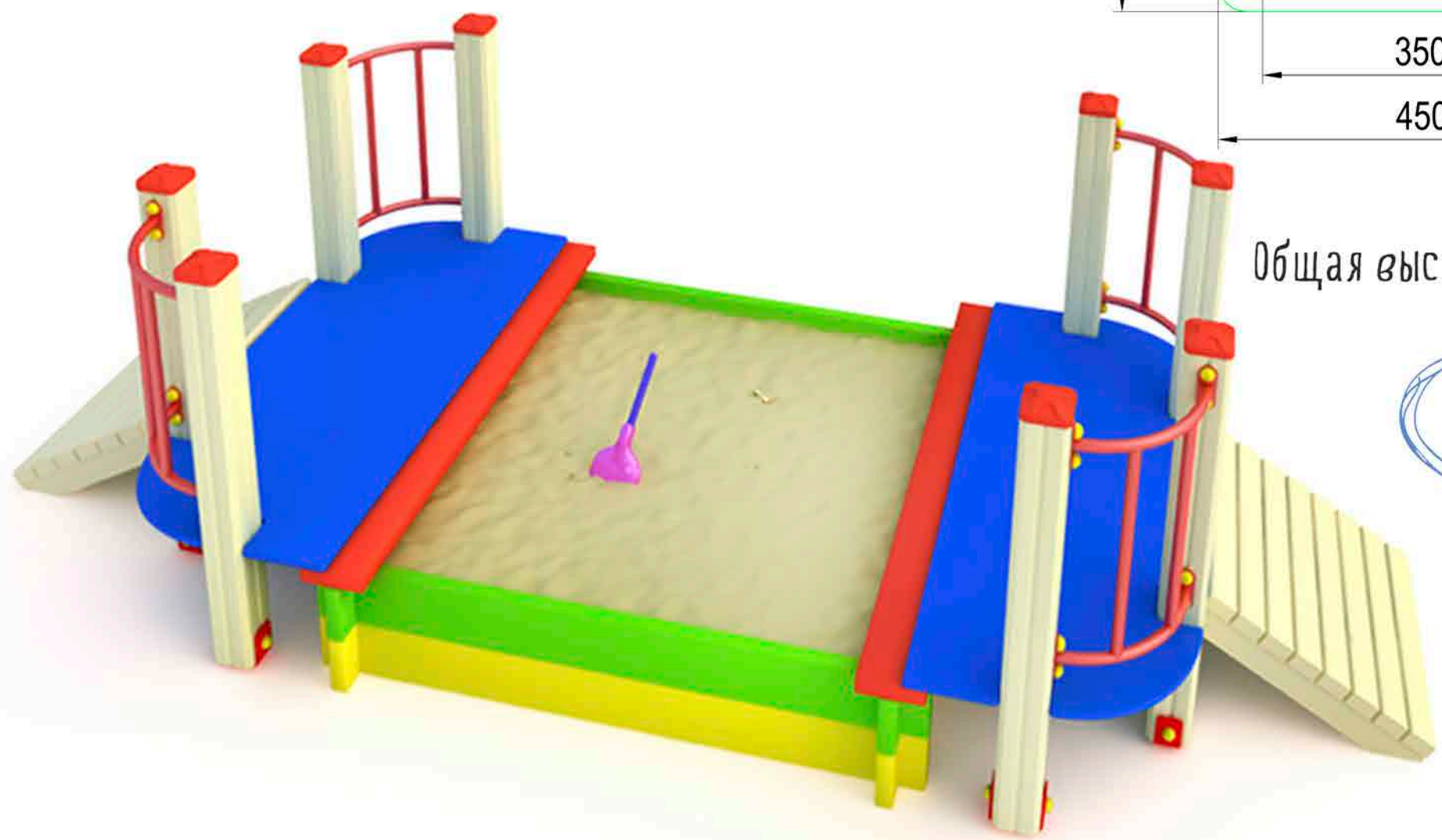

Общая высота 1000 мм

2-7лет

Подиум МФ 1.00
3500х1400х1000

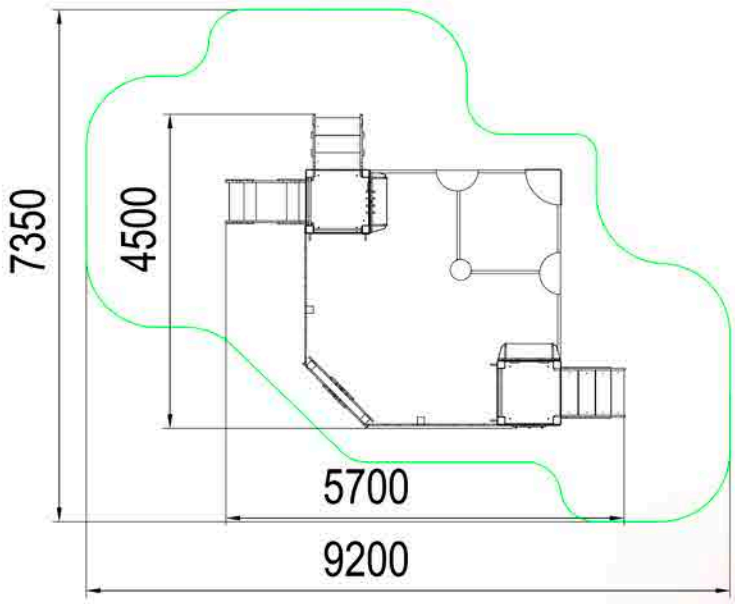

новинка!

Площадь зоны безопасности
43,7 м2

Общая высота 2400 мм

песочницы

Две башни МФ 1.03
5700x4500x2400

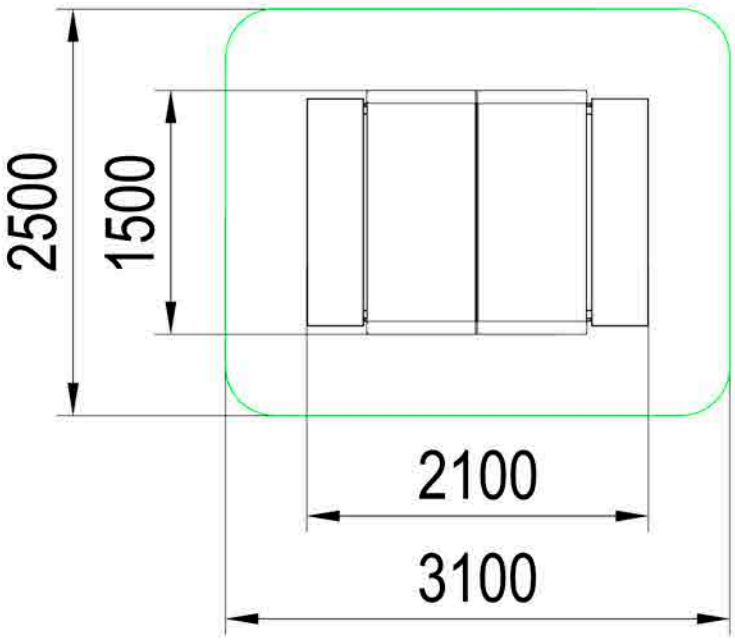

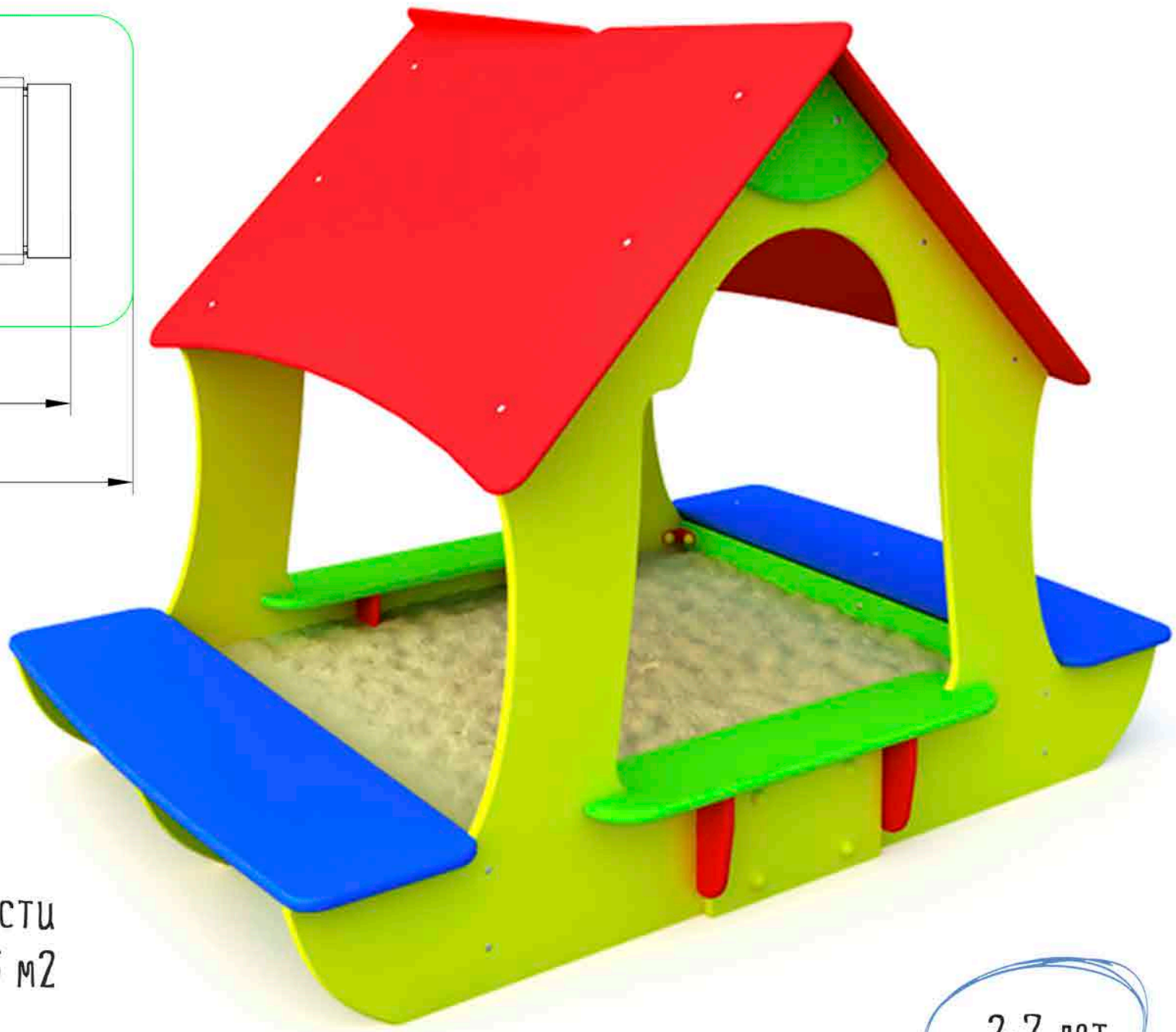

Площадь зоны безопасности
7,6 м2

Общая высота 1600 мм

2-7 лет

Домик МФ 1.08
2100x1500x1600

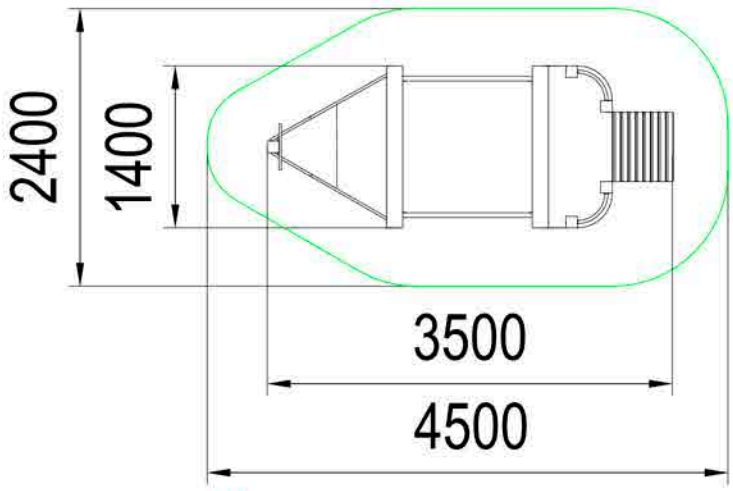

Общая высота 1000 мм

Площадь зоны безопасности
9 м2

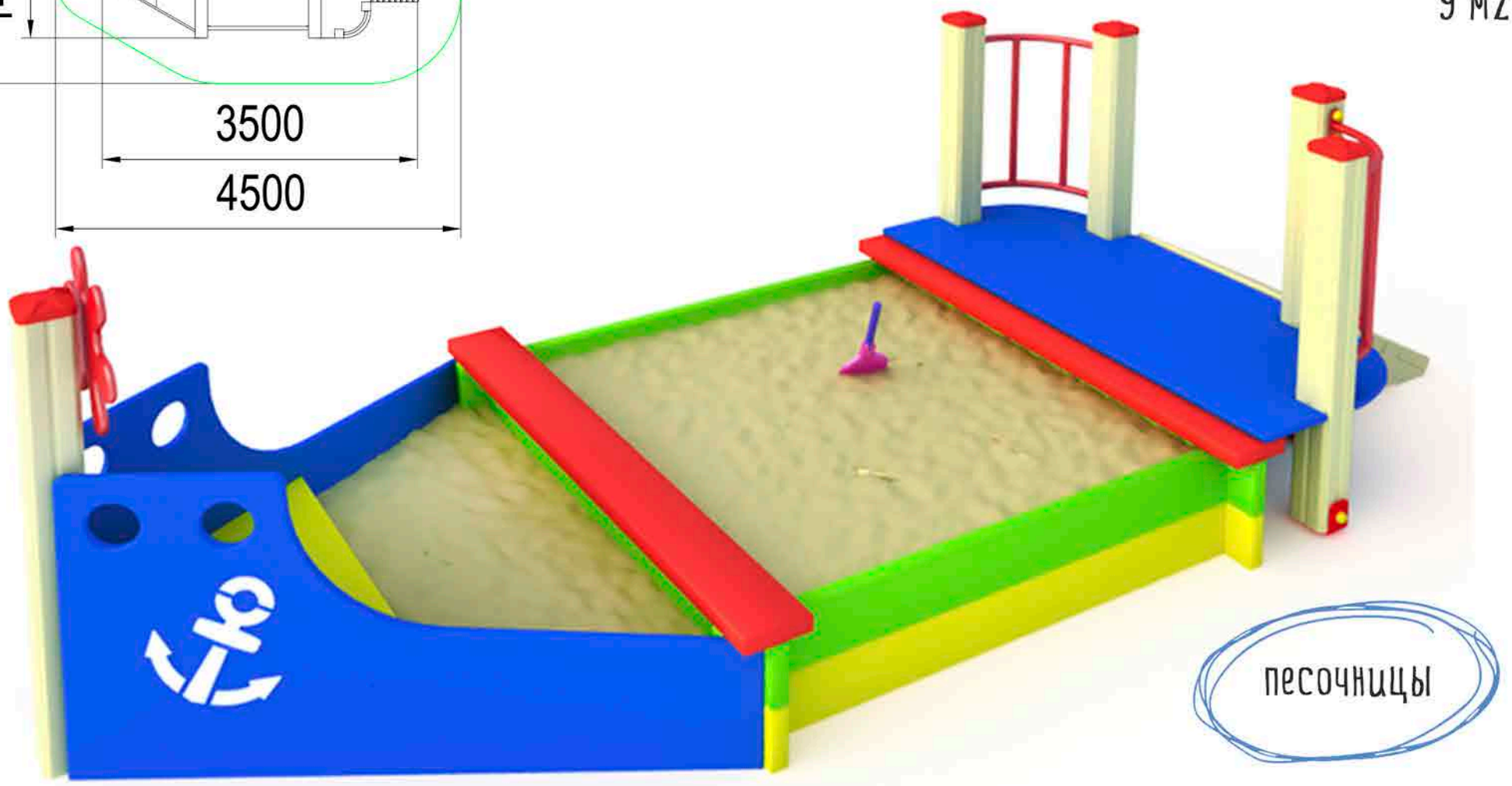

Катер МФ 1.09
3500x1400x1000

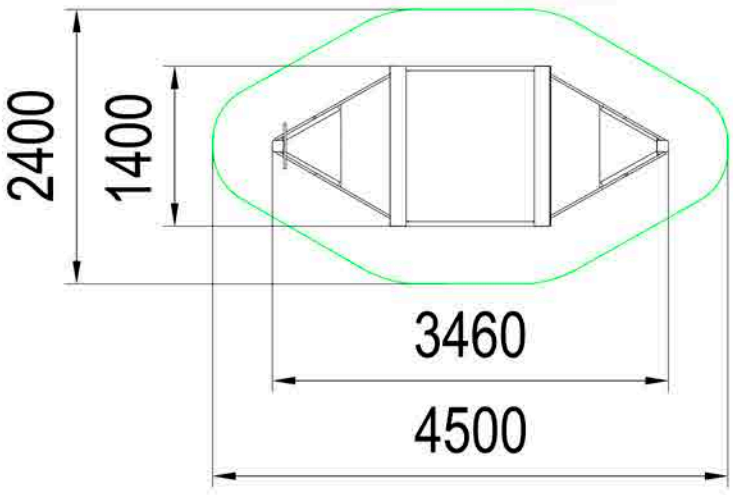

Общая высота 1000 мм

Площадь зоны безопасности
8 м2

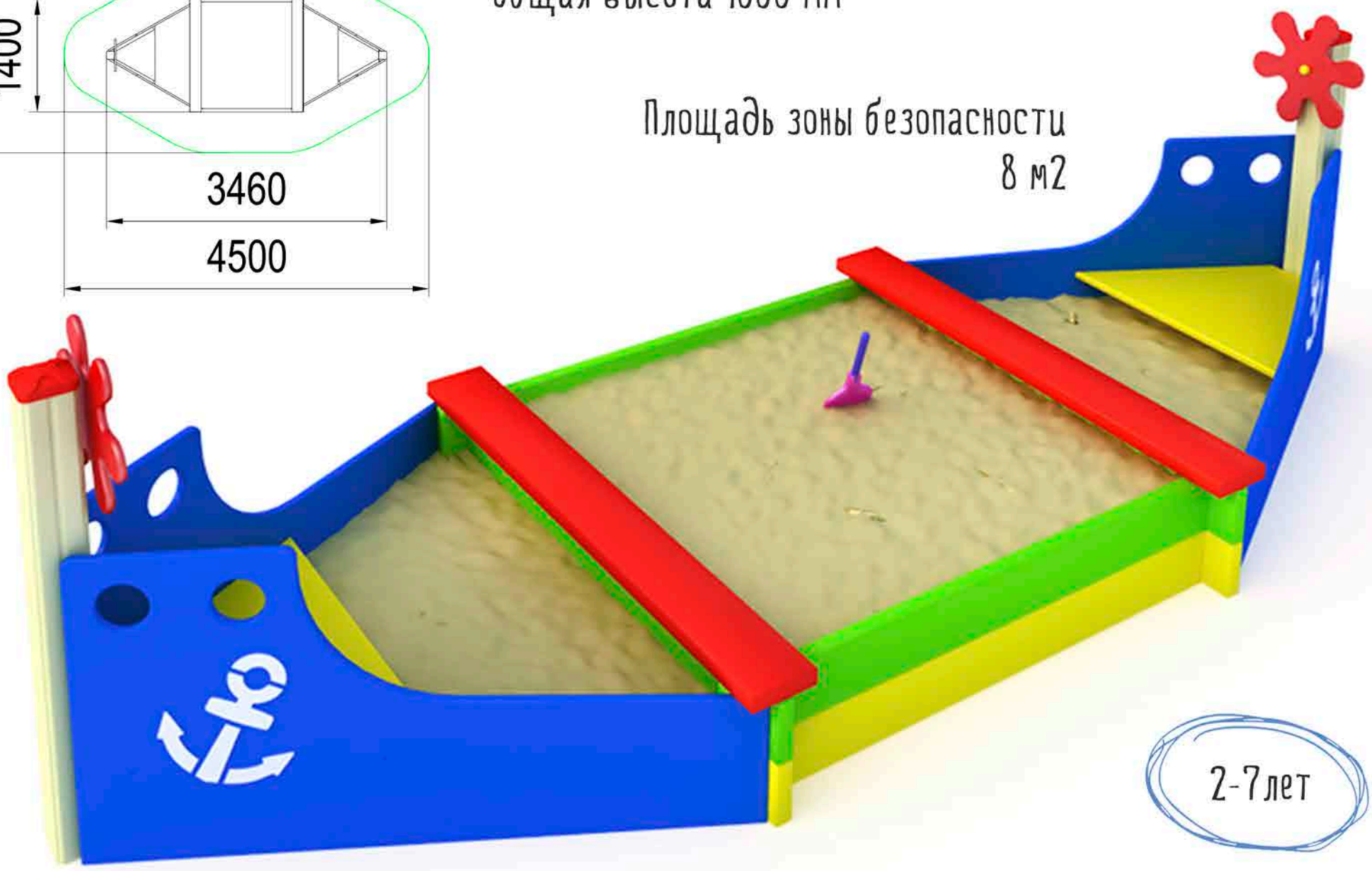

Лодка МФ 1.10
3460x1400x1000

2-7 лет

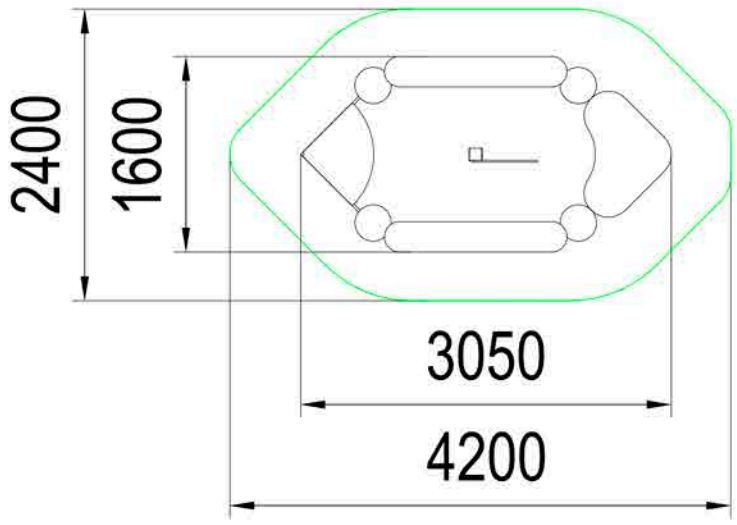

Площадь зоны безопасности
7,8 м2

Общая высота 2500 мм

пластиковые заглушки

песочницы

Парусник МФ 1.11
3050x1600x2500

новинка!

Площадь зоны безопасности
52,2 м2

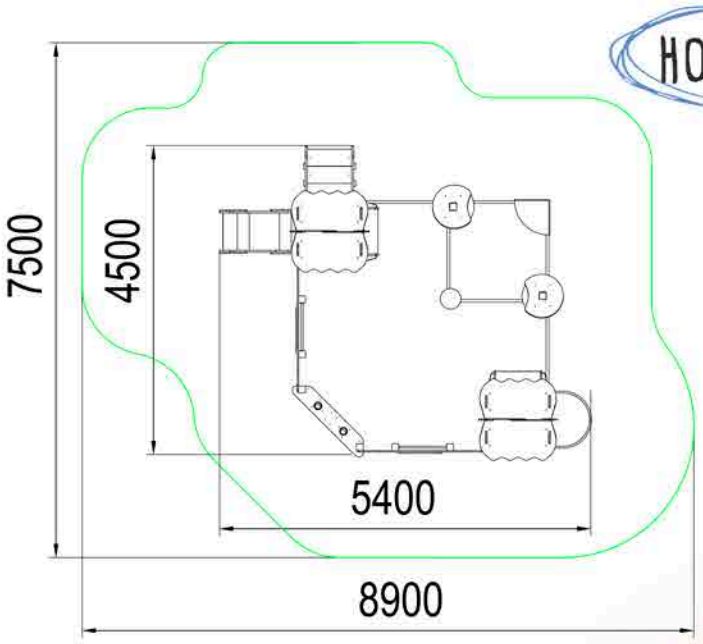

Общая высота 2400 мм

Ранчо МФ 1.12
5400x4500x2400

новинка!

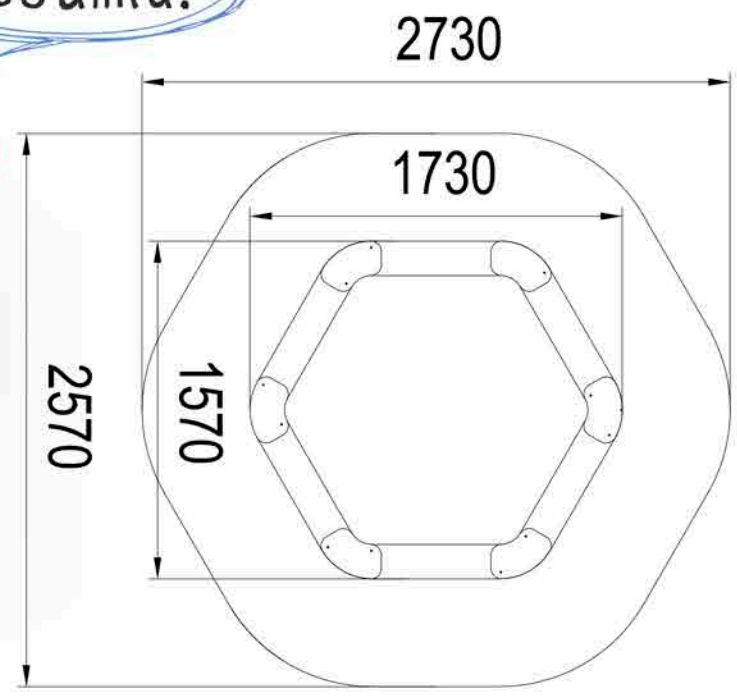

2-7лет

Площадь зоны безопасности
5,5 м2

Общая высота 300 мм

МФ 1.14.2
1730x1570x300

песочницы

Площадь зоны безопасности
5,9 м2

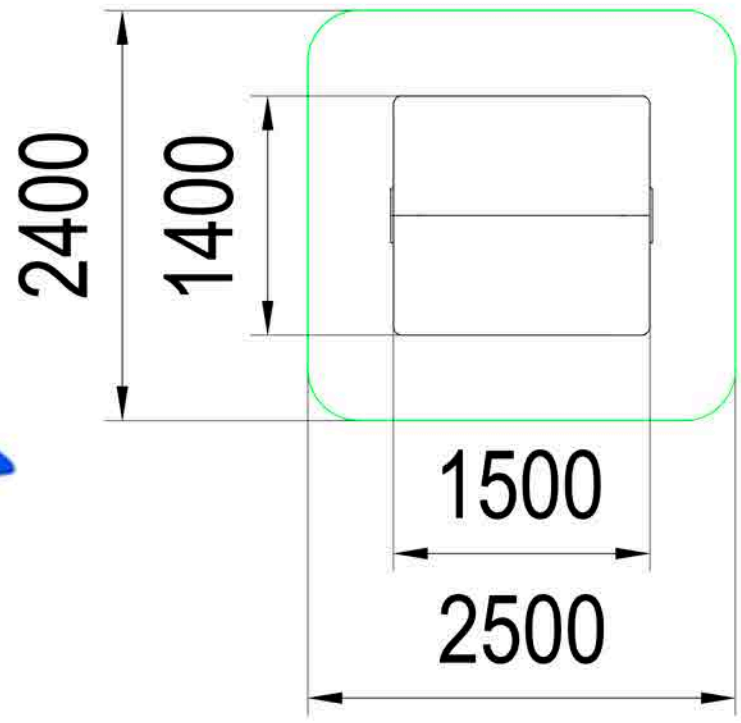

Общая высота 1800 мм

двухкомпонентная краска
надолго увеличит срок
службы деревянных элементов

Под навесом МФ 1.15
1500x1400x1800

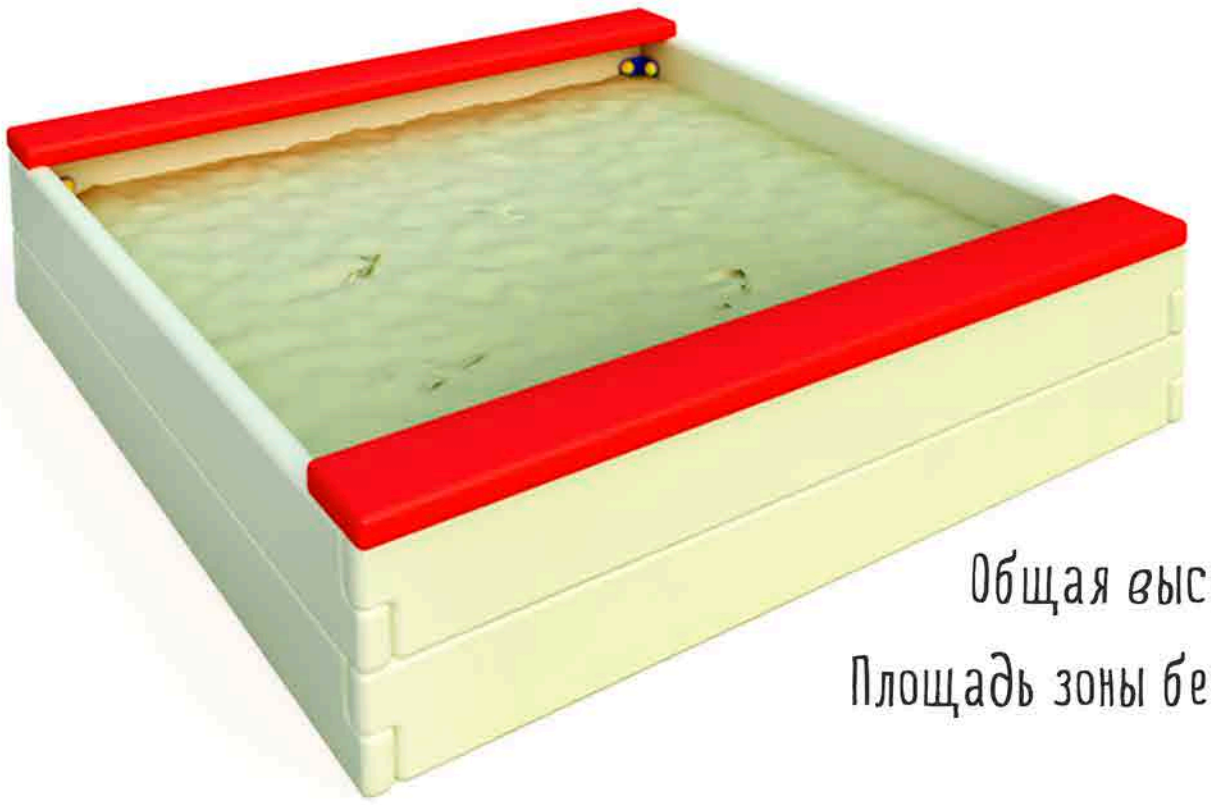

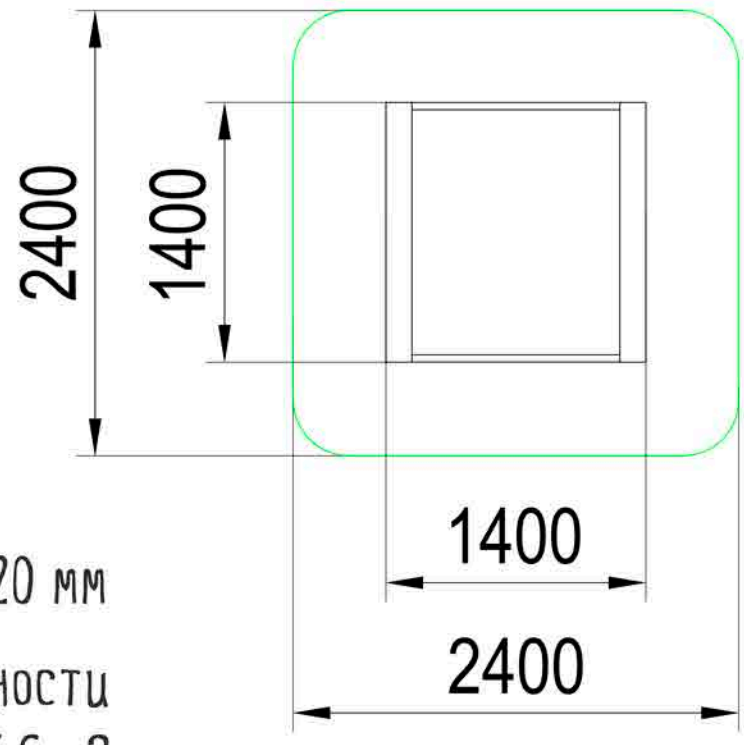

Общая высота 320 мм

Площадь зоны безопасности
5,6 м2

Куличики МФ 1.16
1400x1400x320

новинка!

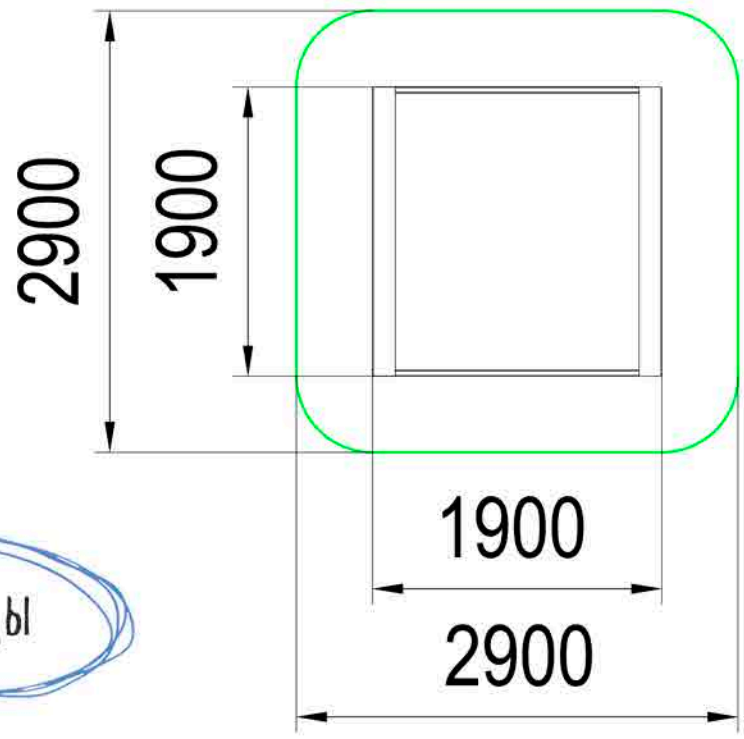

Общая высота 320 мм

Площадь зоны безопасности
8,9 м2

песочницы

Сказка МФ 1.17
2000x2000x320

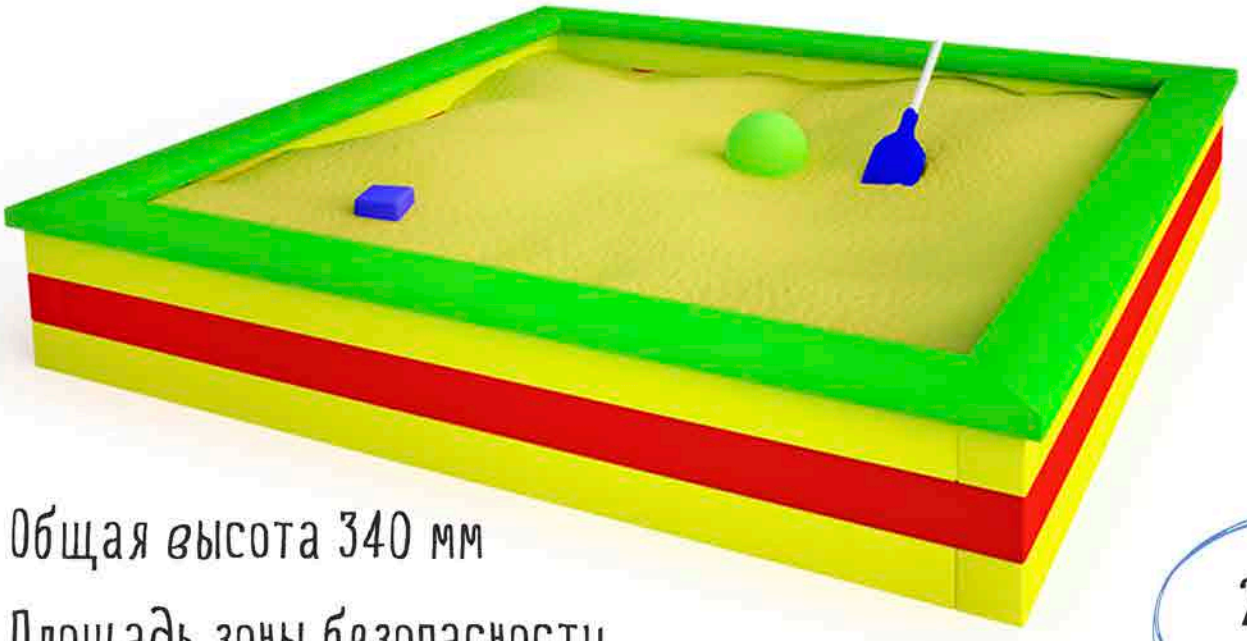

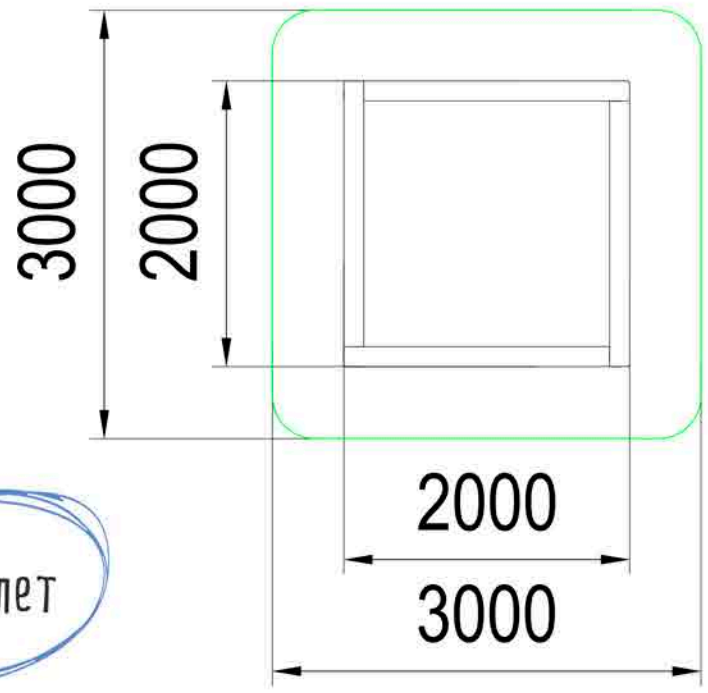

Общая высота 340 мм

Площадь зоны безопасности
8,9 м2

2-7 лет

Опушка МФ 1.20
2000x2000x340

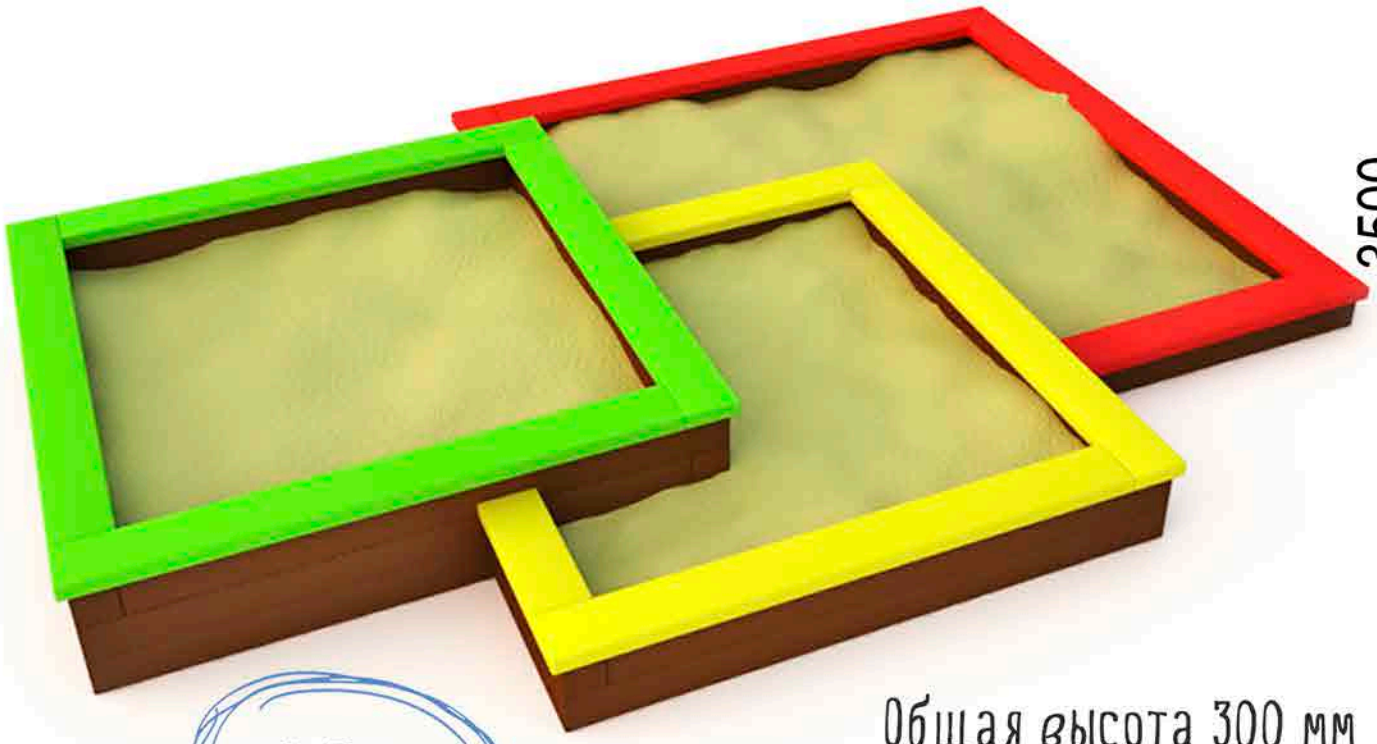

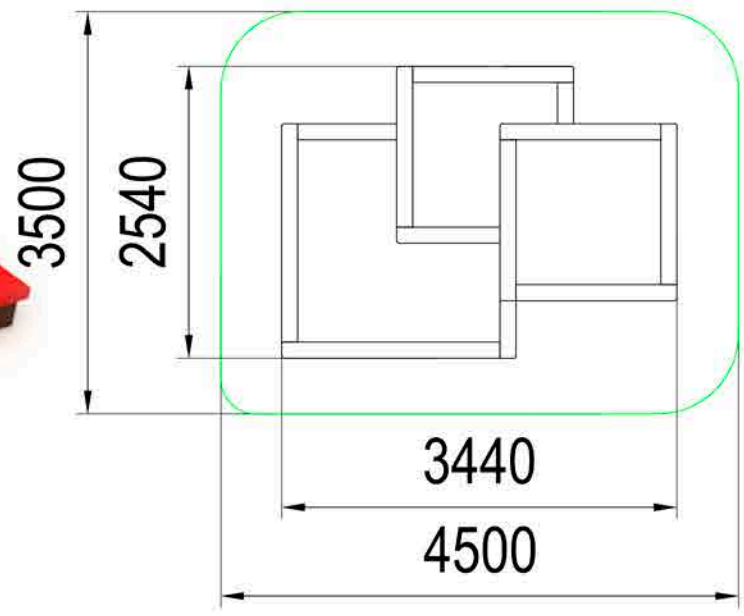

2-7лет

Общая высота 300 мм

Площадь зоны безопасности
5,5 м2

МФ 1.14.2
1730x1570x300

песочницы

Площадь зоны безопасности
5,6 м2

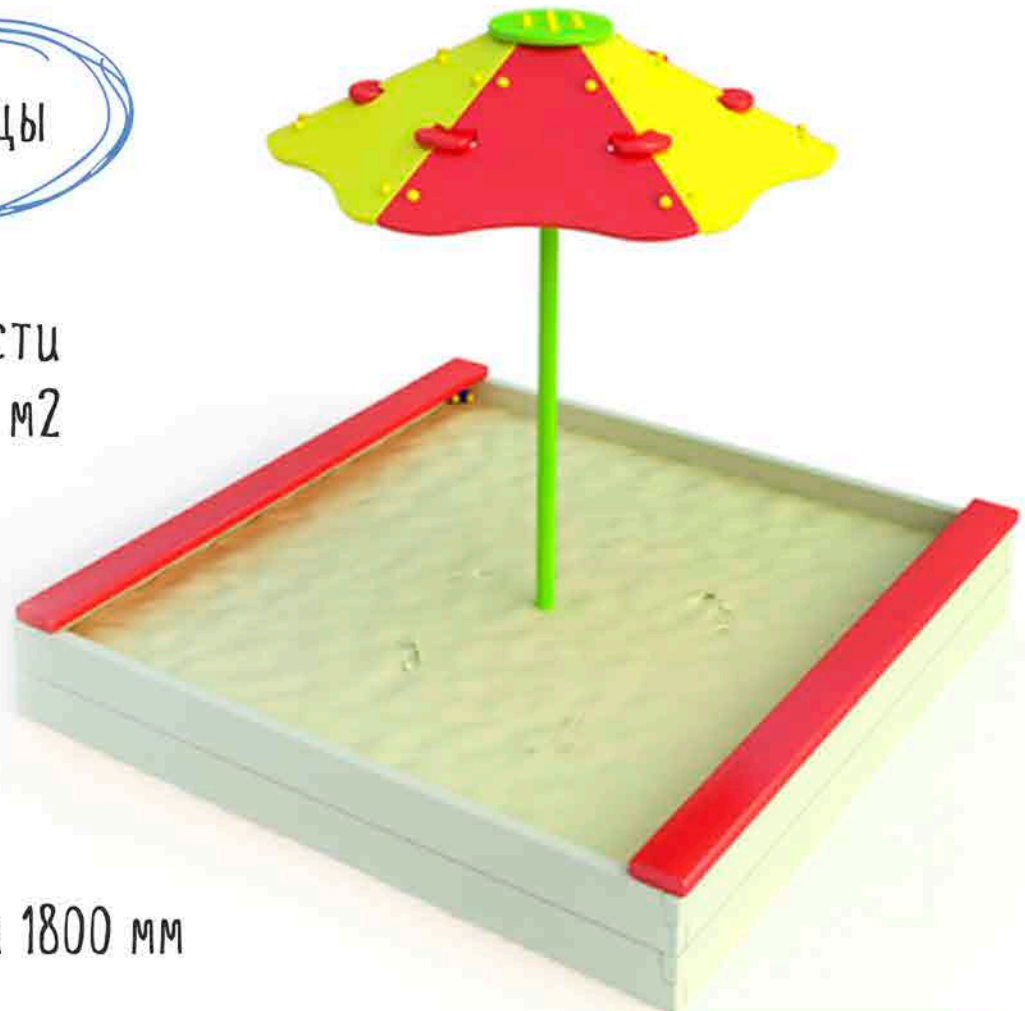

Общая высота 1800 мм

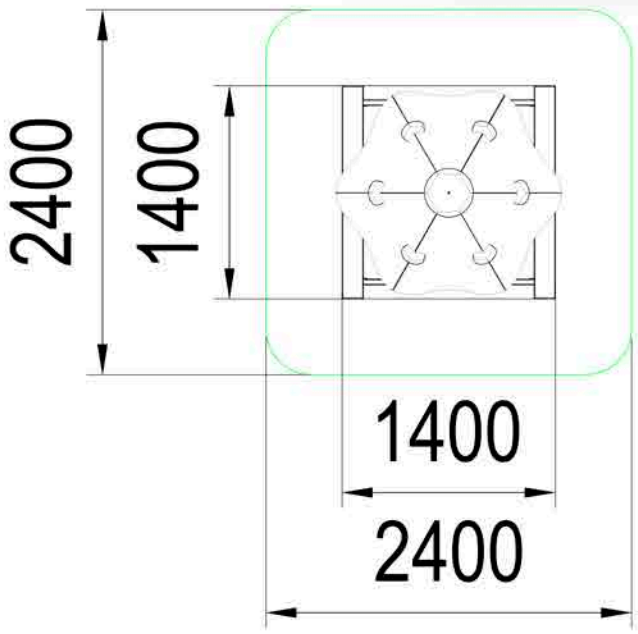

любимые игры
для самых маленьких

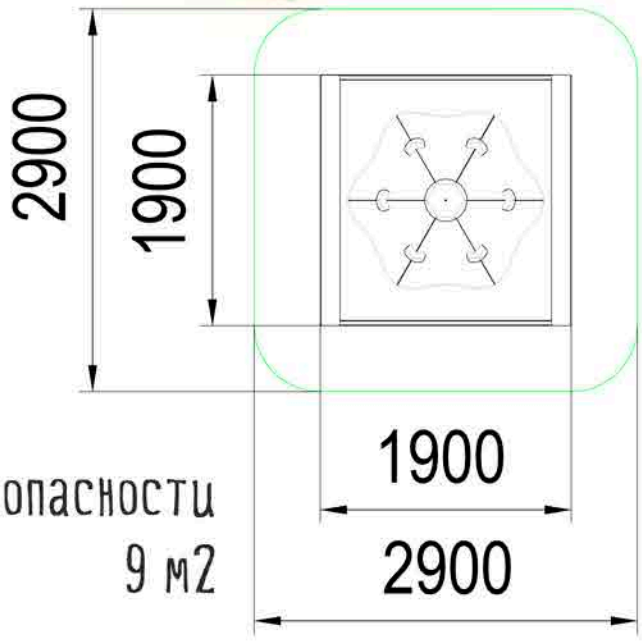

Площадь зоны безопасности
9 м2

Мухомор МФ 1.21
1400x1400x1800

Большая с грибом МФ 1.22
2000x2000x1800

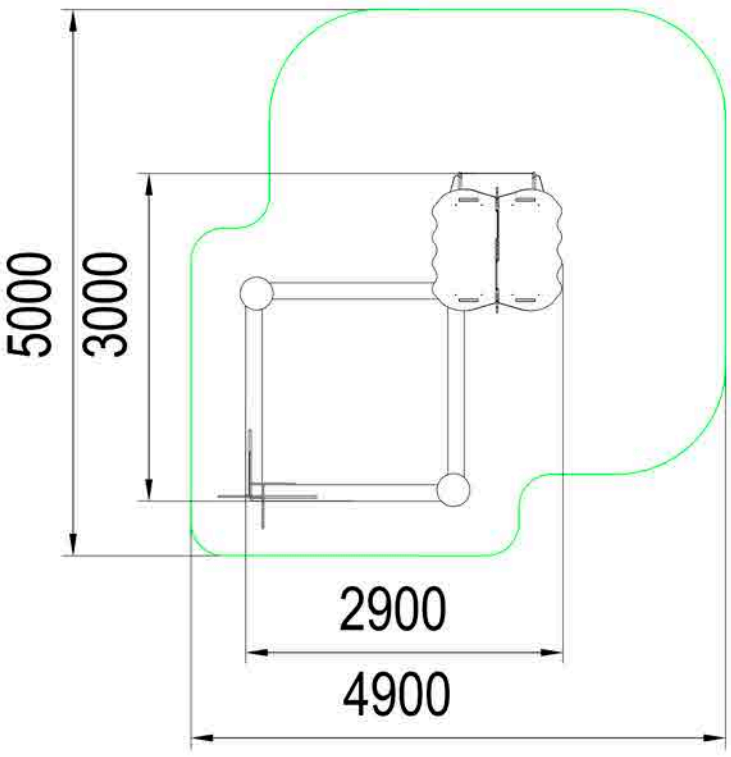

Площадь зоны безопасности
21 м2

Общая высота 2400 мм

Оазис МФ 1.27
3000x2900x2400

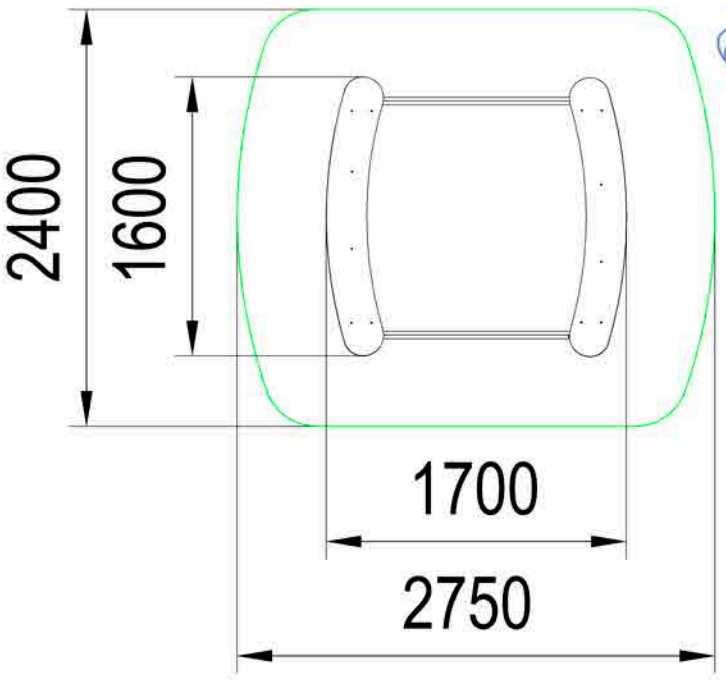

Общая высота 280 мм

Площадь зоны безопасности
6 м2

Волна МФ 1.28
1700x1600x280

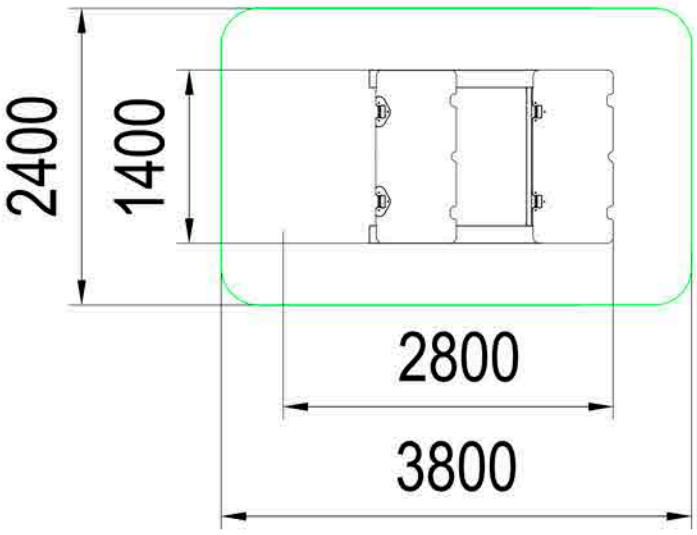

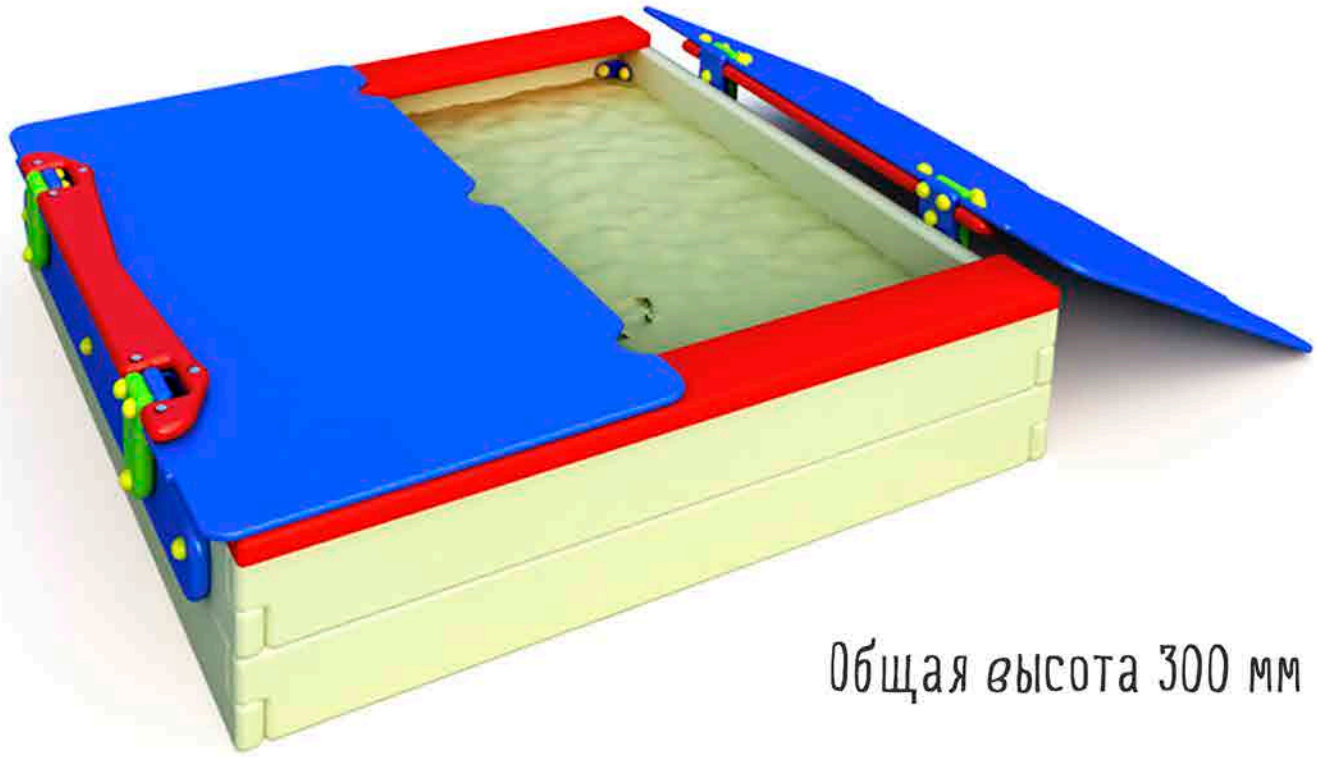

Площадь зоны безопасности
9 м2

Общая высота 300 мм

Песочница с защитой МФ 1.32
2800x1400x300

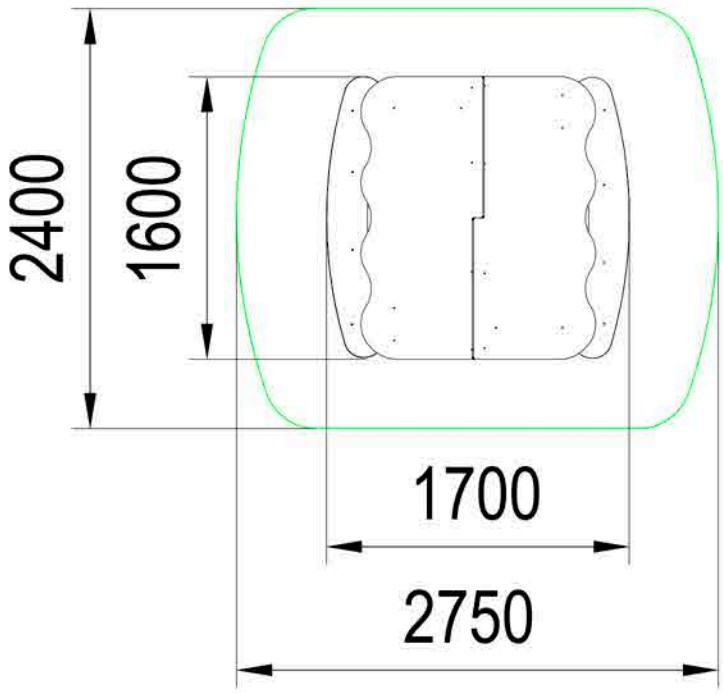

Общая высота 1200 мм

Площадь зоны безопасности
6 м2

Аквариум МФ 1.36
1700x1600x1200

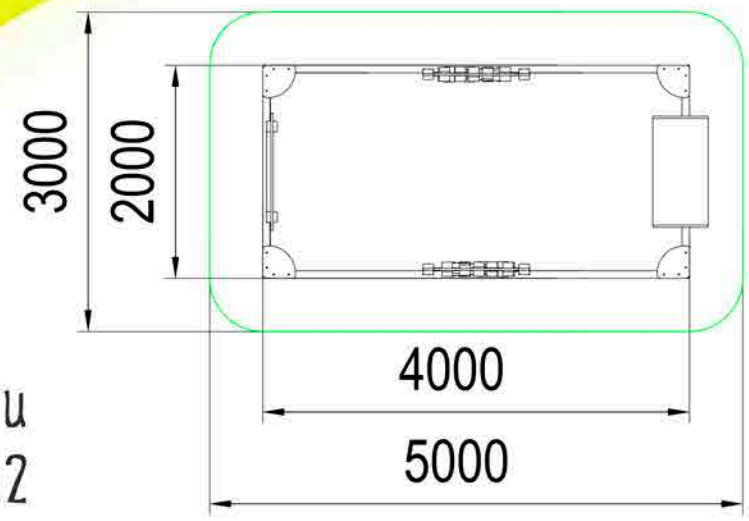

Общая высота 2000 мм

Площадь зоны безопасности
14,7 м2

Дворик МФ 1.54
4000x2000x2000

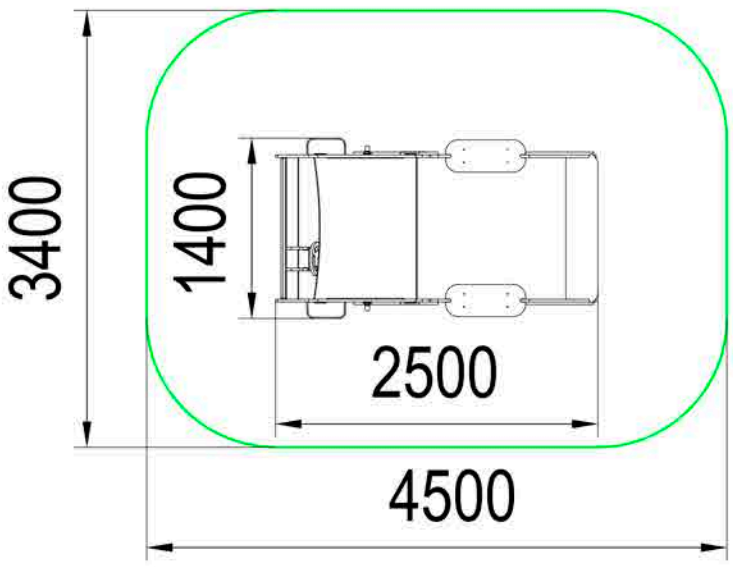

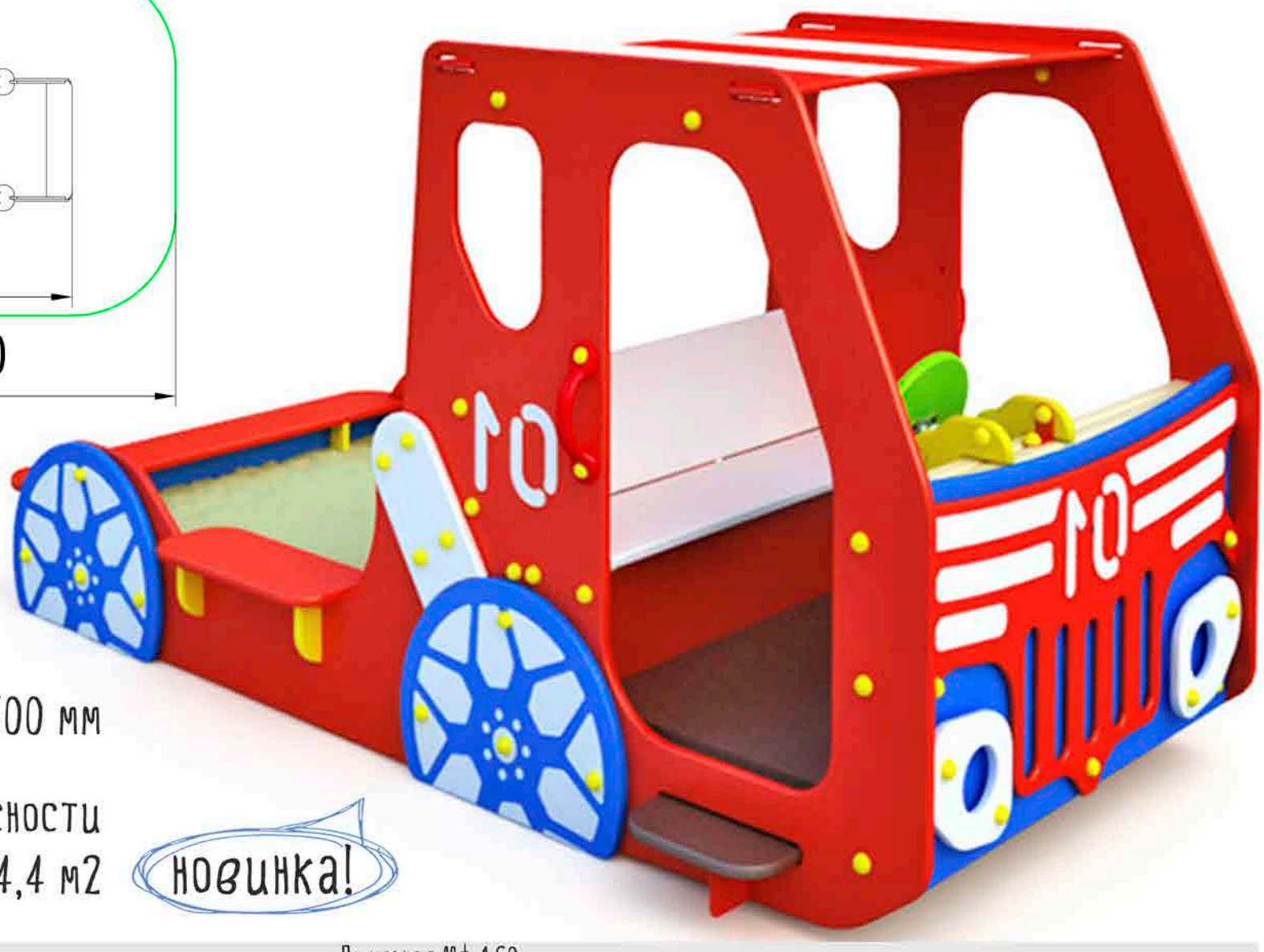

Общая высота 1500 мм

Площадь зоны безопасности
14,4 м2

новинка!

Пожарная МФ 1.60
2500x1400x1500

песочницы

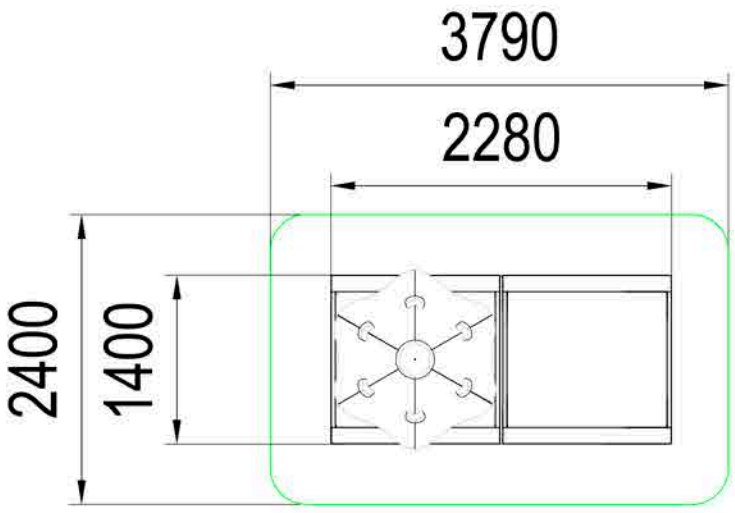

Площадь зоны безопасности
15,5 м2

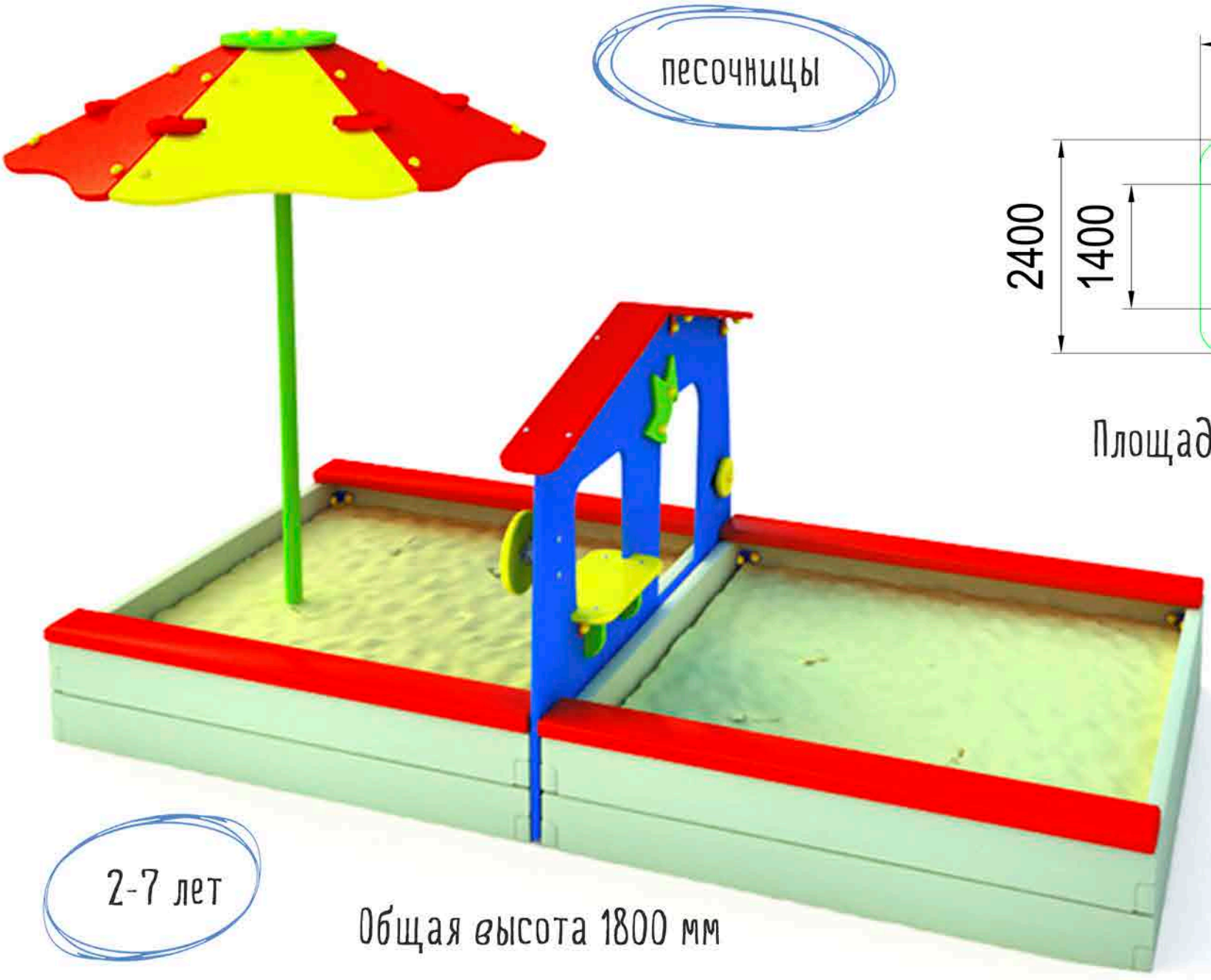

новинка!

2-7 лет

Общая высота 1800 мм

МФ 1.61
2800x1400x1800

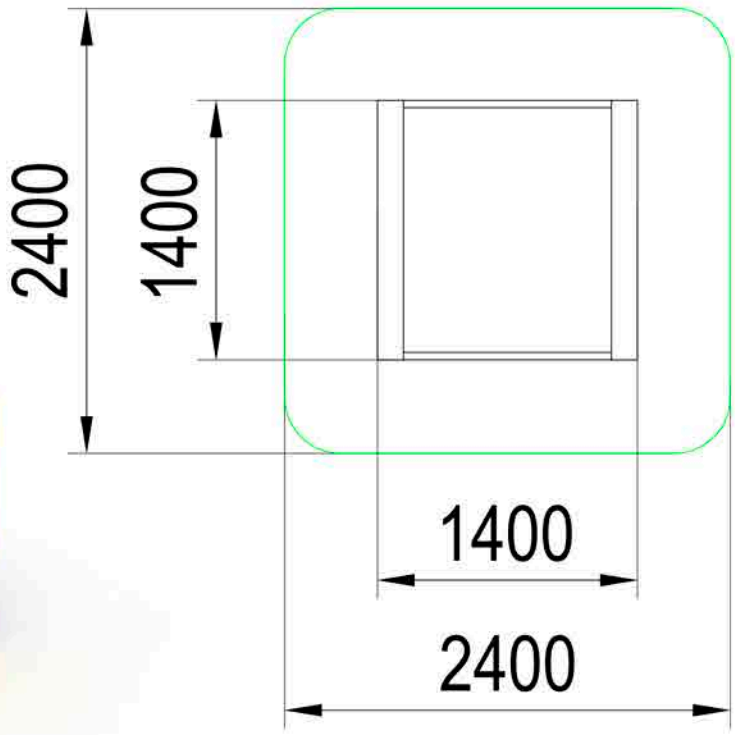

Общая высота 1000 мм

Площадь зоны безопасности
5,6 м2

новинка!

песочницы

Машинка МФ 1.62
1400x1400x1000

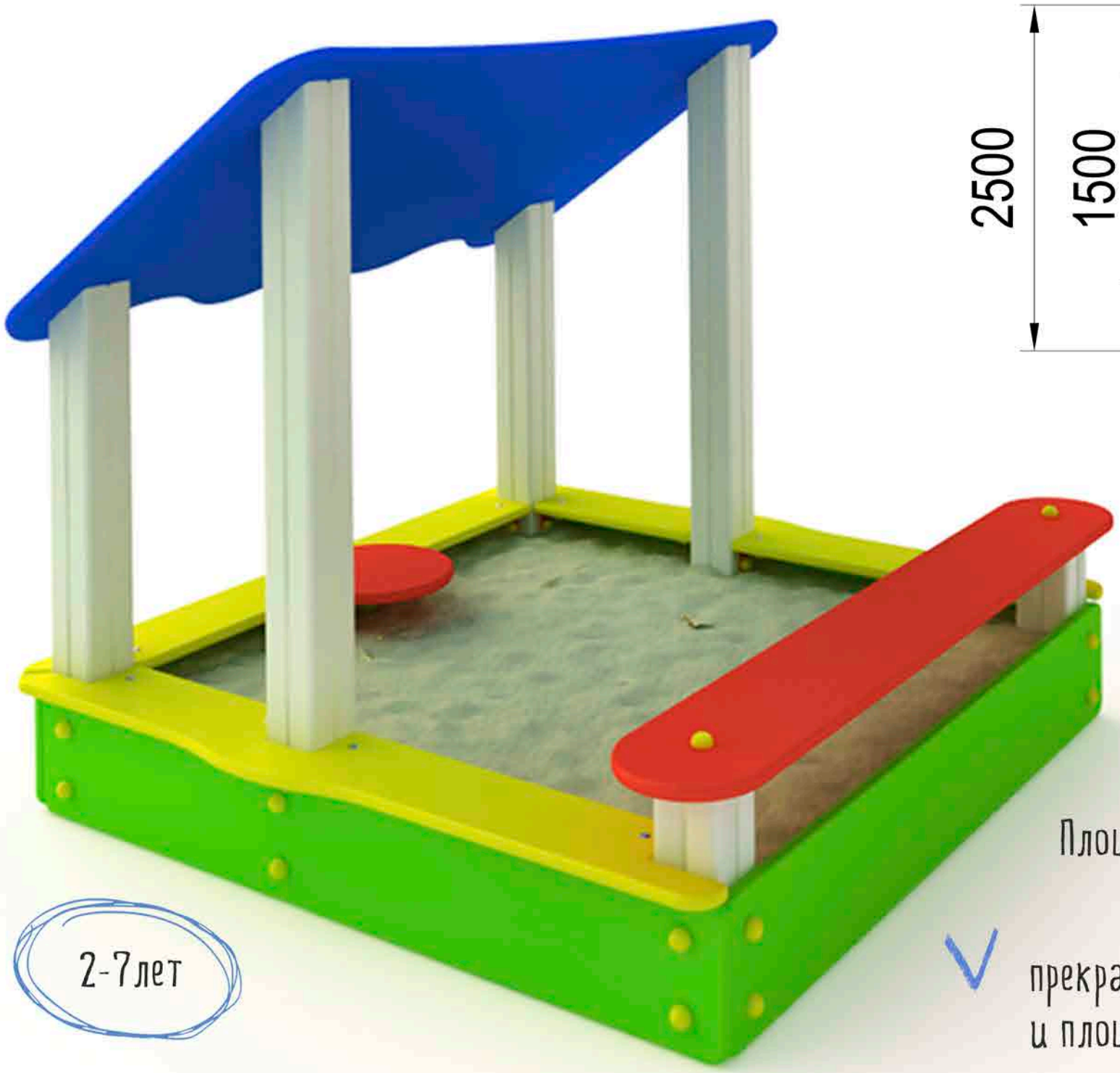

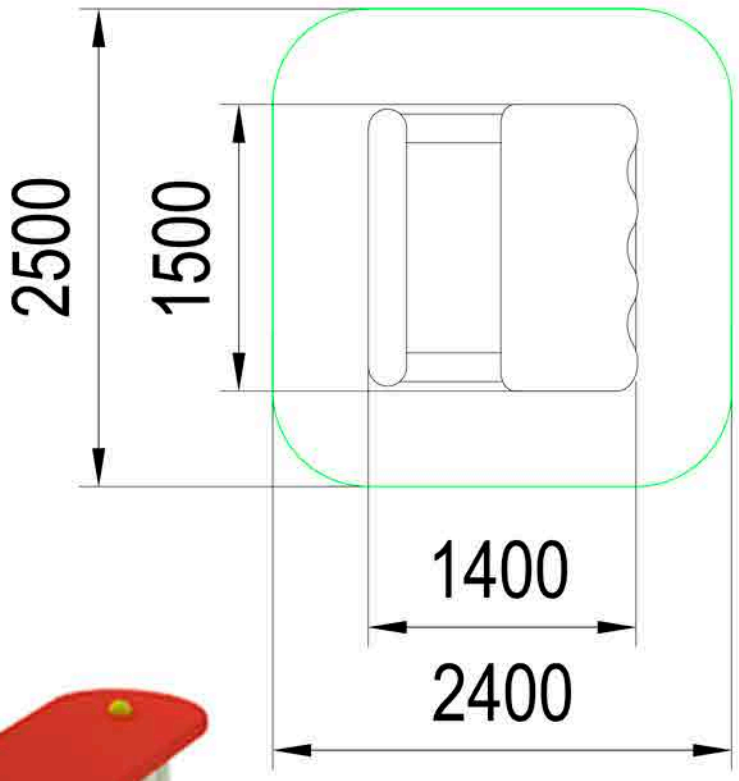

Общая высота 1500 мм

Площадь зоны безопасности
5,8 м2

2-7лет

прекрасный игровой комплекс
и площадка для игр

Патио МФ 1.70
1500x1400x1500

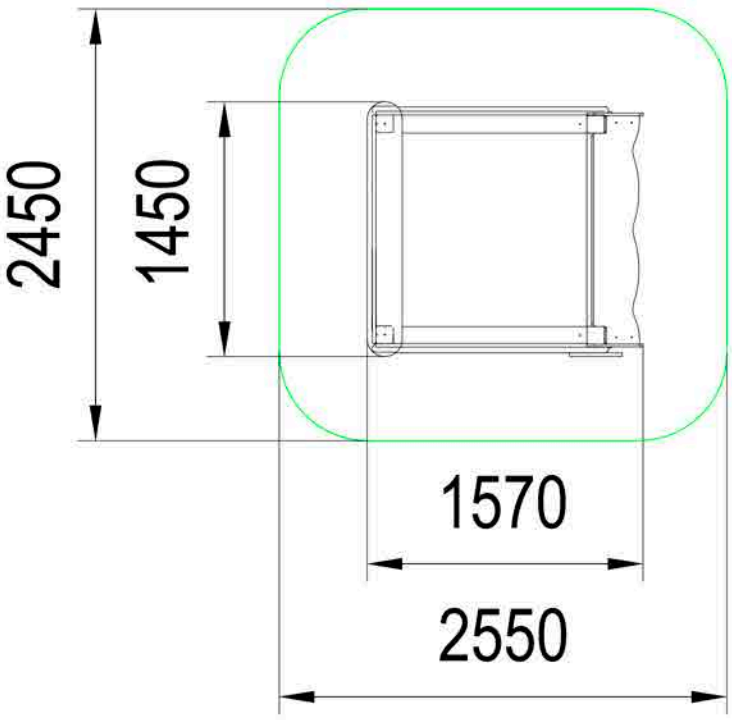

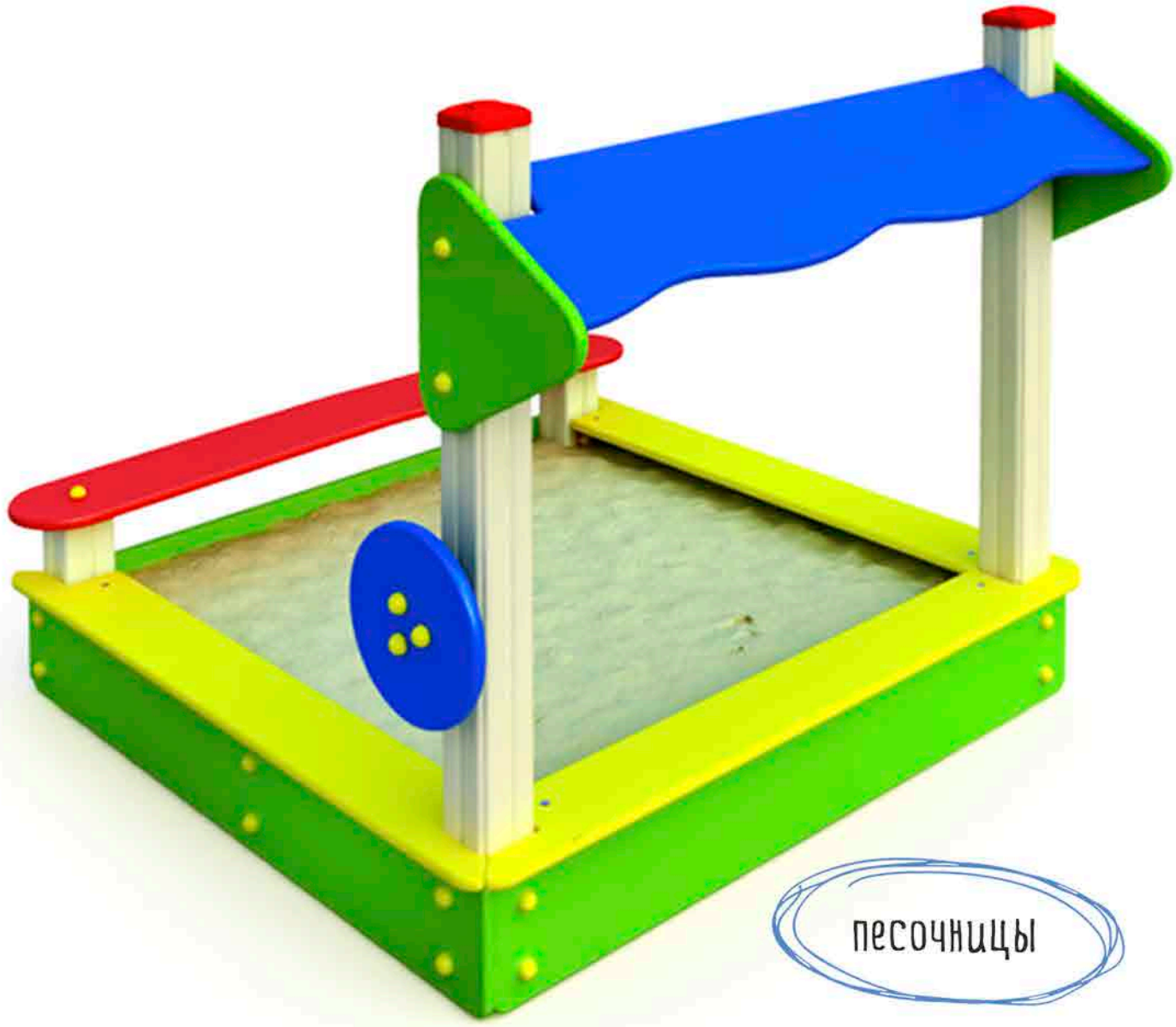

Общая высота 1500 мм

Площадь зоны безопасности
6 м2

песочницы

МФ 1.70.1
1570x1450x1500

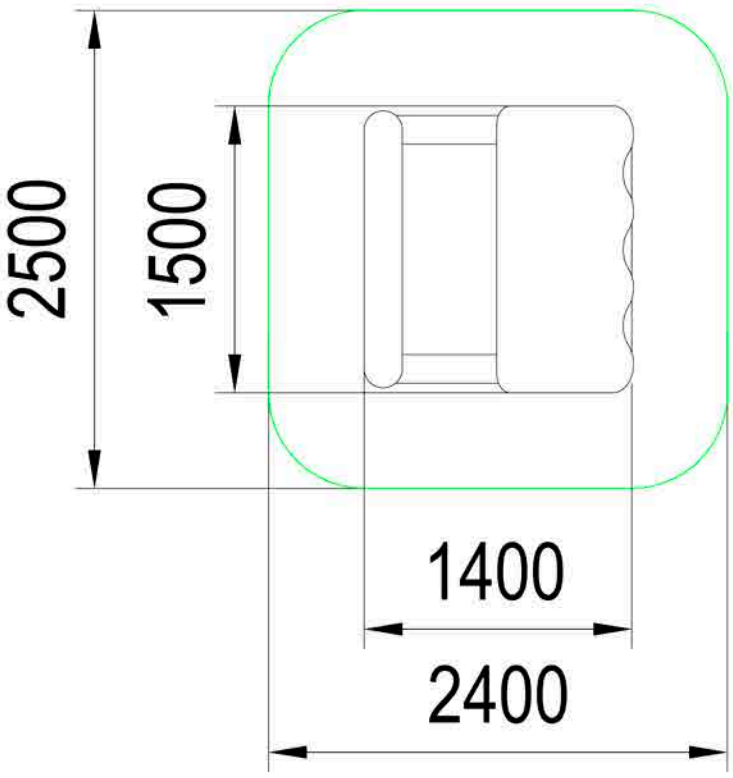

Общая высота 1500 мм

Площадь зоны безопасности
5,8 м2

2-7 лет

Хижина МФ 1.71
1500x1400x1500

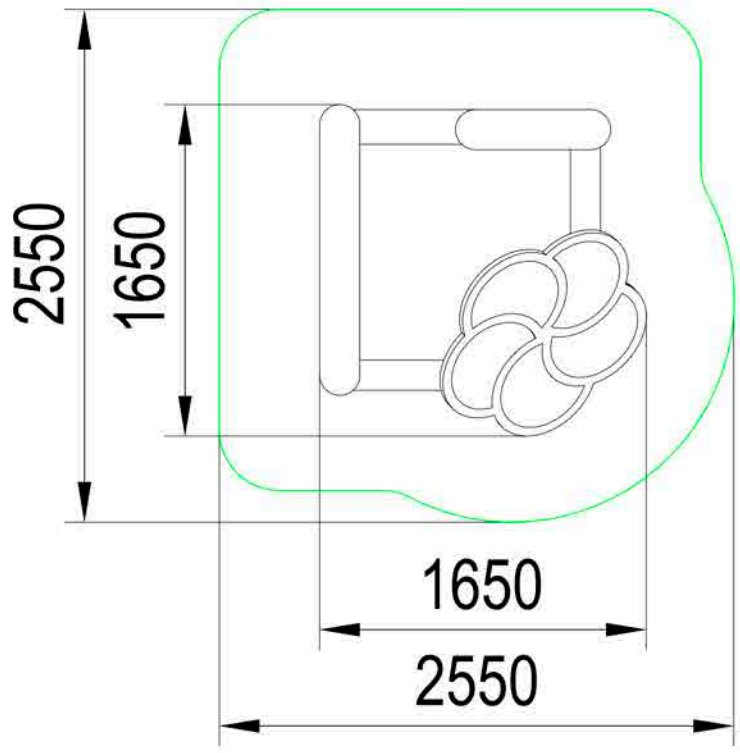

Общая высота 1500 мм

Площадь зоны безопасности
6 м2

Леденец МФ 1.72
1650x1650x1500

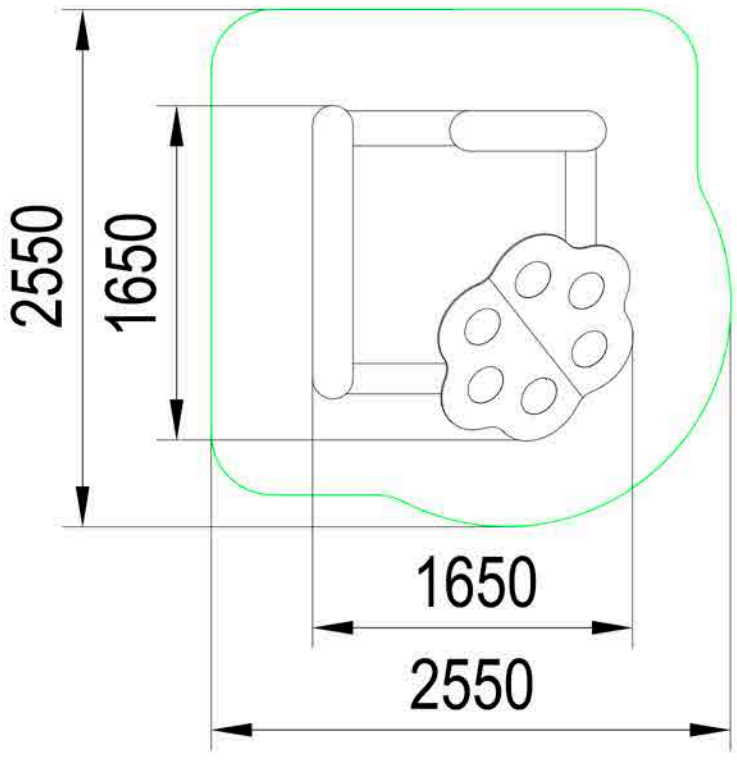

Общая высота 1500 мм

Площадь зоны безопасности
6 м2

Конфетка МФ 1.73
1650x1650x1500

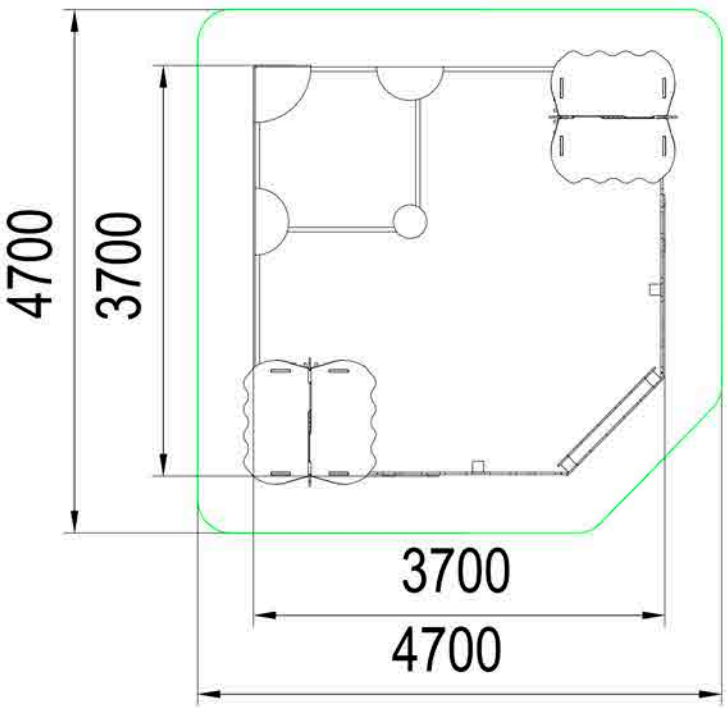

Общая высота 1900 мм

Площадь зоны безопасности
21,3 м2

2-7 лет

Ярмарка МФ 1.74
3700x3700x1900

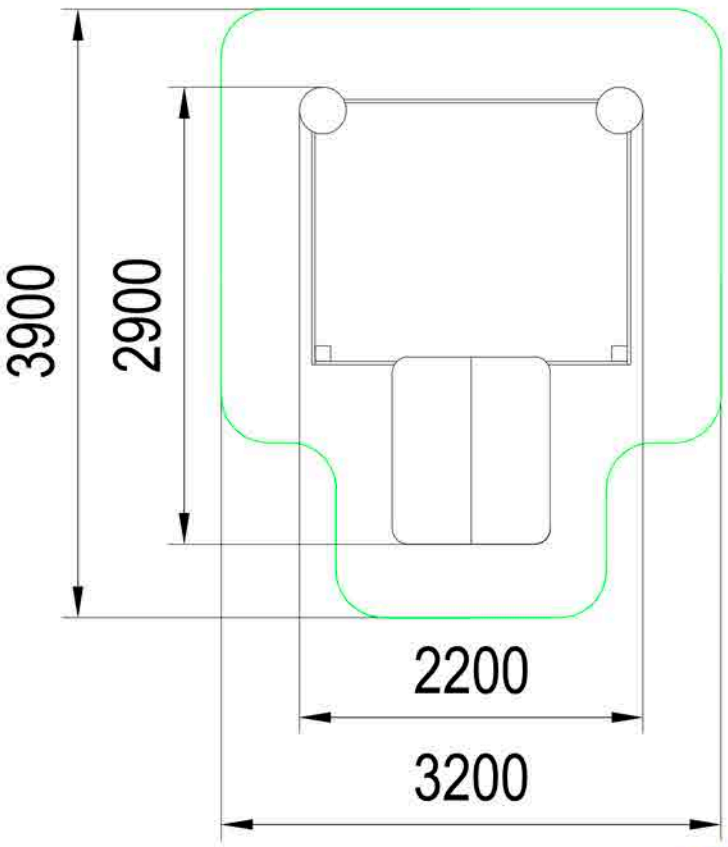

Общая высота 1750 мм

песочницы

Площадь зоны безопасности
10,7 м2

Ягодный дворик МФ 1.75
2900x2200x1750

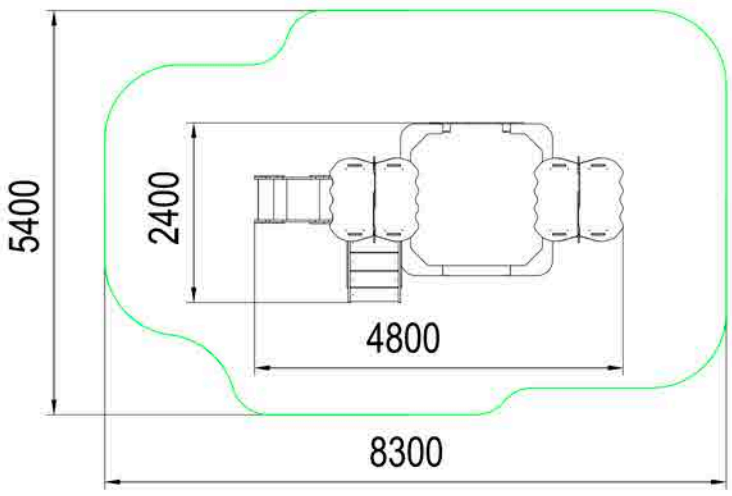

новинка!

Площадь зоны безопасности
39,5 м2

Общая высота 2400 мм

песочницы

2-7 лет

Астра МФ 1.79
4800x2400x2400

новинка!

Общая высота 2000 мм

Общая высота 1900 мм

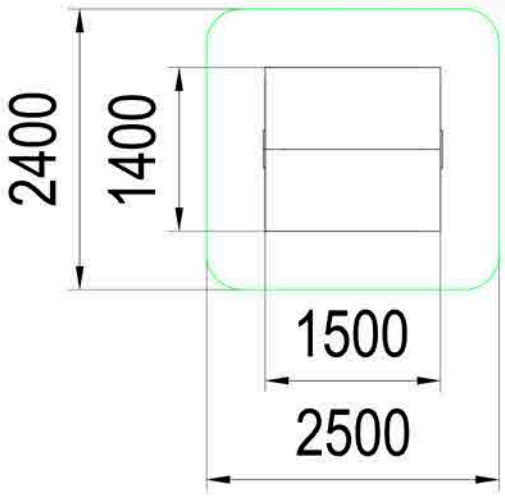

Площадь зоны безопасности
5,9 м2

Площадь зоны безопасности
8,2 м2

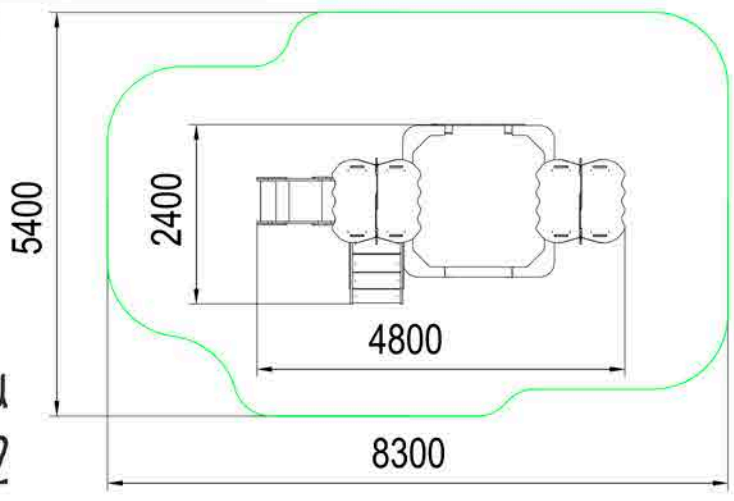

Прямоугольный МФн 1.42
1500x1400x2000

МФн 1.93
2800x1400x1900

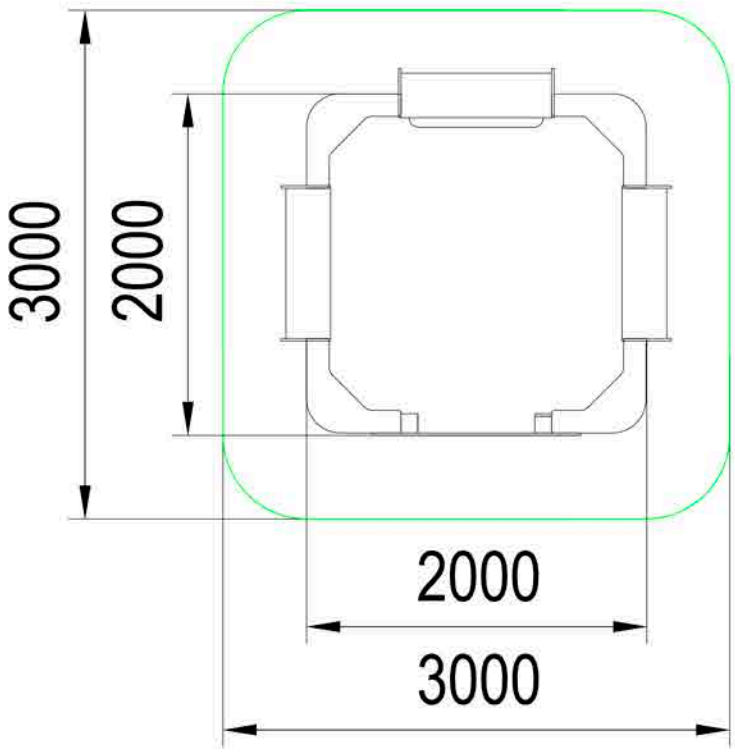

новинка!

2-7 лет

Площадь зоны безопасности
9 м2

Общая высота 2000 мм

Магазин Мф 1.82
2000x2000x2000

новинка!

Общая высота 1900 мм

Площадь зоны безопасности
4,6 м2

песочницы

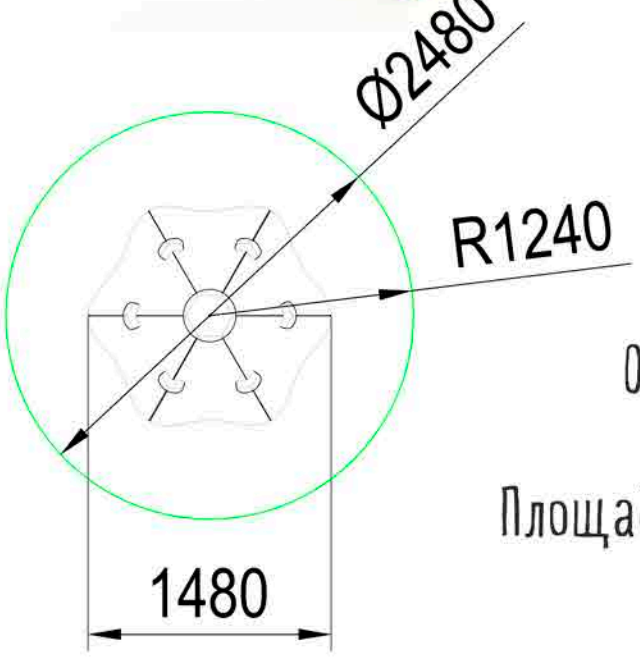

Общая высота 800 мм

Площадь зоны безопасности
4,1 м2

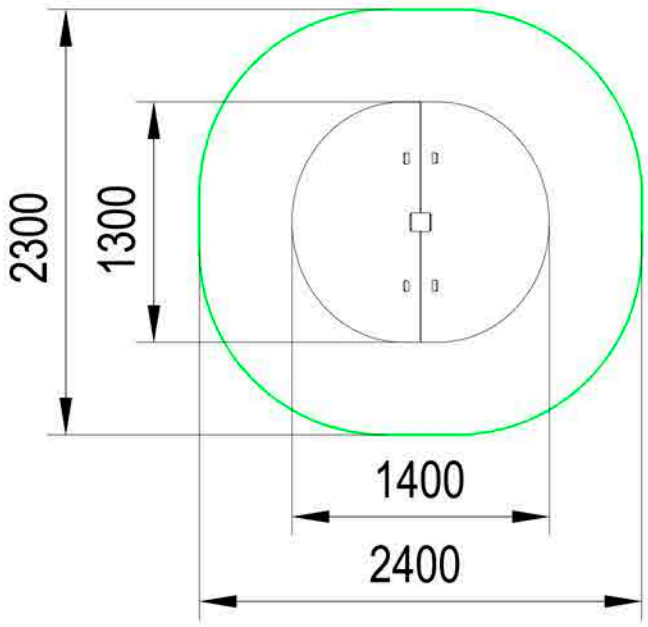

Гриб Мфн 1.01
R12401x800

Мфн 1.92
1400x1300x1900

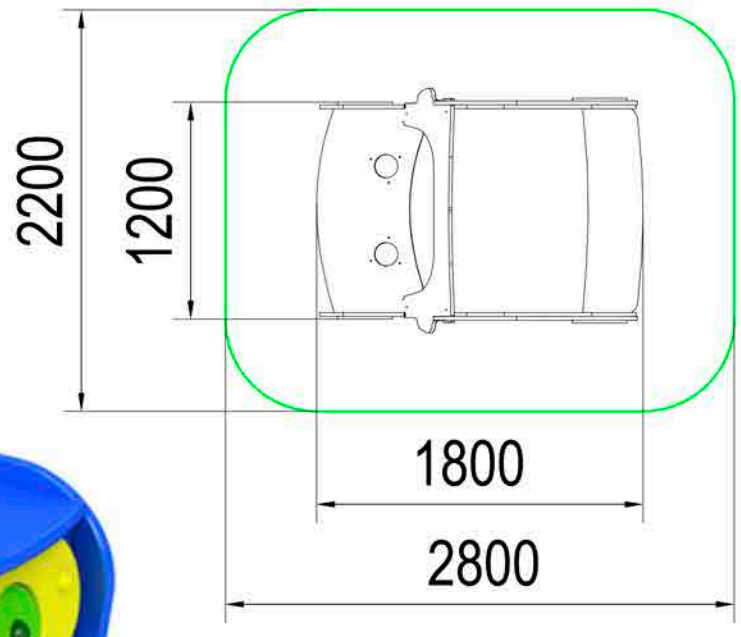

Общая высота 800 мм

Площадь зоны безопасности
11,2 м2

Авто МФ 1.84
1800x1200x800

Качалки
на пружине

Общая высота 1500 мм

Площадь зоны безопасности
12,7 м2

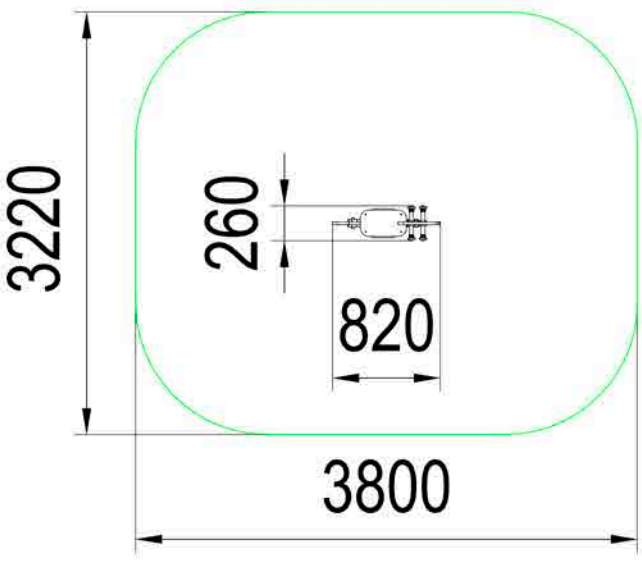

3-7лет

Общая высота 950 мм

Площадь зоны безопасности
11,7 м2

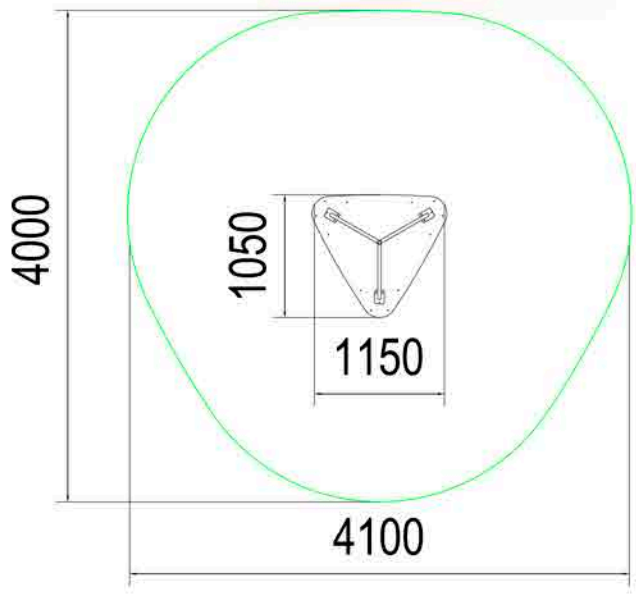

Пони КА 1.02
800x300x950

Треугольная КА 1.08
1150x1050x1500

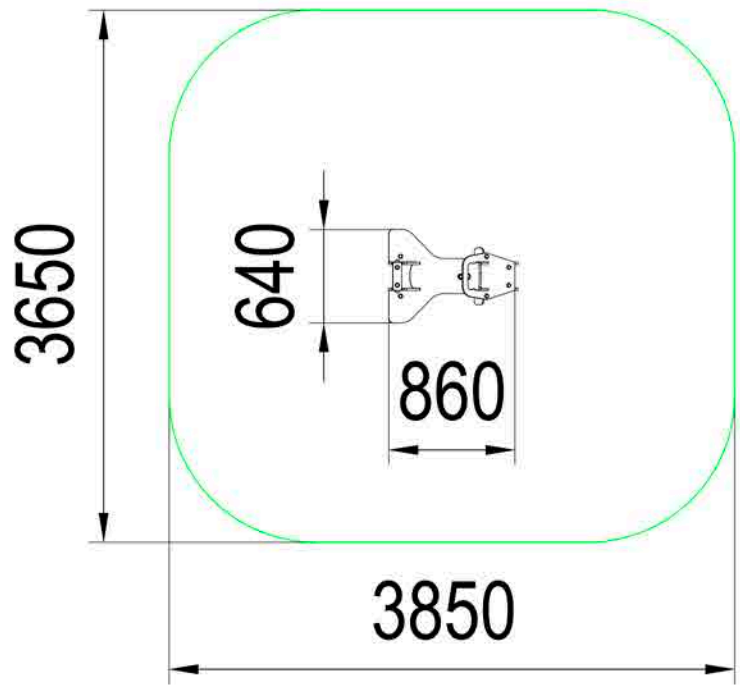

3-7 лет

качалки
на пружине

Площадь зоны безопасности
13 м2

Общая высота 700 мм

Самолет КА 1.09
860x640x700

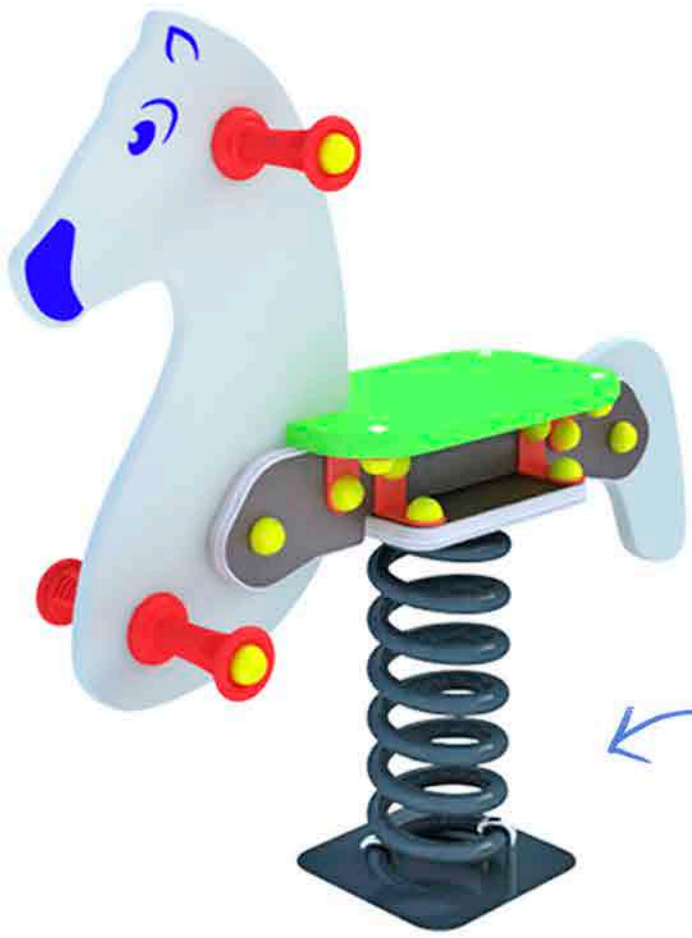

Общая высота 950 мм

Площадь зоны безопасности
11,7 м2

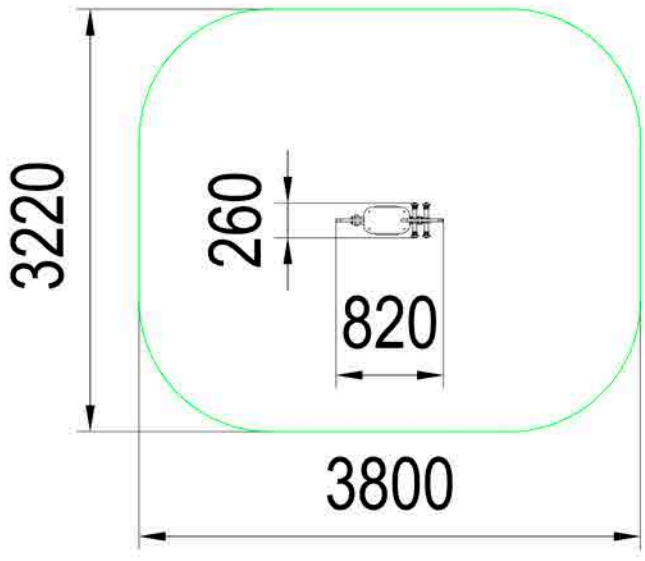

усиленная металлическая
пружина

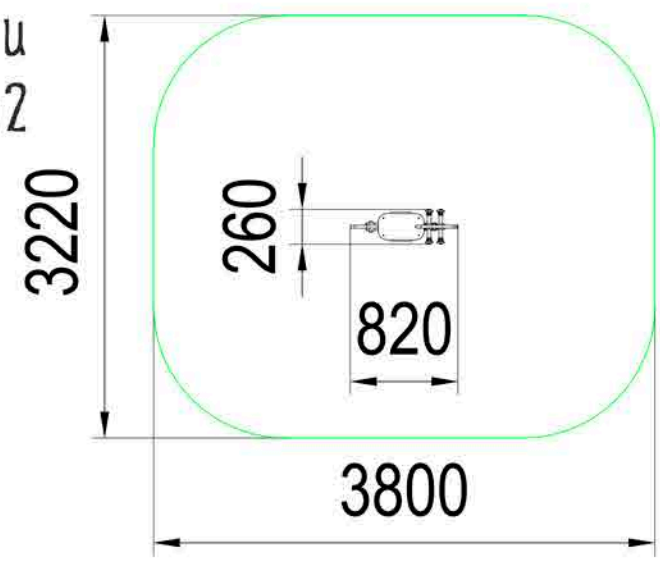

Лошадка КА 1.11
820x260x950

Собачка КА 1.12
820x260x950

новинка!

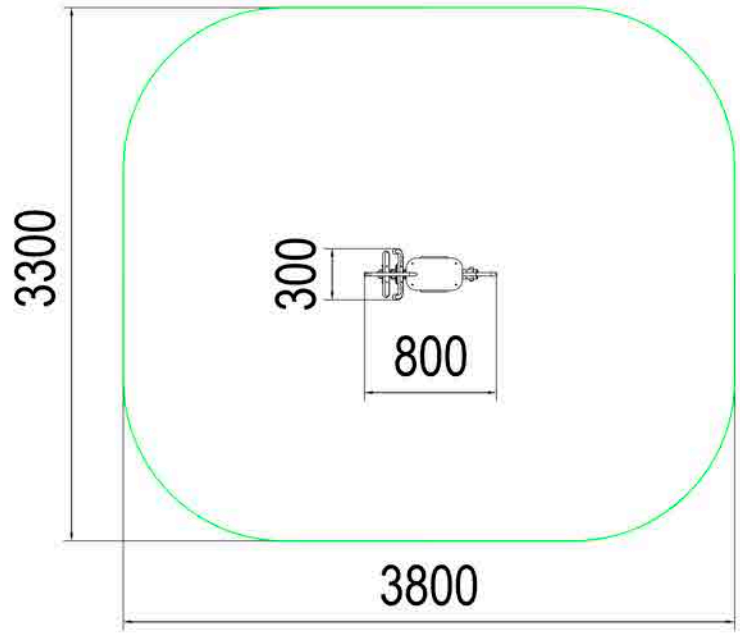

Общая высота 700 мм

Площадь зоны безопасности
11,7 м2

Мотоцикл КА 1.10
800x300x700

3-7 лет

Общая высота 950 мм

Площадь зоны безопасности
11,7 м2

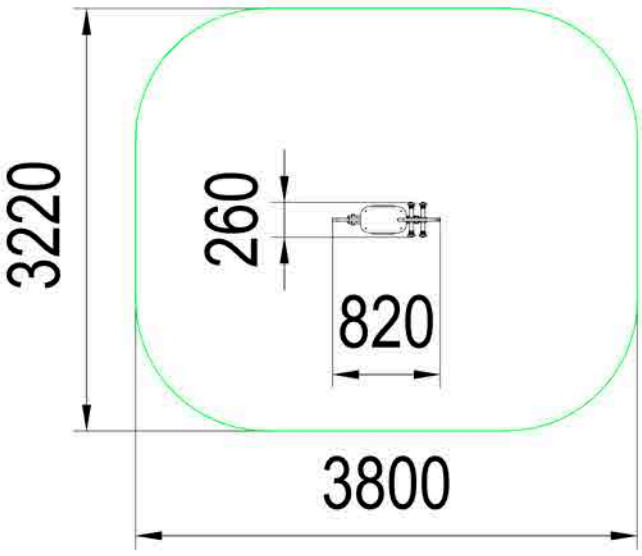

Качалки
на пружине

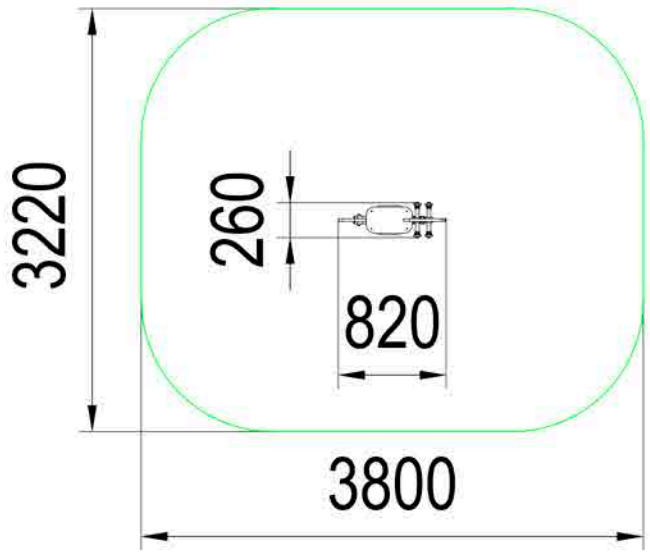

Утенок КА 1.13
820x260x950

Зебра КА 1.14
820x260x950

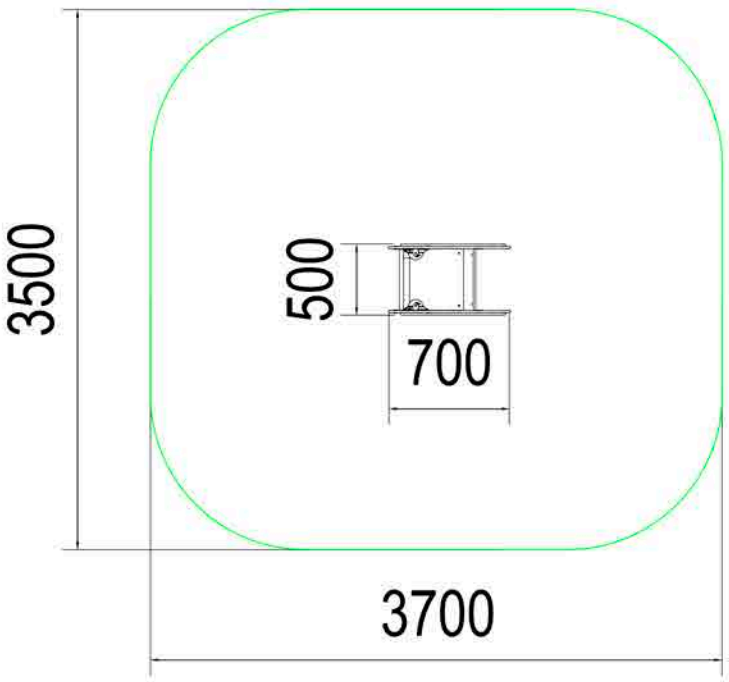

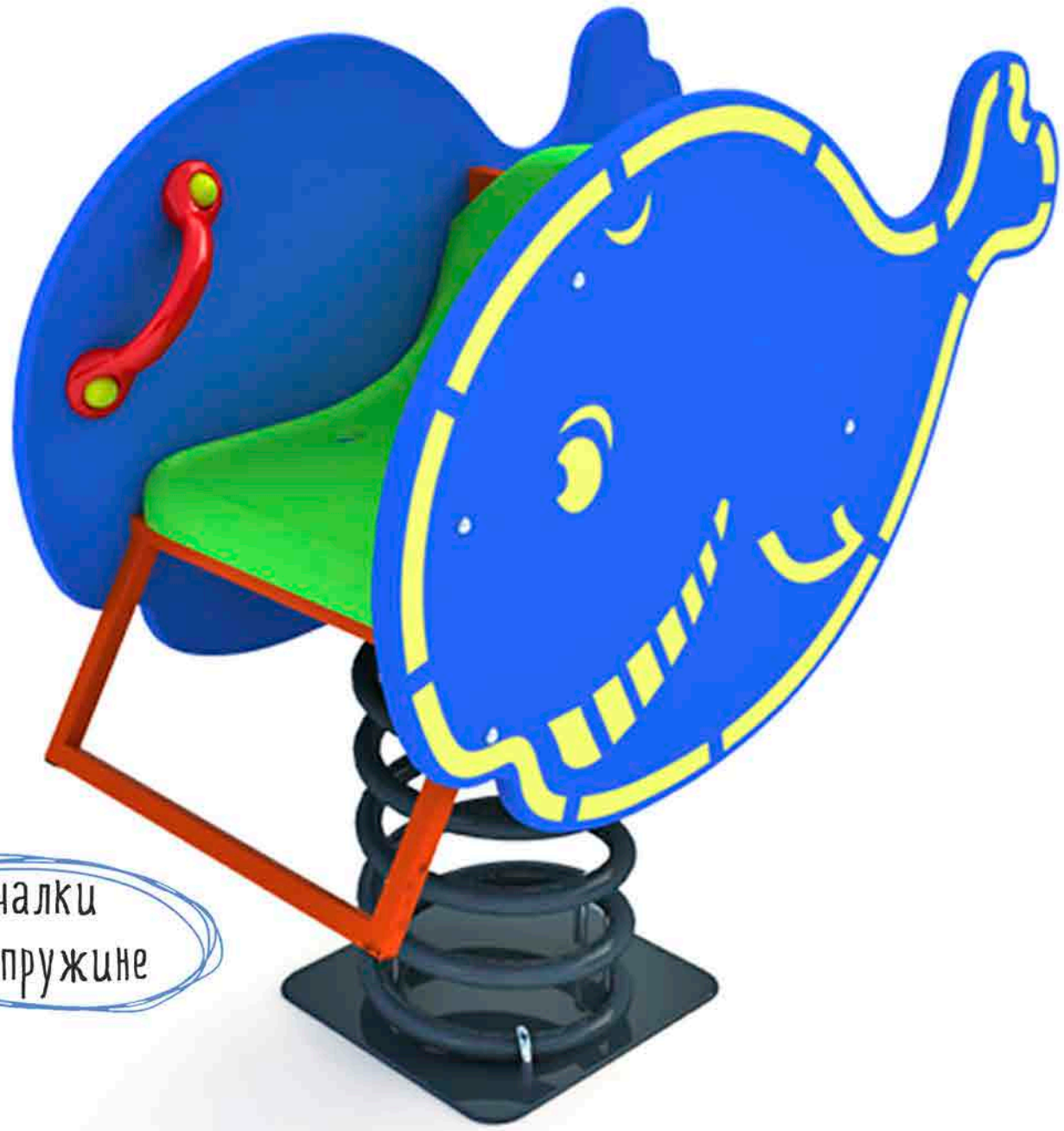

Площадь зоны безопасности
12,9 м2

Общая высота 950 мм

качалки
на пружине

✓ влагостойкая окрашенная фанера

Китенок КА 1.15
700x500x950

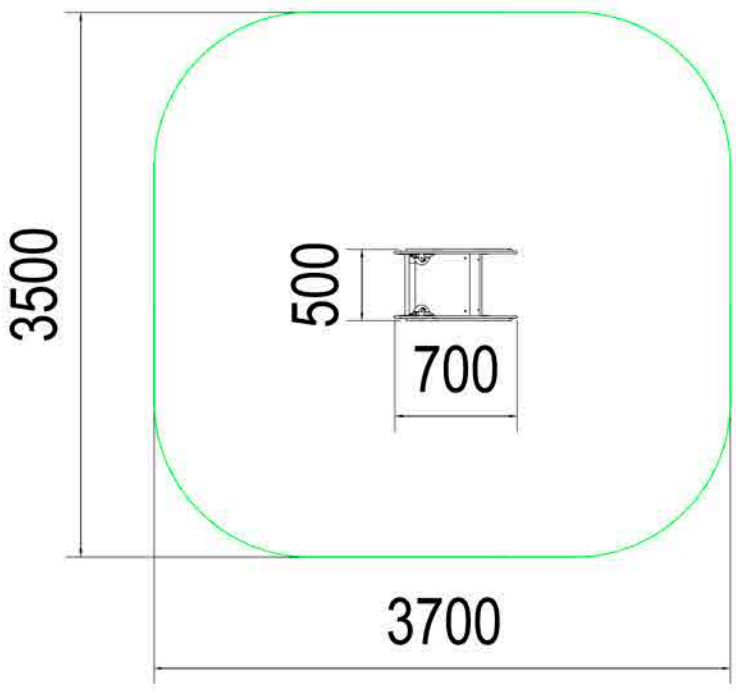

Площадь зоны безопасности
12,9 м2

Общая высота 700 мм

3-7 лет

✓ не занимает много места

Зебра КА 1.16
700x500x700

Крокодил КА 1.17
700x500x700

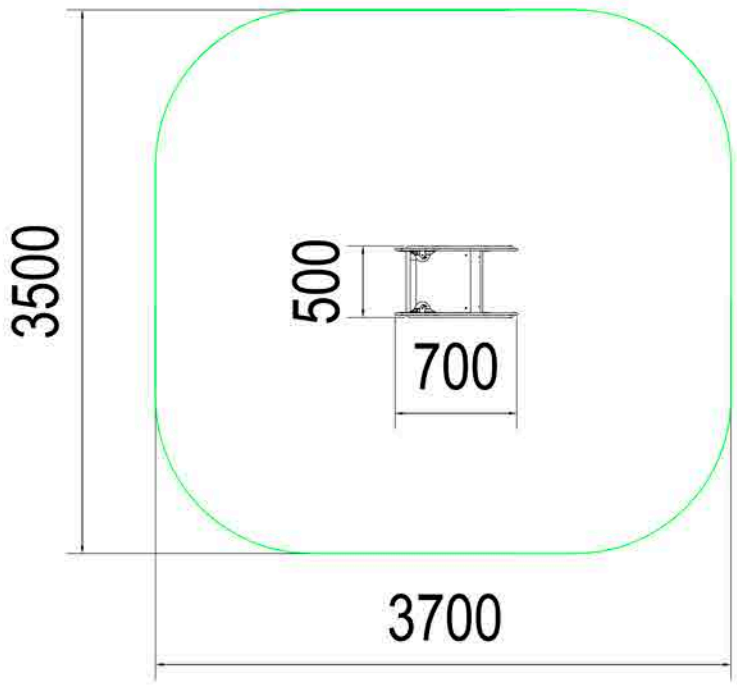

Общая высота 700 мм

Площадь зоны безопасности
12,9 м2

Деревянные детали тщательно отшлифованы, загрунтованы и окрашены

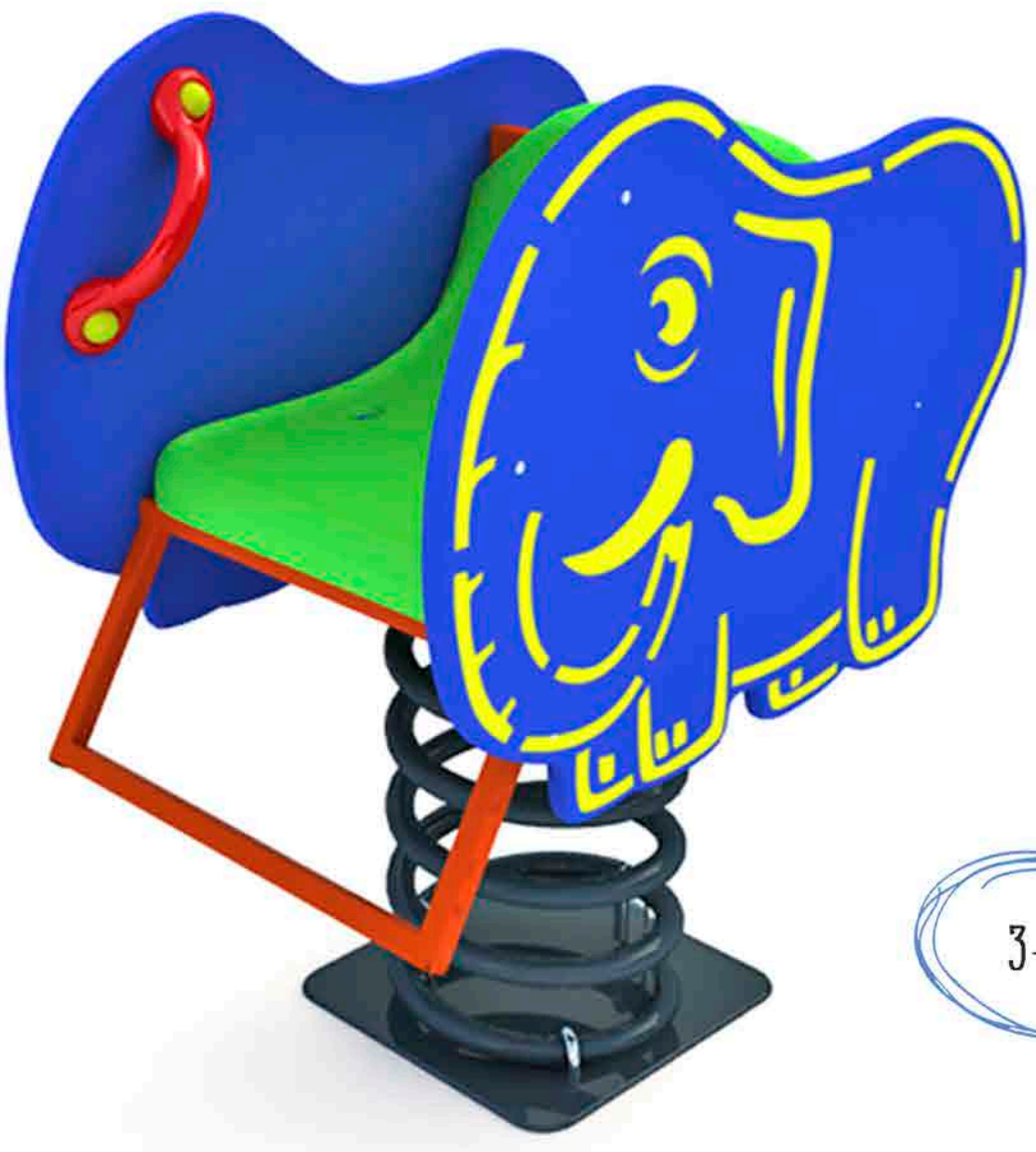

Слоник КА 1.18
700x500x700

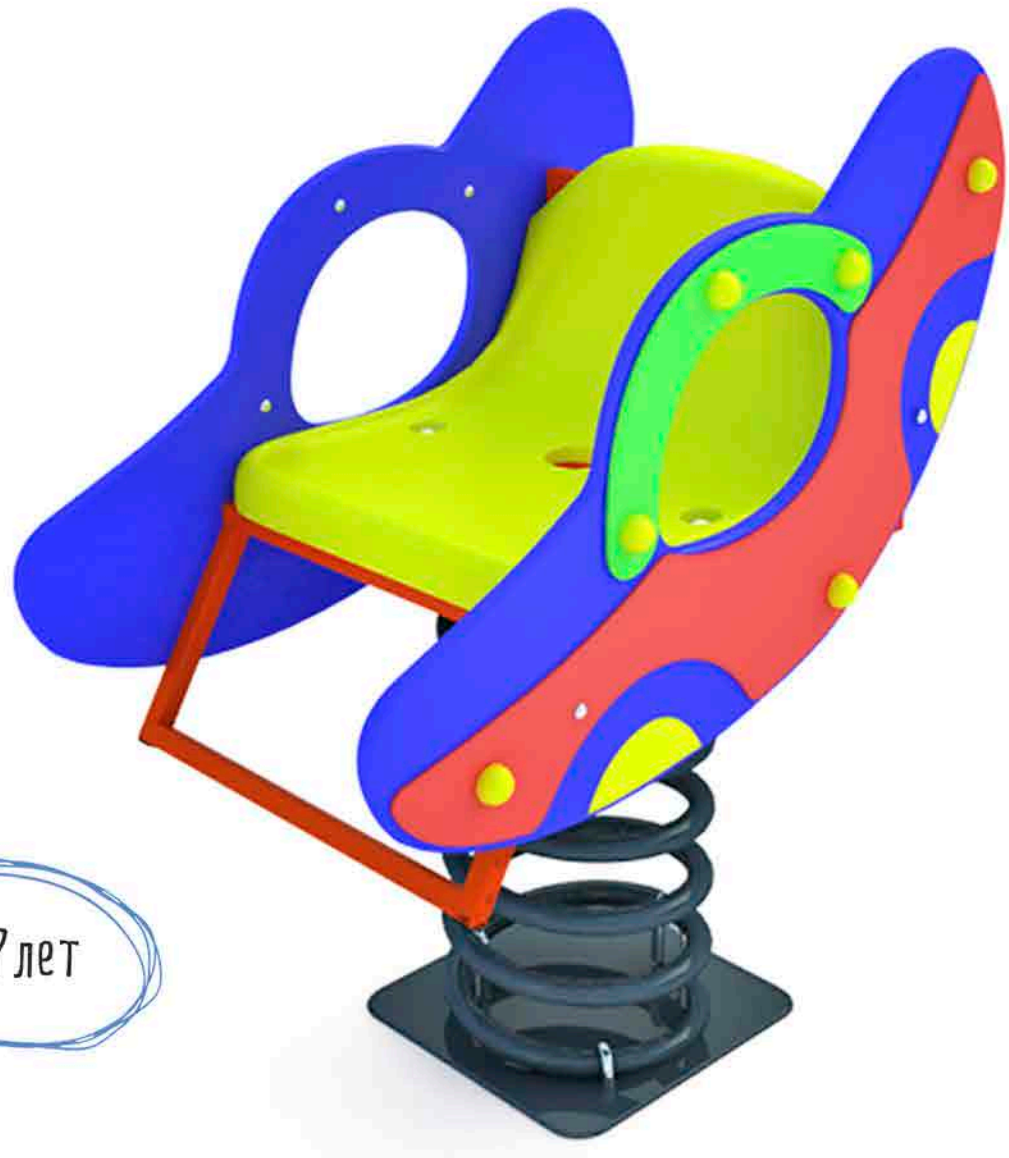

Астронавт КА 1.19
700x500x700

3-7лет

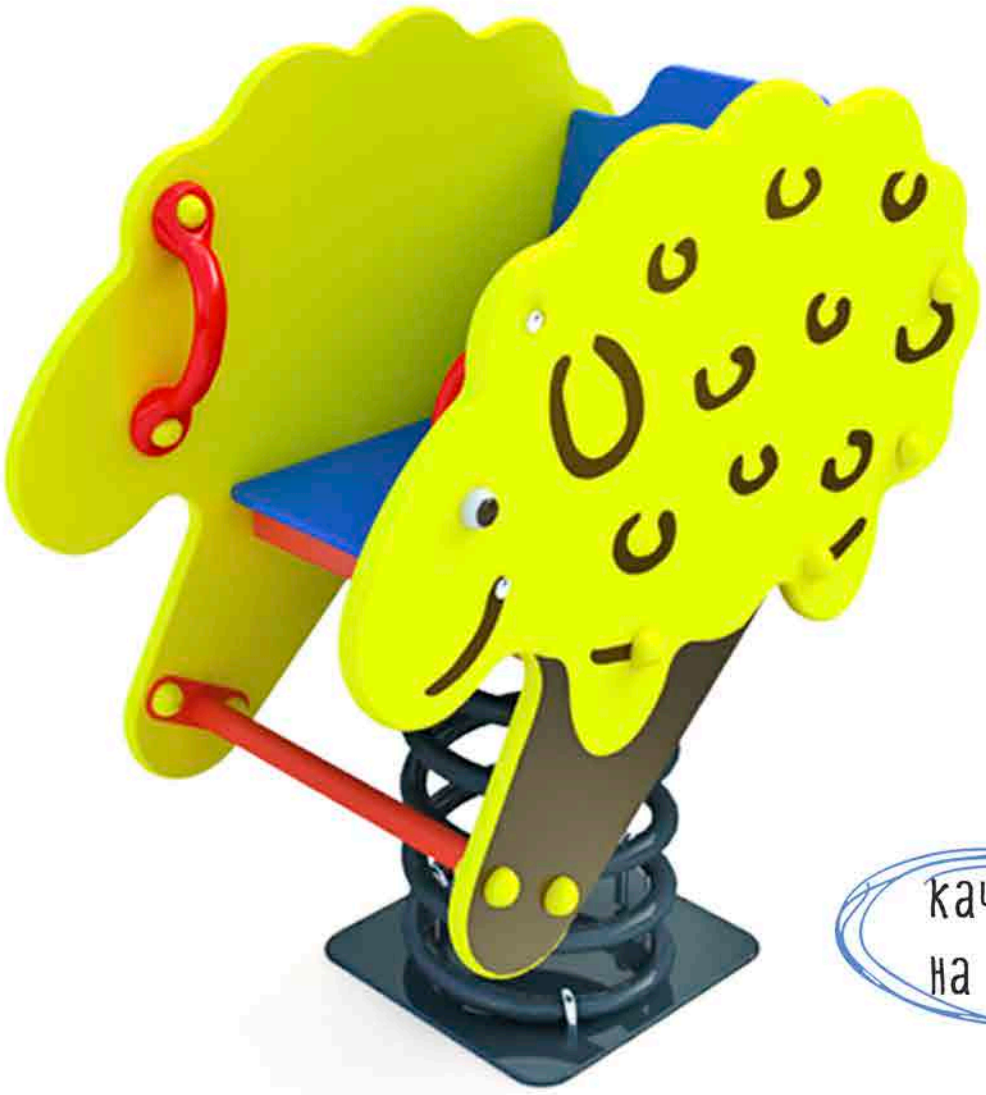

качалки
на пружине

Овечка КА 1.20
700x500x700

Рыбка КА 1.21
700x500x700

3-7 лет

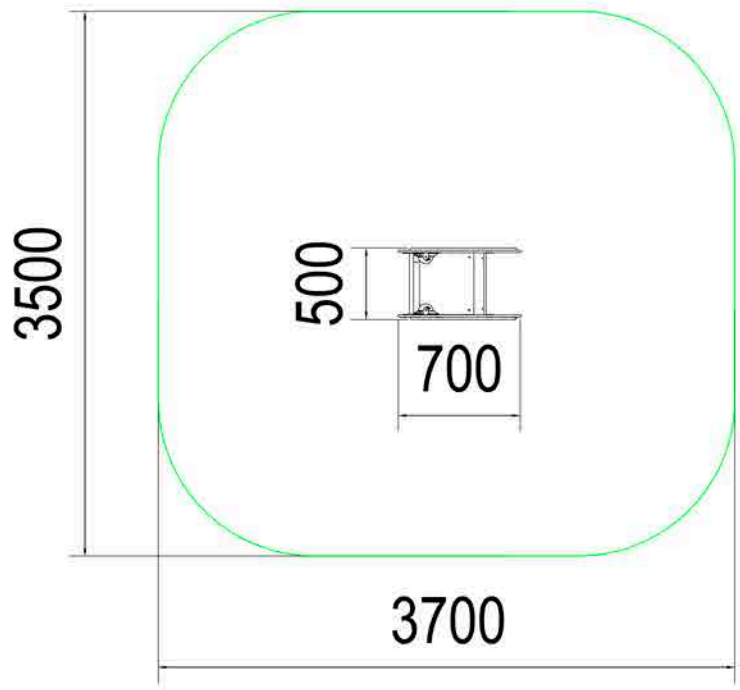

Площадь зоны безопасности
12,9 м2

Общая высота 700 мм

- металлические поручни для рук
- металлическая опора для ног

Звездочка КА 1.22
700x500x700

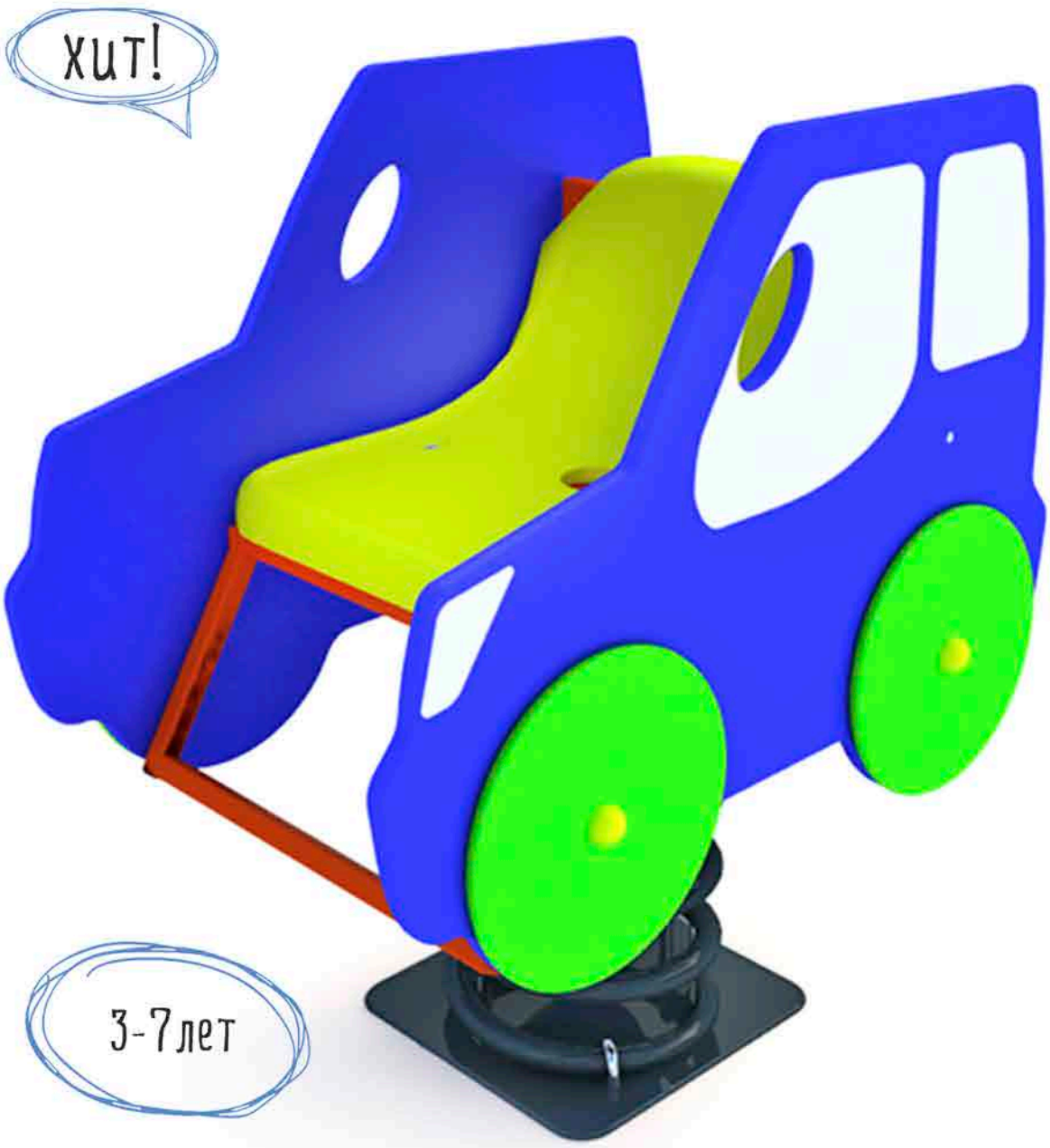

Джип КА 1.25
700x500x700

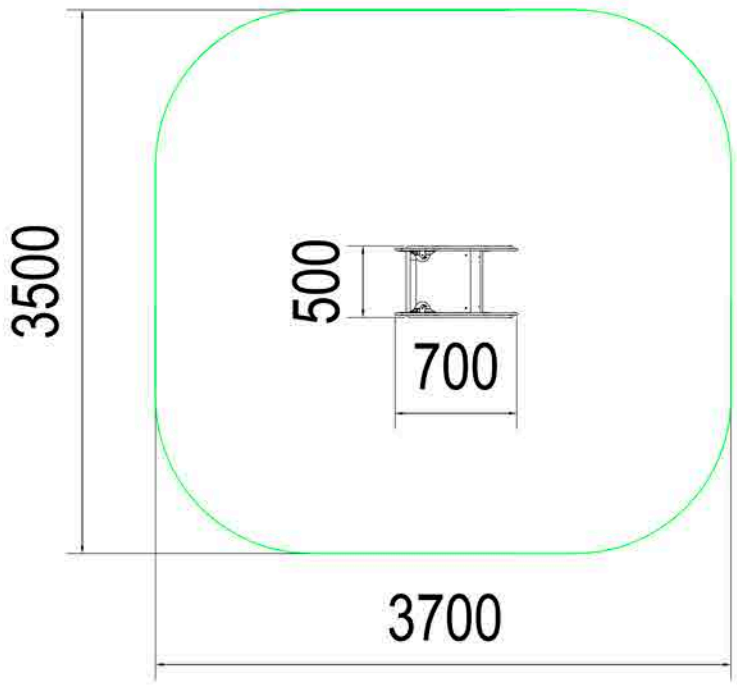

Общая высота 700 мм

Площадь зоны безопасности
12,9 м2

Детские качалки на пружине порадуют детвору своим красочным дизайном и разнообразием форм

Качалки
на пружине

Месяц КА 1.24
700x500x700

Вертолет КА 1.26
700x500x700

хит!

Пароход КА 1.28
700x500x950

новинка!

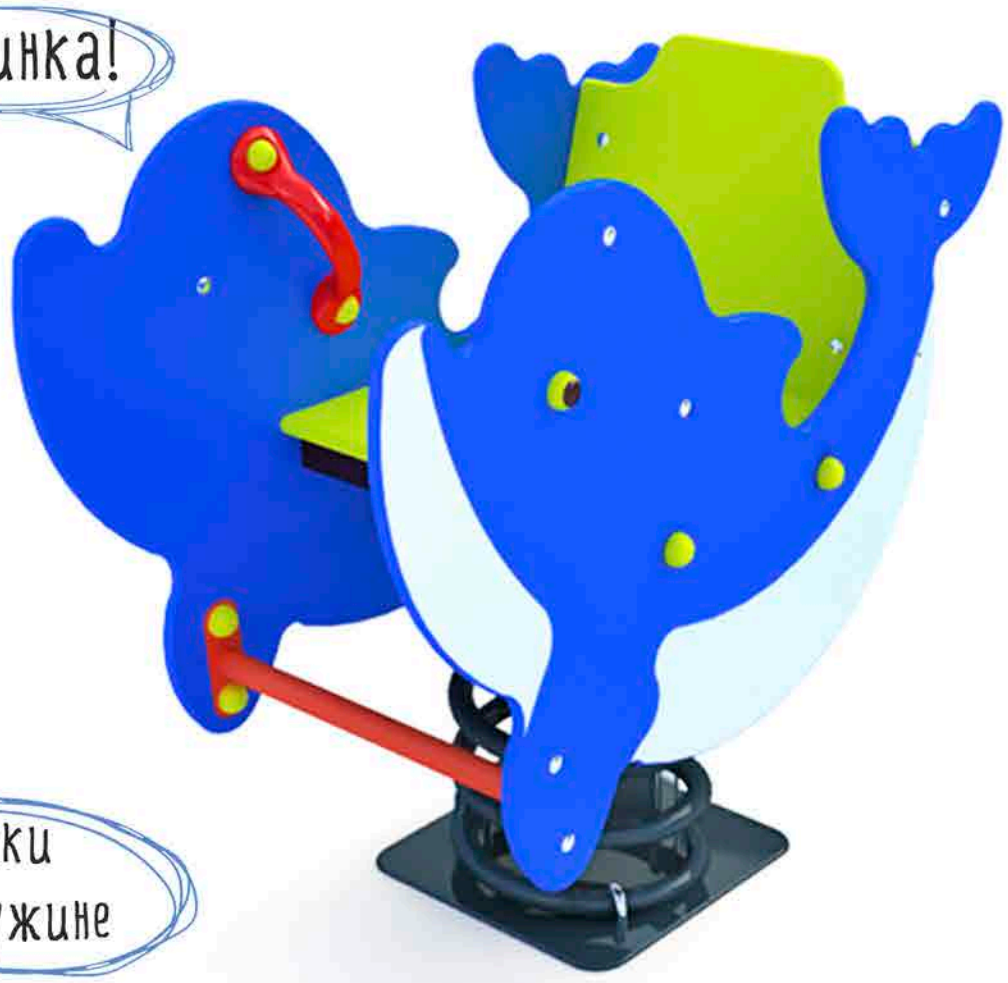

Дельфин КА 1.30
700x500x950

качалки
на пружине

новинка!

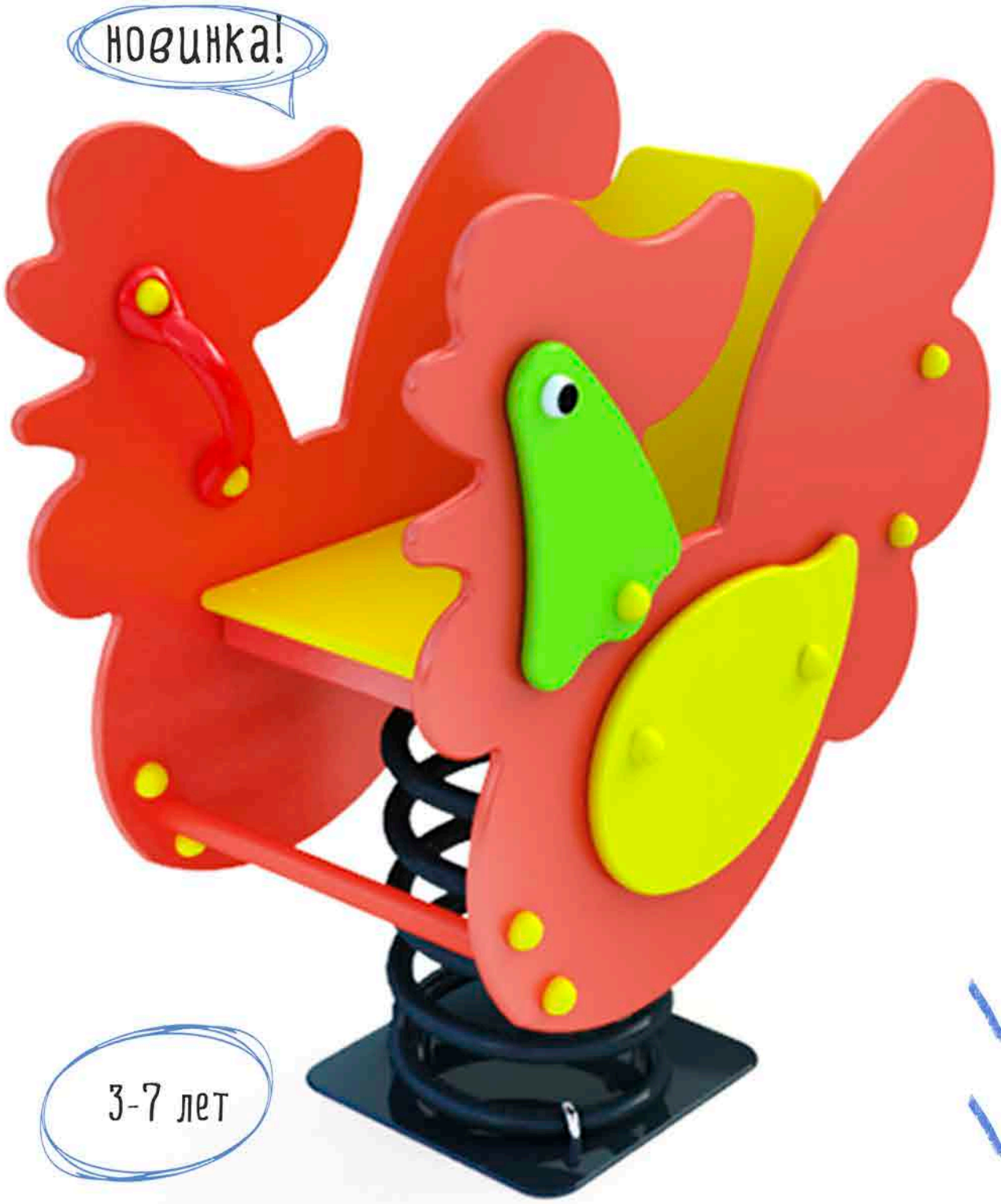

3-7 лет

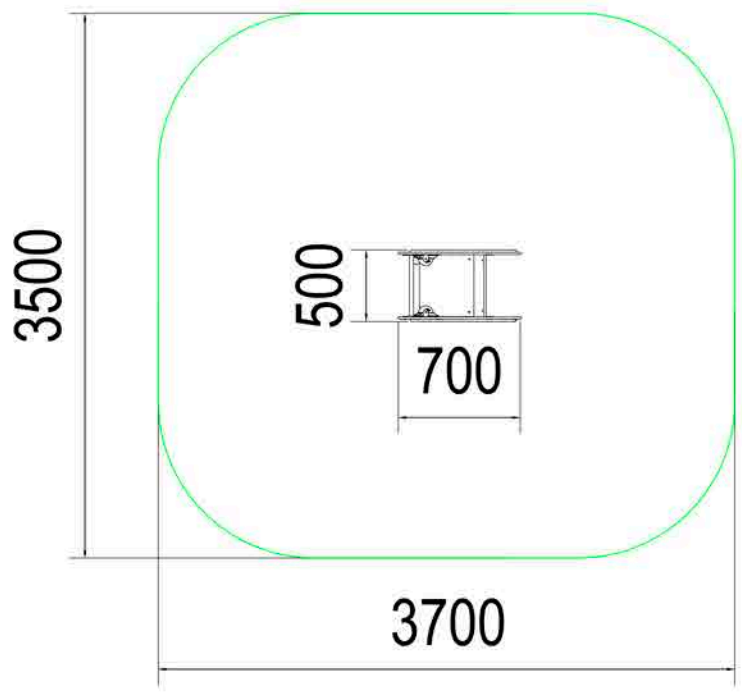

Площадь зоны безопасности
11,7 м2

Общая высота 950 мм

- металлические поручни для рук
- металлическая опора для ног

Петух КА 1.32
700x500x950

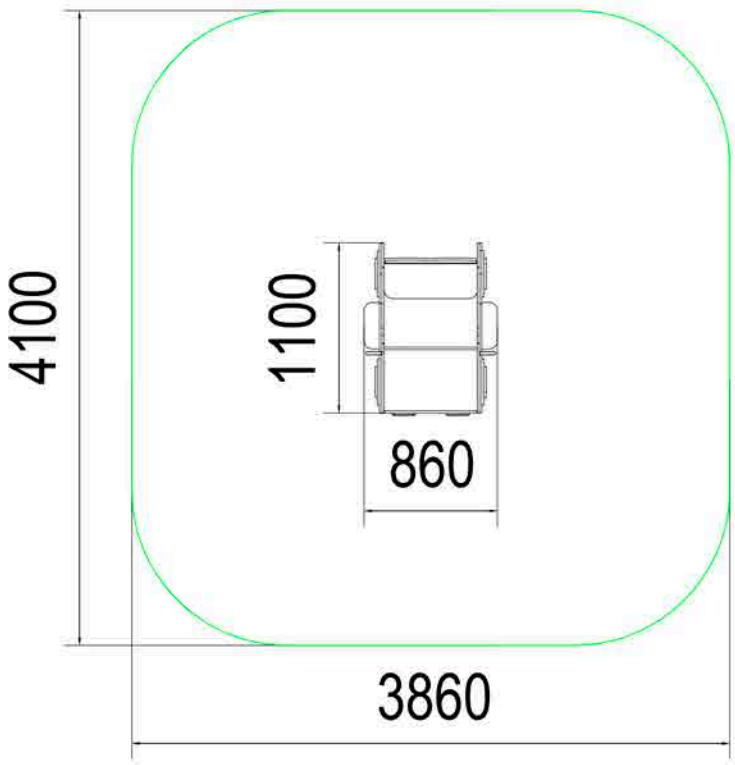

3-7лет

Общая высота 700 мм

Площадь зоны безопасности
14,9 м2

Джип КА 1.23
1100x860x700

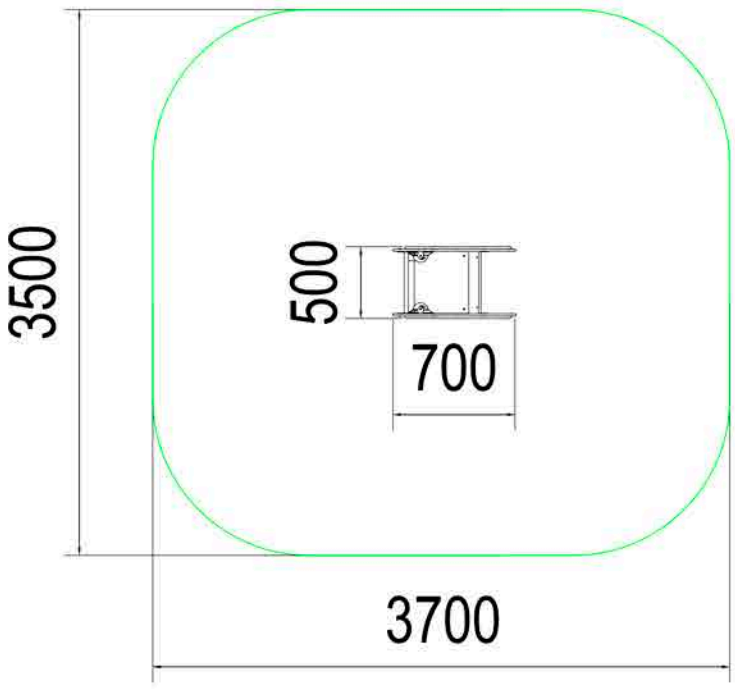

новинка!

Общая высота 950 мм

Площадь зоны безопасности
11,7 м2

Качалки
на пружине

Пчелка КА 1.33
700x500x950

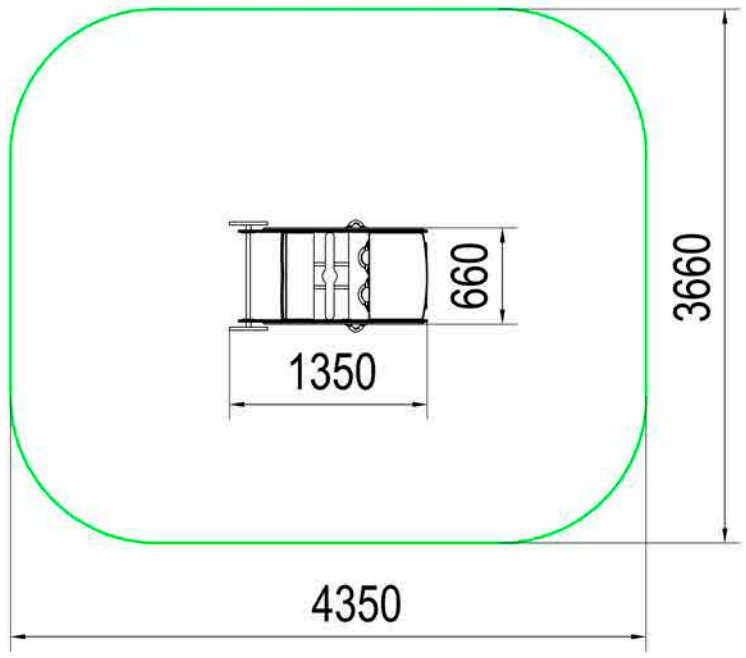

Общая высота 1400 мм

Площадь зоны безопасности
15 м2

3-7 лет

Геликоптер КА 1.34
1350x660x1400

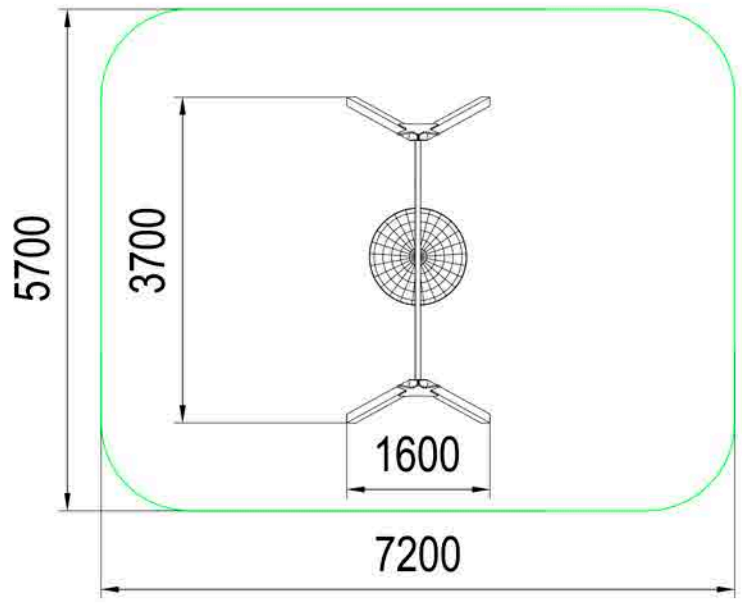

Общая высота 2500 мм

Площадь зоны безопасности
11,7 м2

6-12 лет

Гнездо КАЧ 1.01
3700x1600x2500

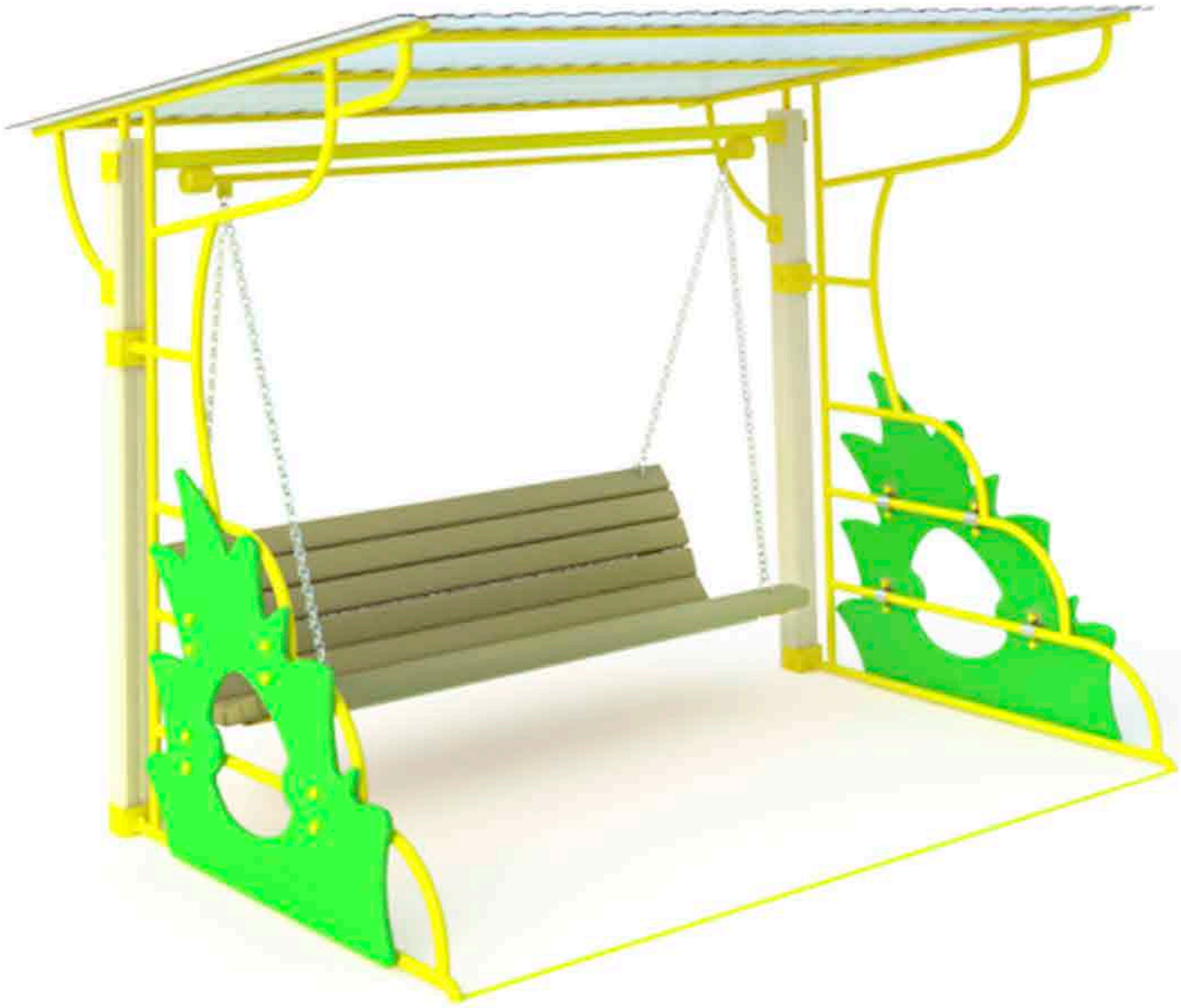

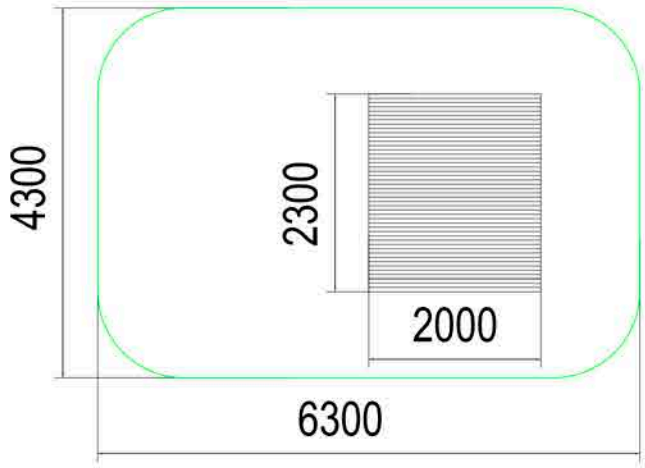

Общая высота 2100 мм

Площадь зоны безопасности
36,2 м2

3-12лет

Диван КАЧ 1.03
2300x2000x2100

хит!

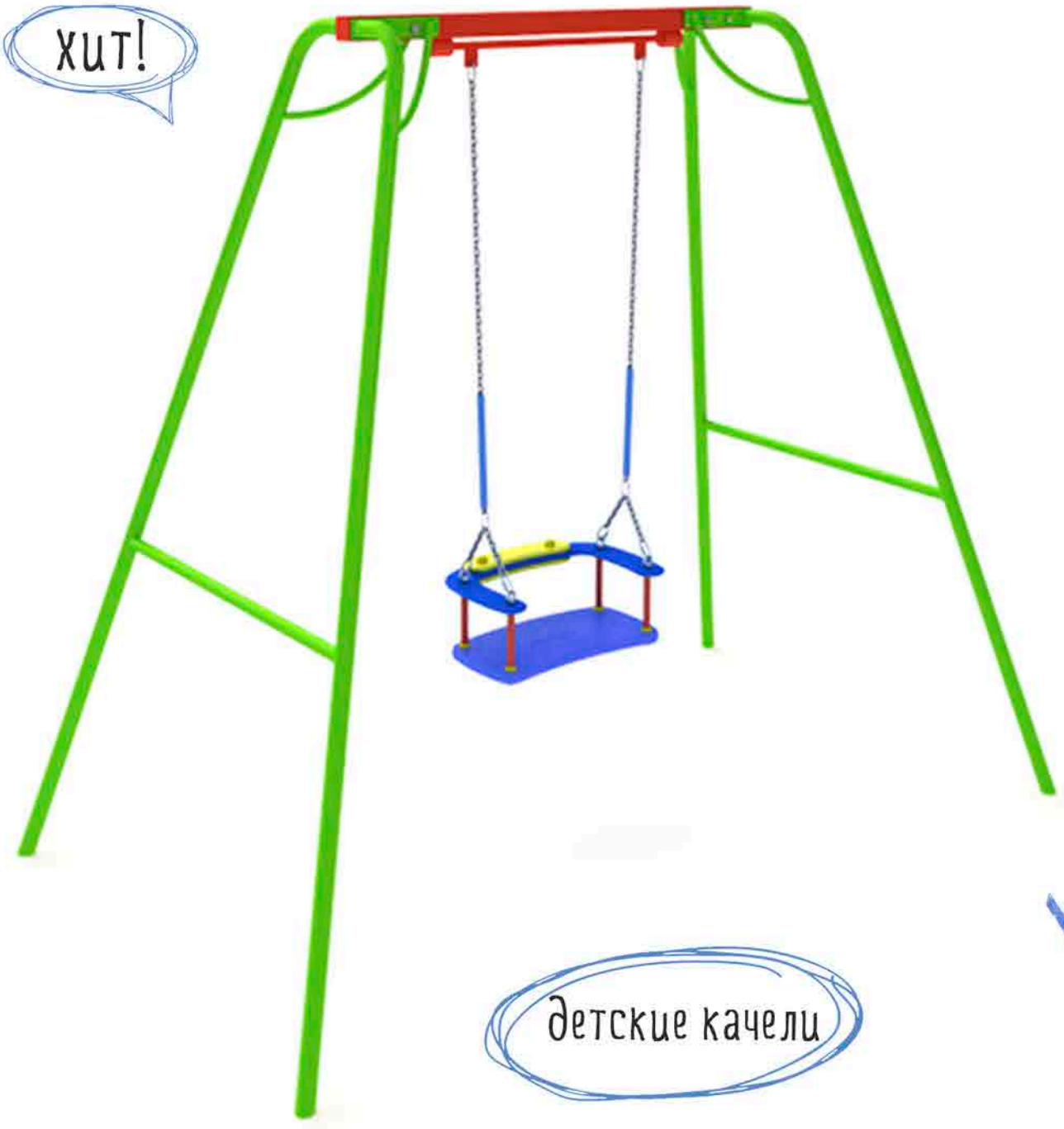

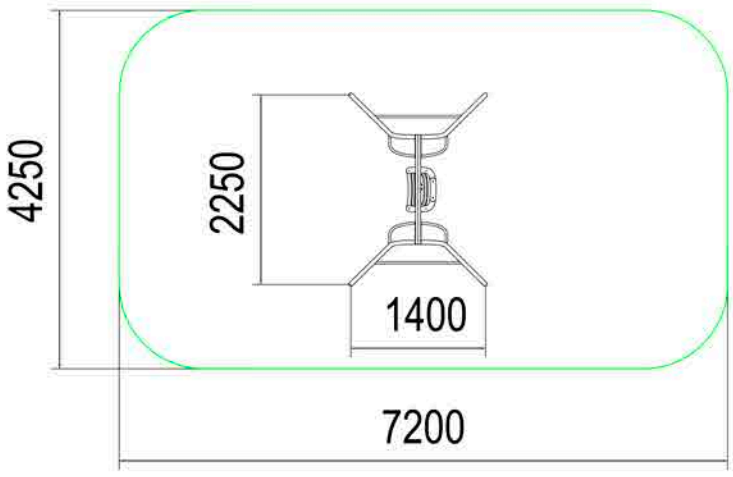

Общая высота 2150 мм

Площадь зоны безопасности
29,7 м2

детские качели

прекрасное детское развлечение
для летнего времени года

КАЧ 1.05-1.01
2250x1400x2150

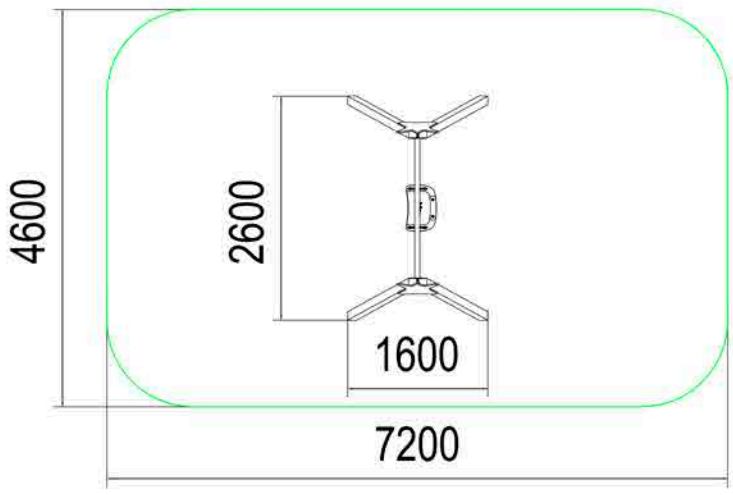

Общая высота 2500 мм

Площадь зоны безопасности
32,3 м2

детские качели

КАЧ 1.08-1.02
2600x1600x2500

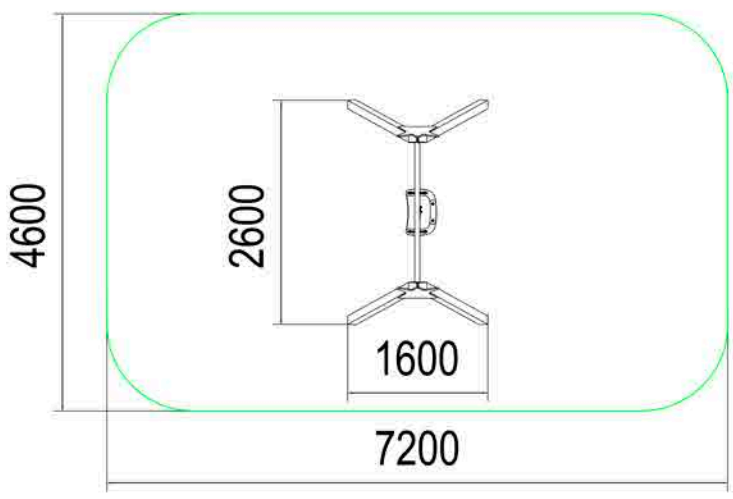

Общая высота 2500 мм

Площадь зоны безопасности
32,3 м2

3-12 лет

Все отверстия закрыты декоративными пластиковыми деталями, исключающими возможные травмы

КАЧ 1.08-1.03
2600x1600x2500

Надежная
и прочная конструкция

двуместные
детские качели

Общая высота 2500 мм

Площадь зоны безопасности
40,2 м2

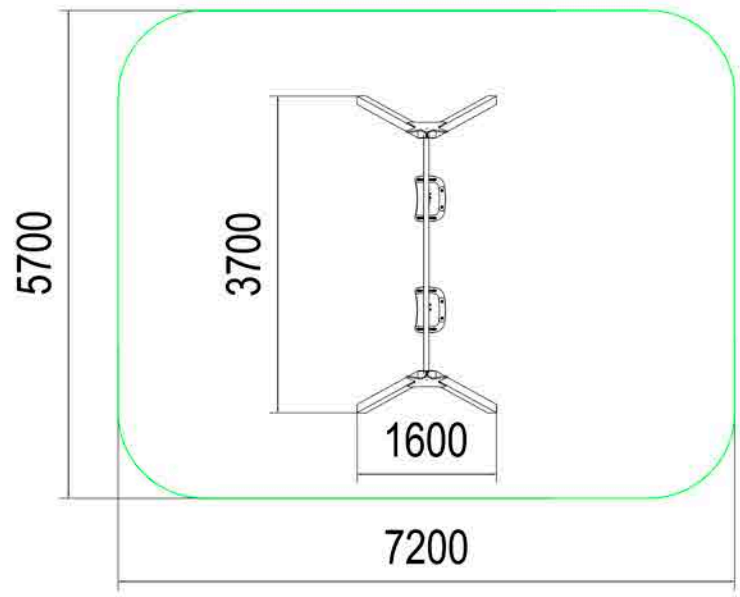

3-12лет

Доступные, простые
и очень долговечные

КАЧ 1.09-1.01
3700x1600x2500

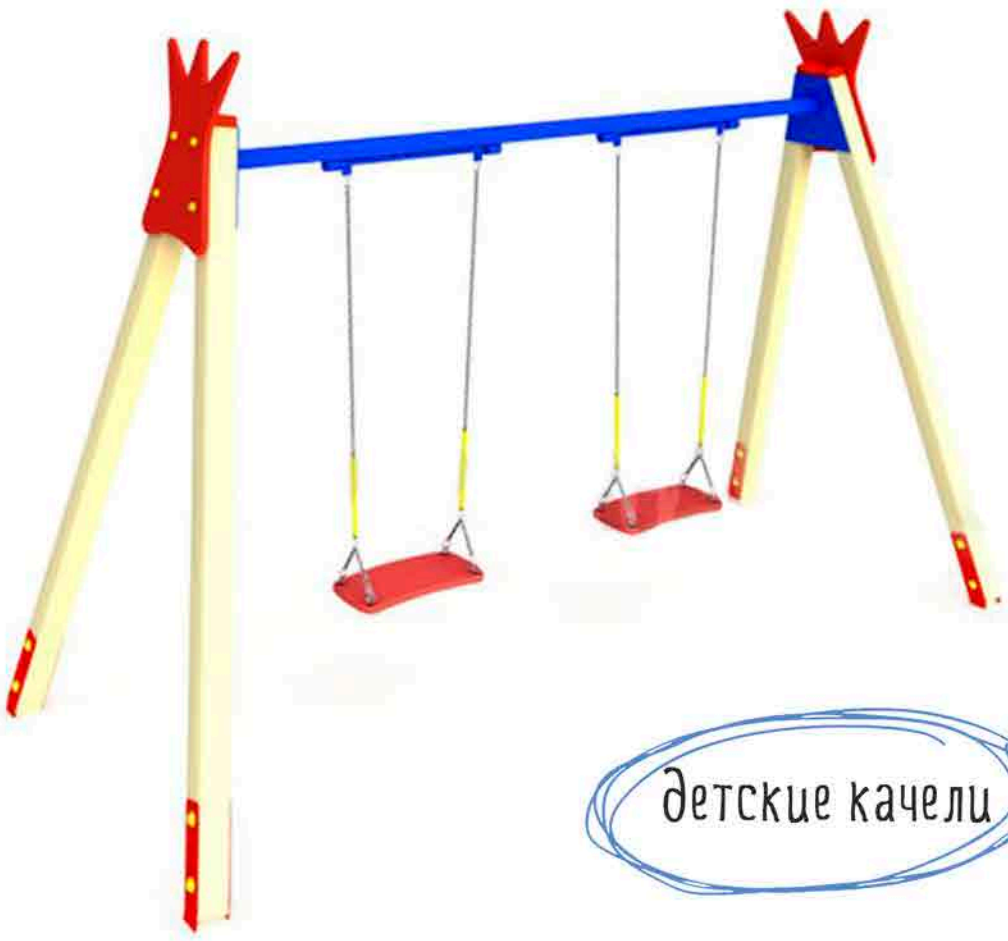

детские качели

КАЧ 1.09-1.02
3700x1600x2500

КАЧ 1.09-1.03
3700x1600x2500

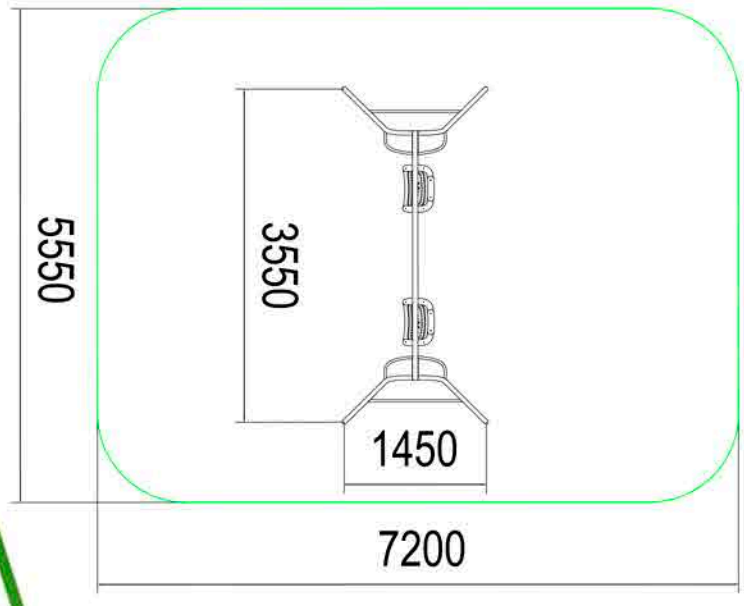

Общая высота 2150 мм

детские двуместные качели

Площадь зоны безопасности 39 м2

КАЧ 1.13
3500x1450x2150

новинка!

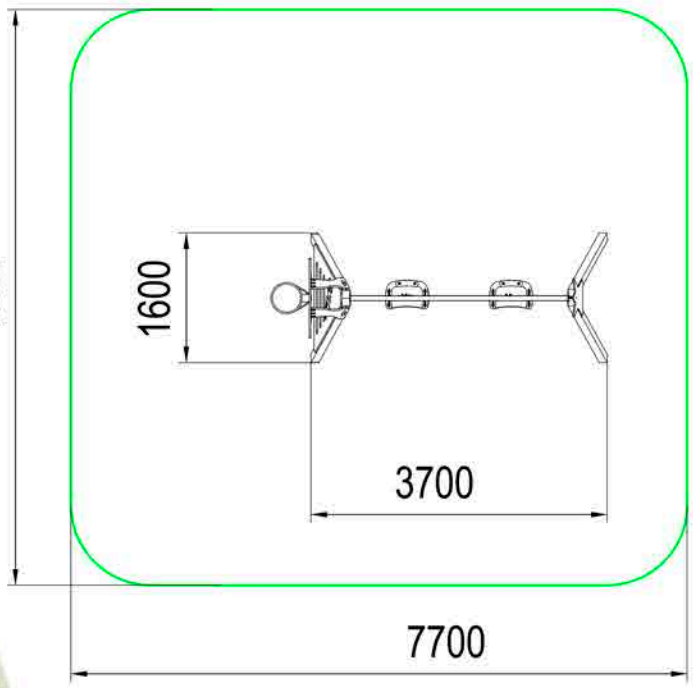

Общая высота 2400 мм

Площадь зоны безопасности 54,5 м2

покрыты яркой краской, что защищает от ржавчины, долго держится, а также не выгорает на солнце

3-12 лет

КАЧ 1.17
3700x1600x2400

2-7лет

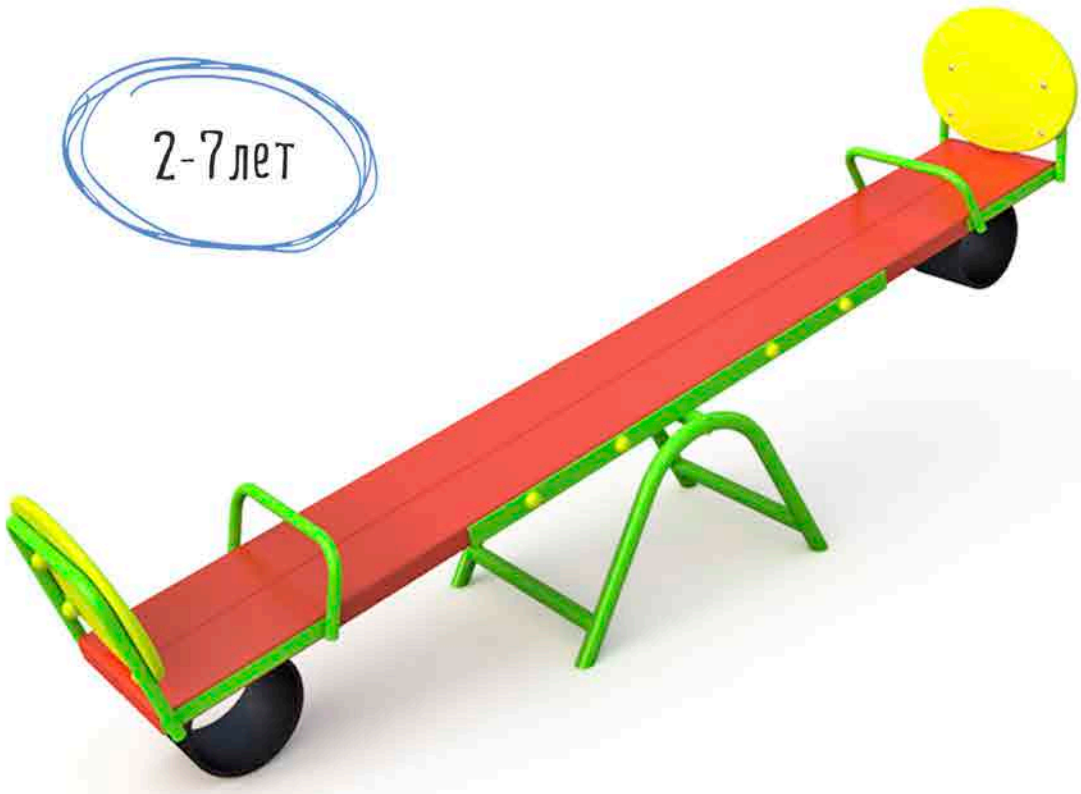

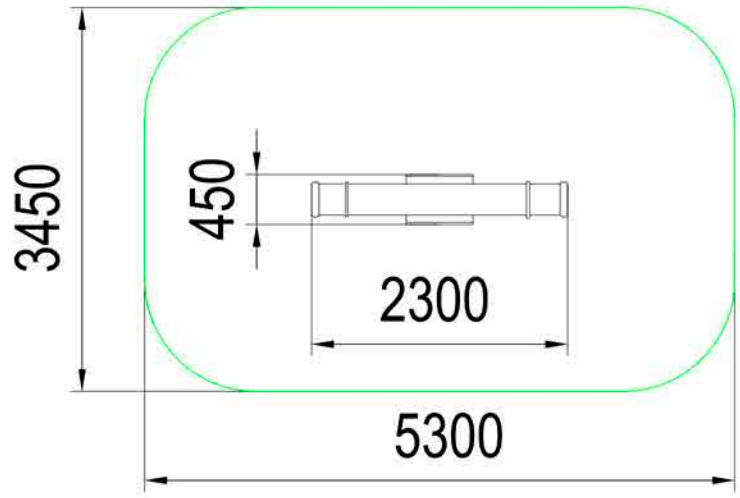

Общая высота 400 мм

Площадь зоны безопасности
17,5 м2

Чижик КАЧ 1.02
2300x450x400

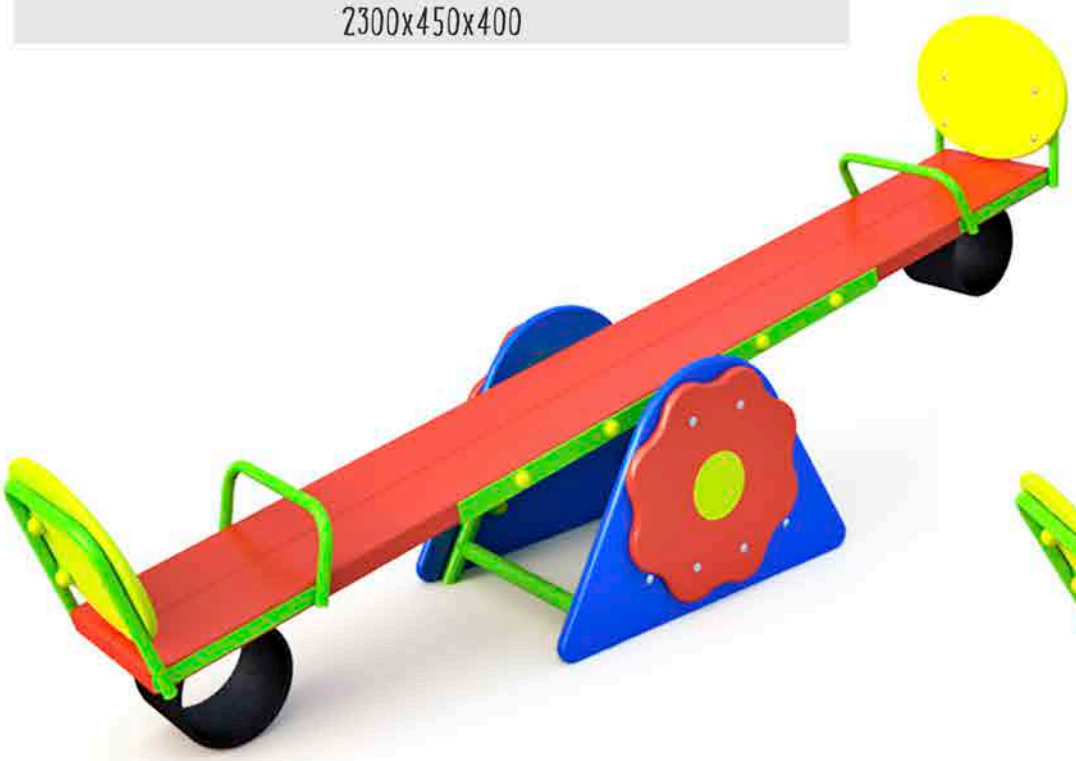

Чижик КАЧ 1.02.1
2300x450x400

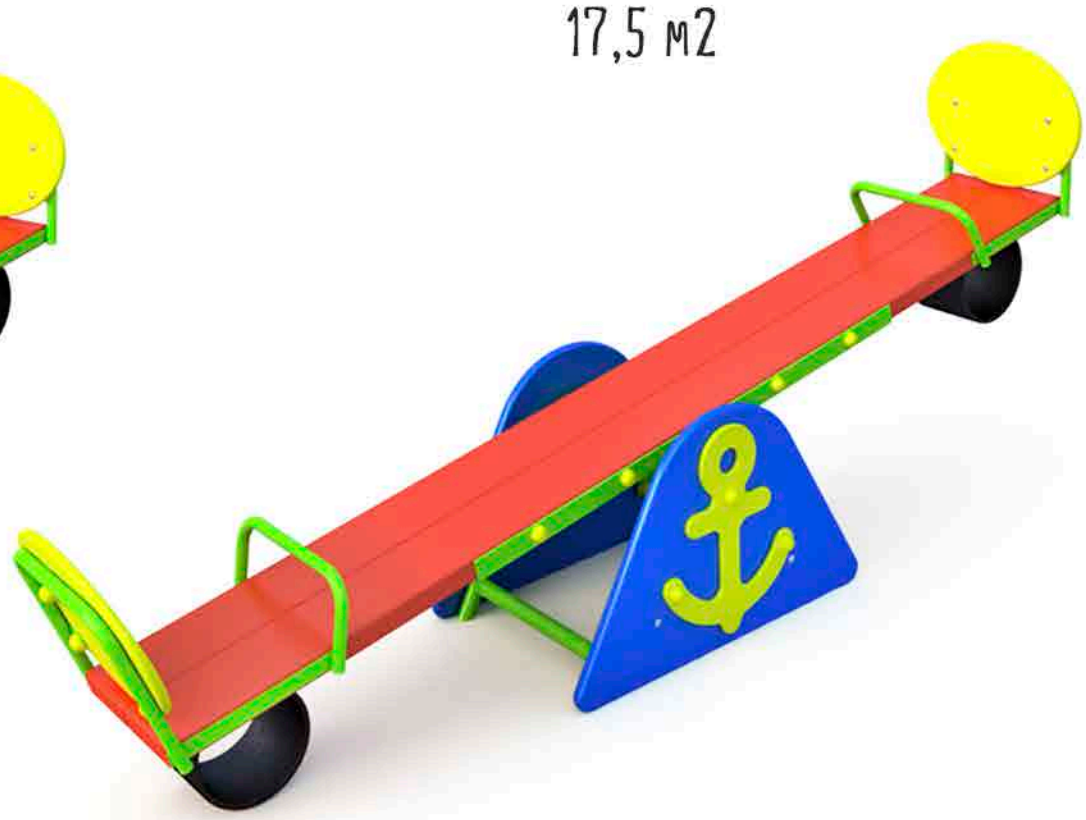

Чижик КАЧ 1.02.2
2300x450x400

Общая высота 400 мм

Площадь зоны безопасности
18,1 м2

качели - балансиры

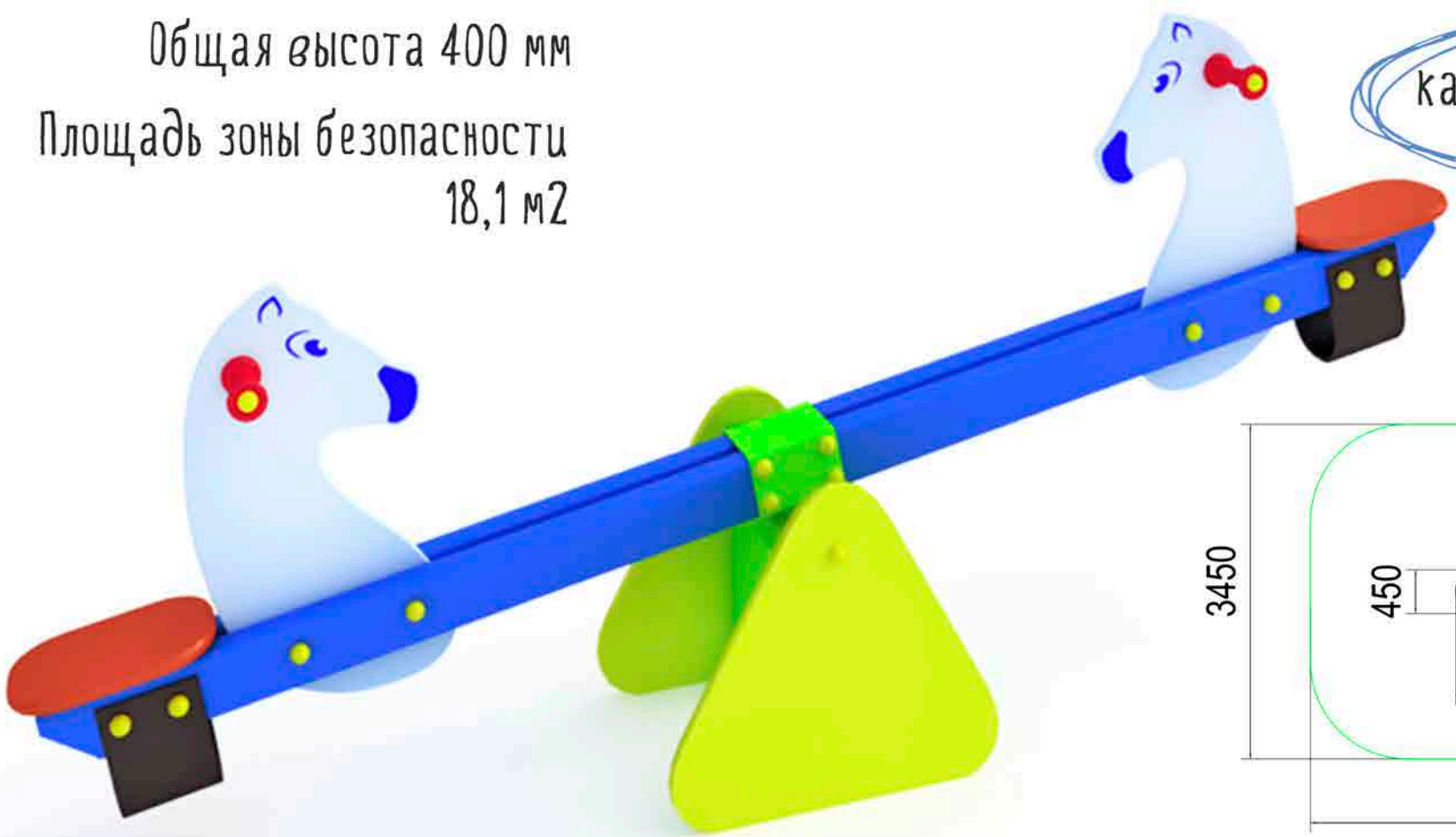

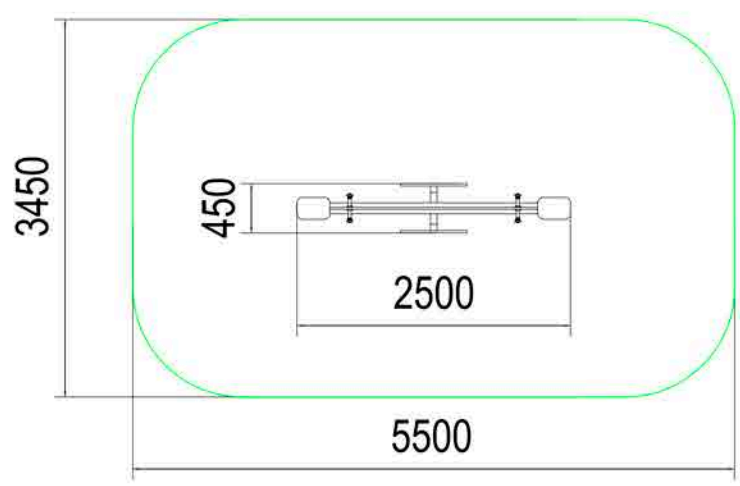

Лошадка КАЧ 1.06
2500x450x400

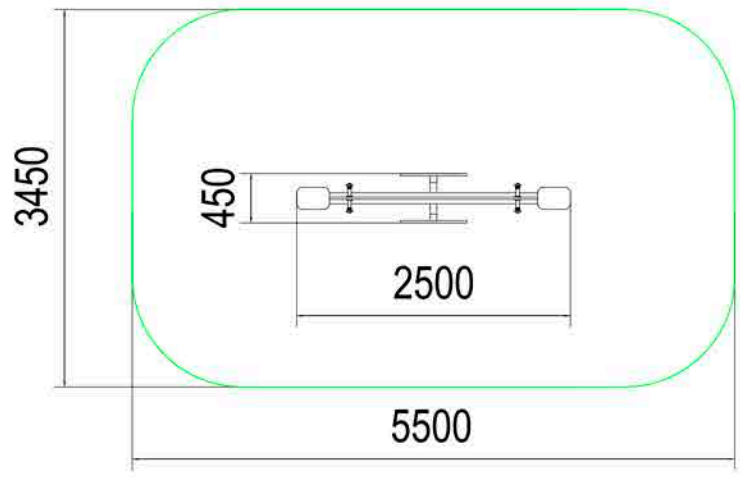

качели - балансиры

Общая высота 400 мм

Площадь зоны безопасности
18,1 м2

Зебра КАЧ 1.06.1
2500x450x400

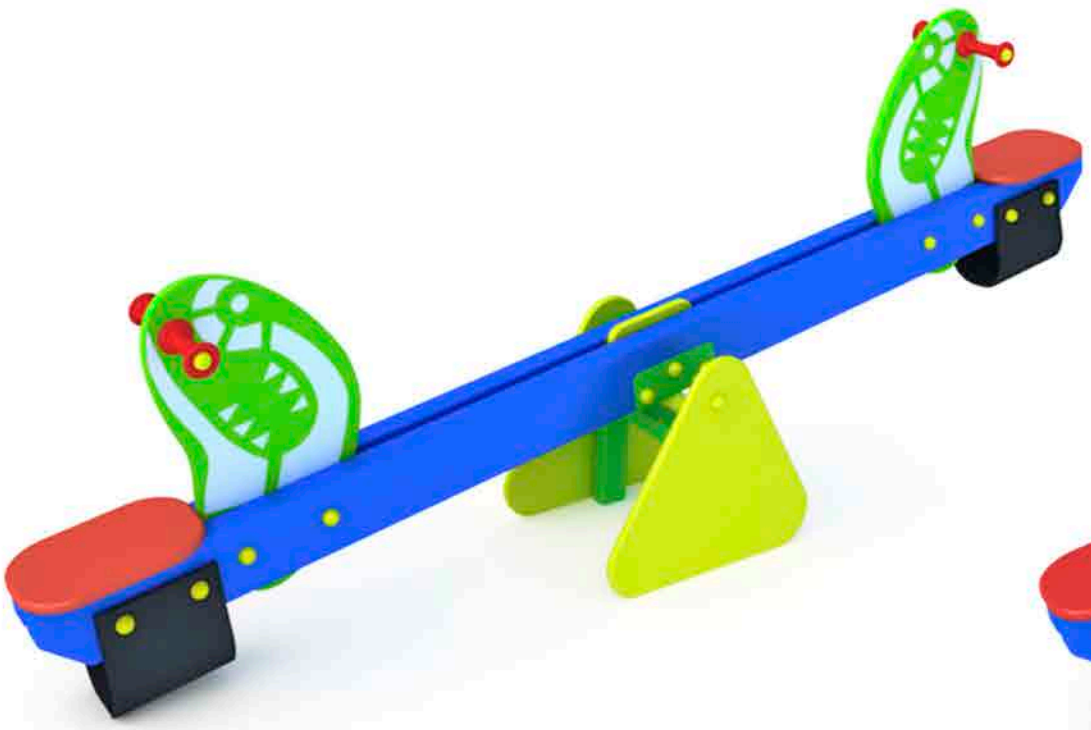

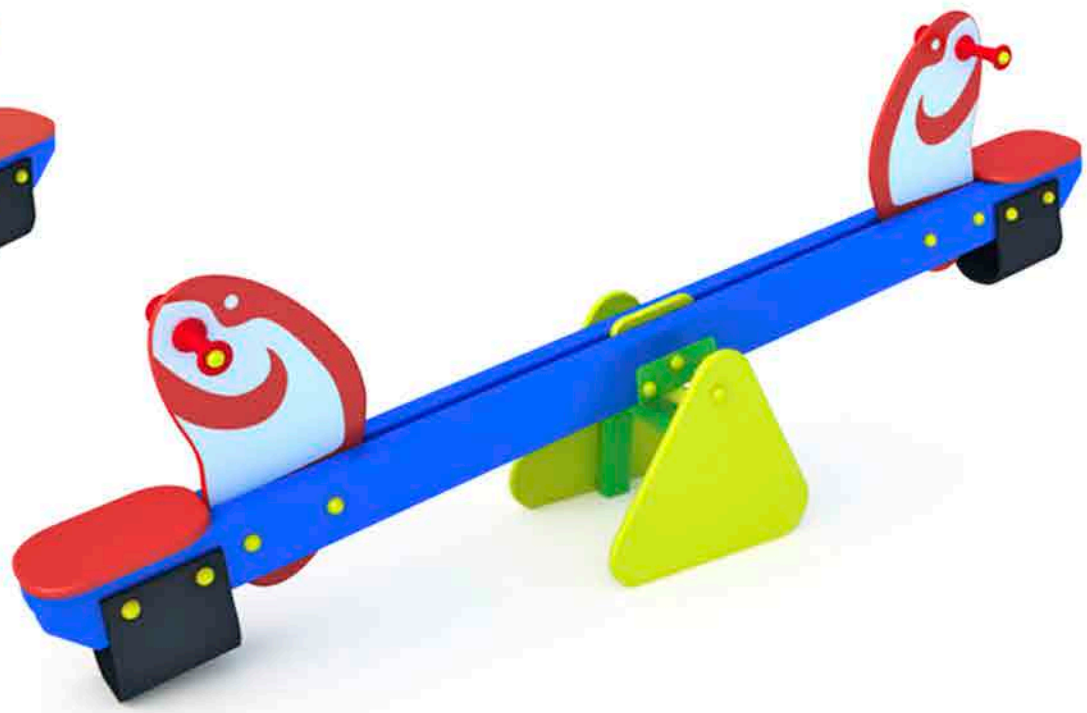

Акула КАЧ 1.10
2500x450x400

Краб КАЧ 1.11
2500x450x400

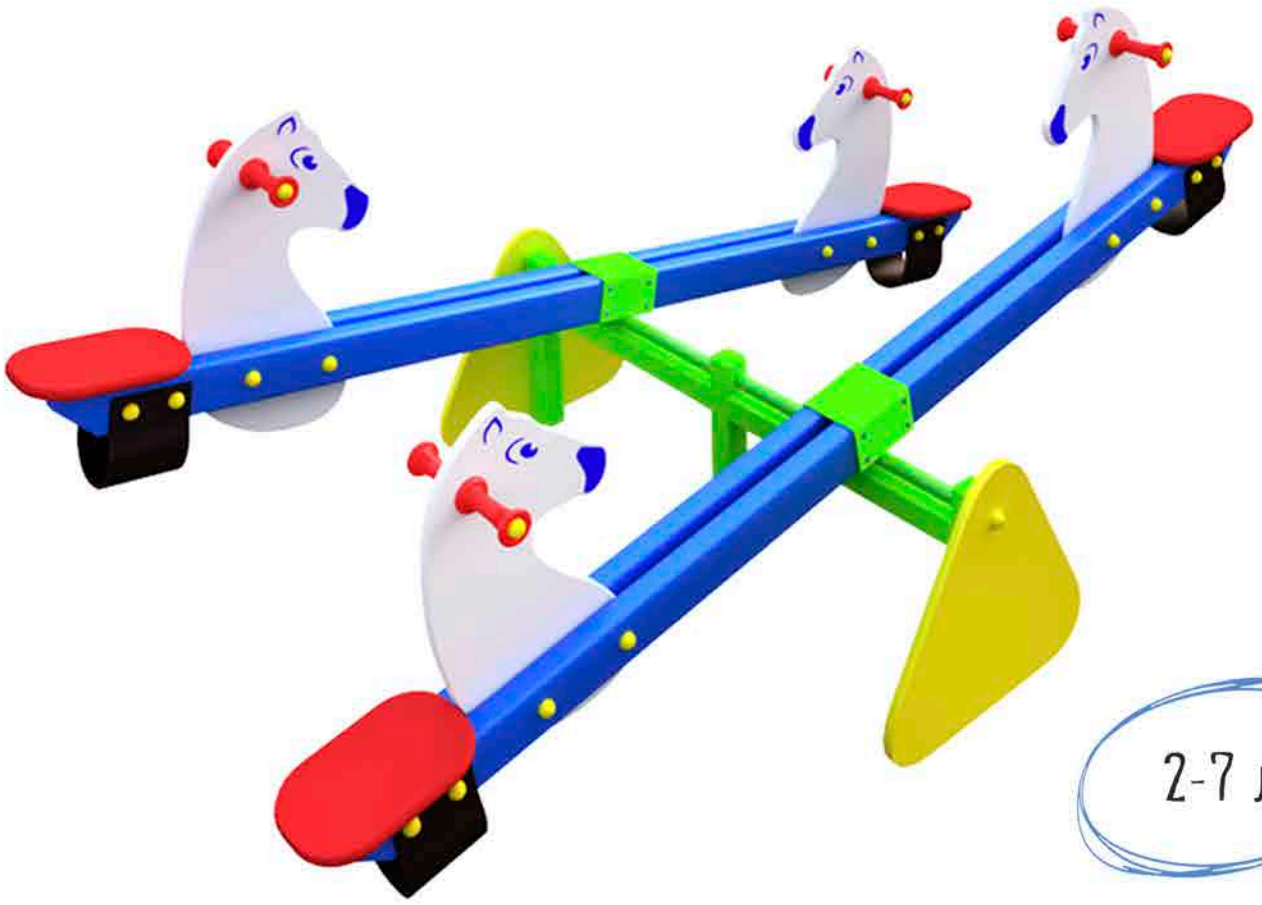

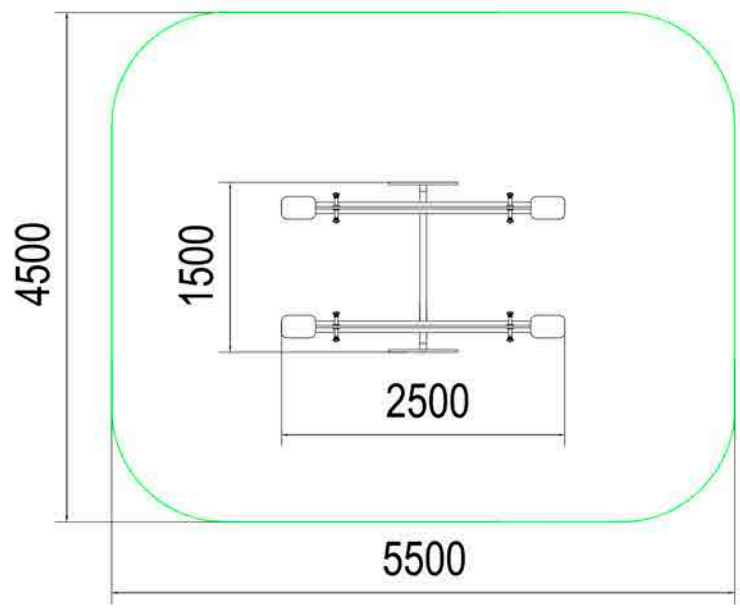

2-7 лет

Общая высота 400 мм

Площадь зоны безопасности
23,9 м2

Лошадки КАЧ 1.07
2500x1500x400

Общая высота 400 мм

Площадь зоны безопасности
18,1 м2

качели - балансиры

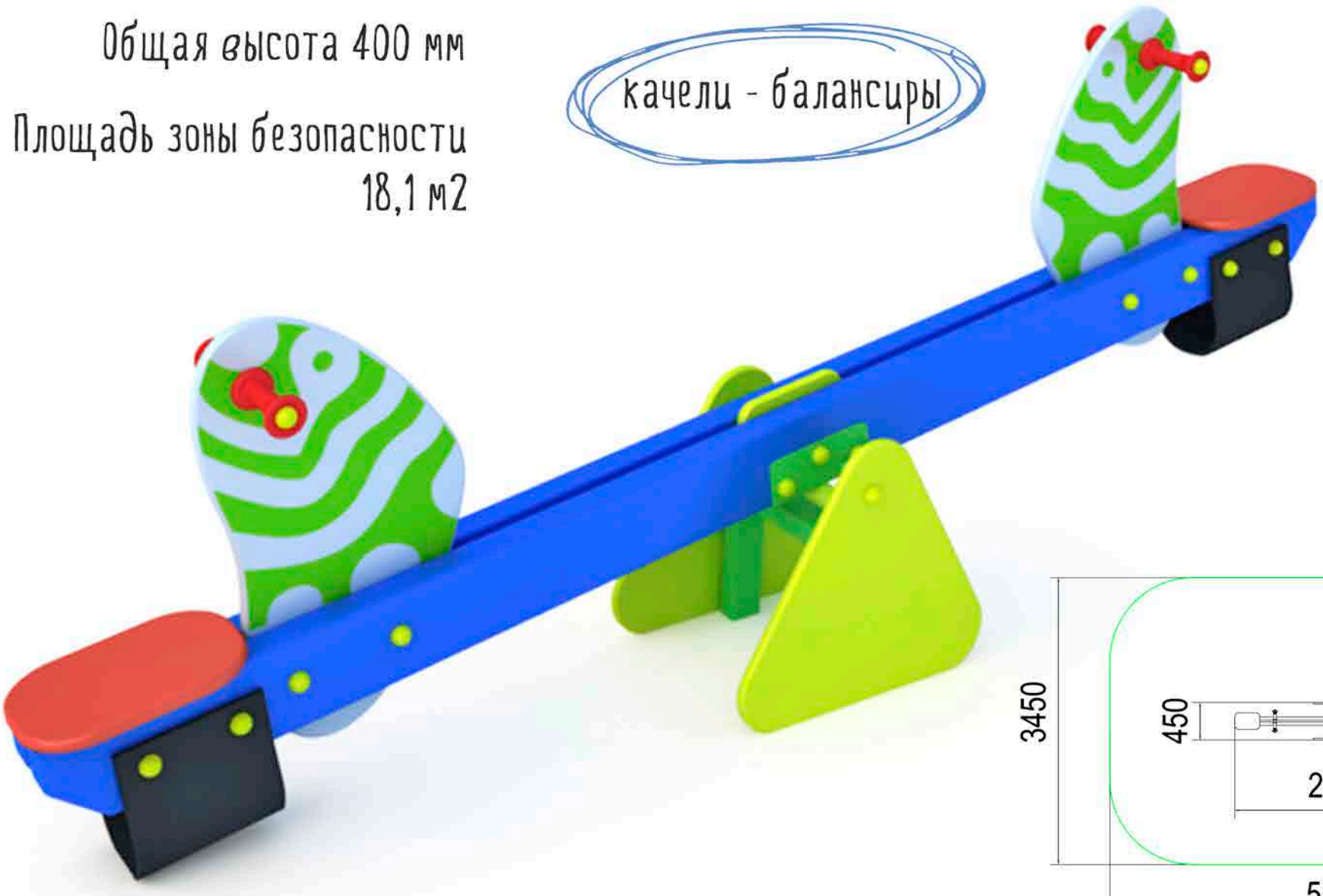

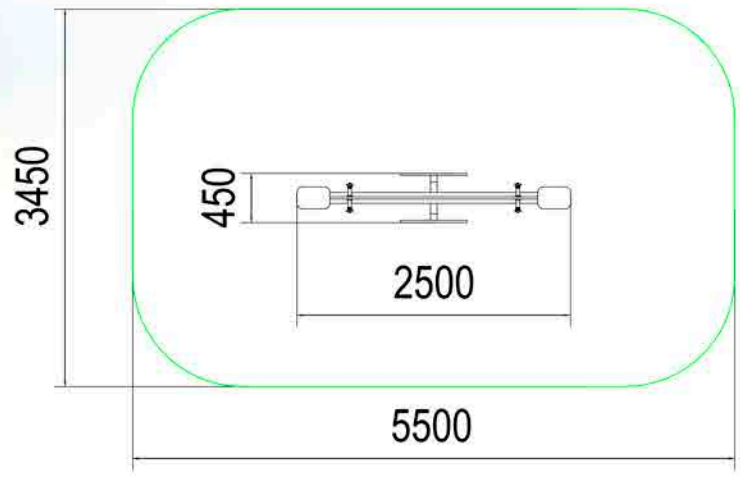

Шарпей КАЧ 1.14
2500x450x400

Общая высота 400 мм

Площадь зоны безопасности
23,9 м2

2-7лет

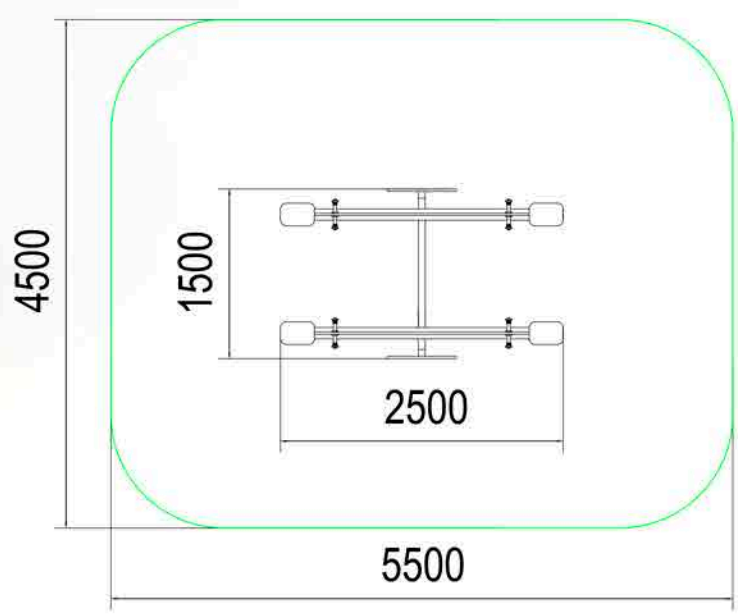

Цирк КАЧ 1.15
2500x1500x400

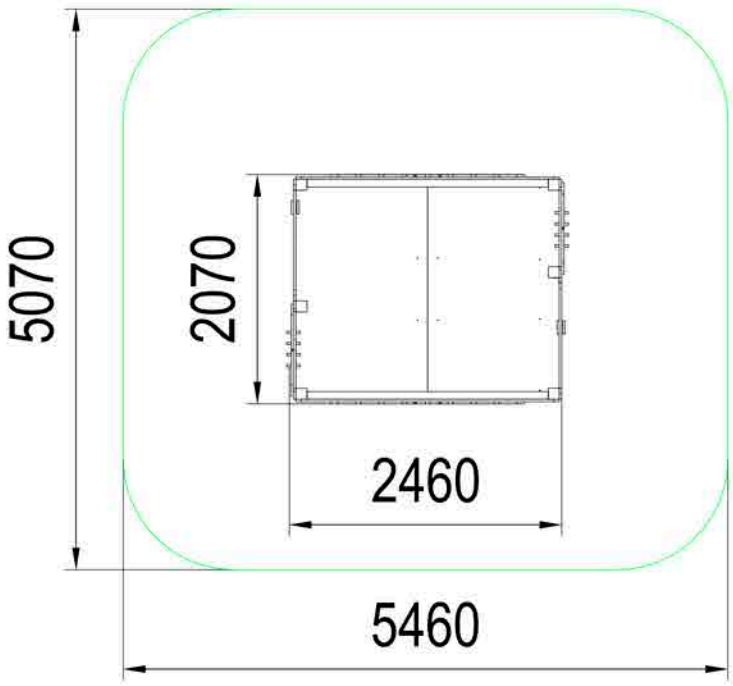

Общая высота 850 мм

Площадь зоны безопасности
26,8 м2

Манеж МФ 1.23
2460x2070x850

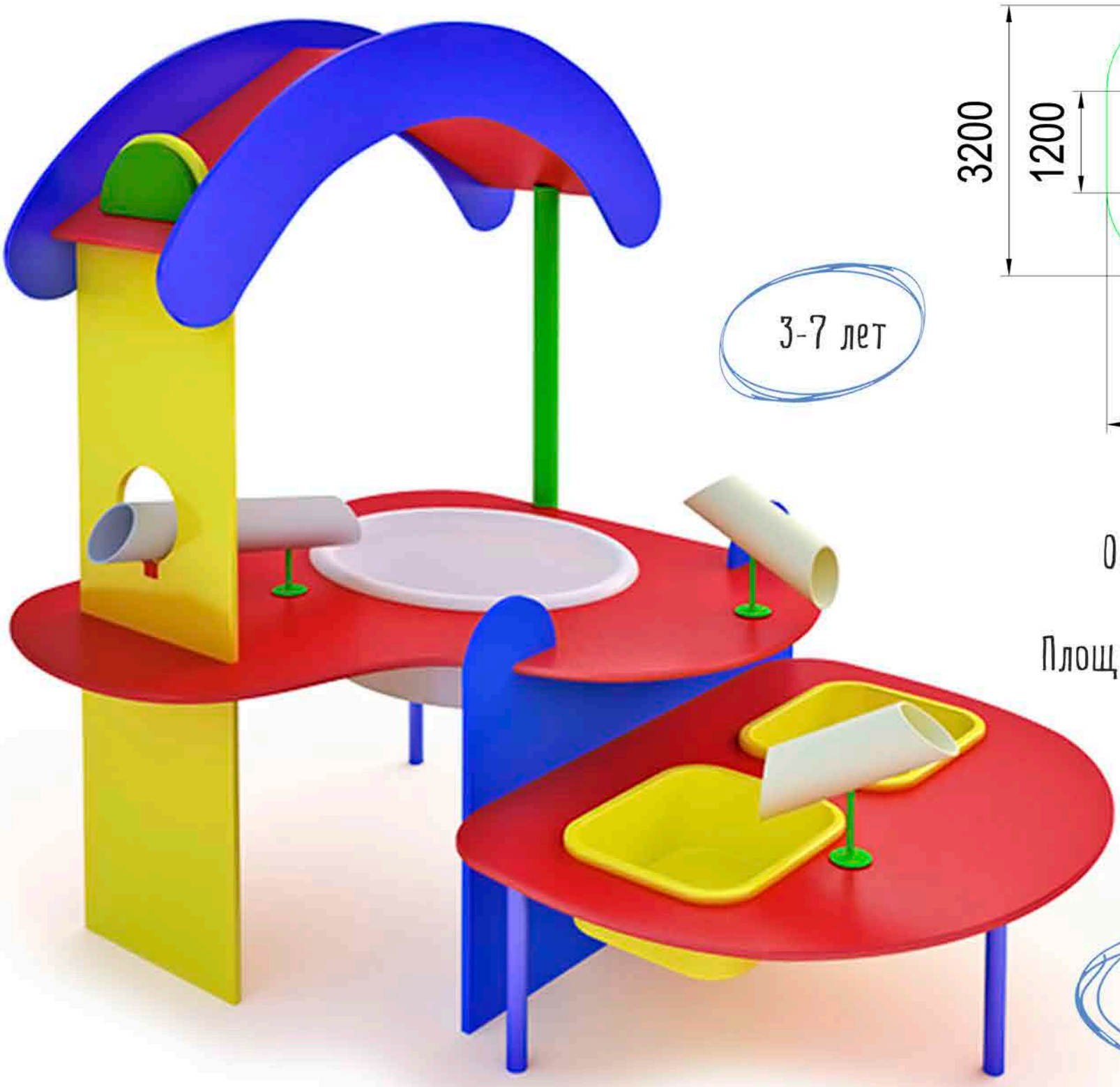

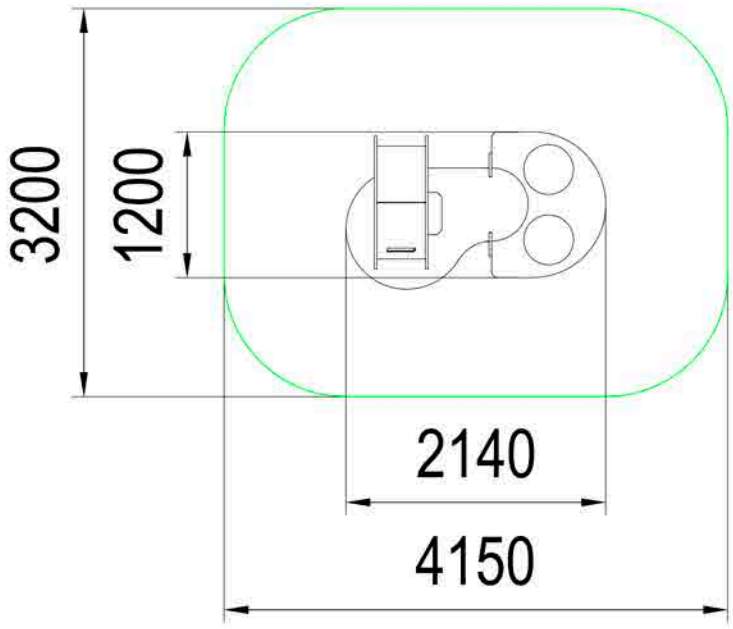

3-7 лет

Общая высота 2050 мм

Площадь зоны безопасности
12,4 м2

домики,
игровые формы

Водомер МФ 1.25
2140x1200x2050

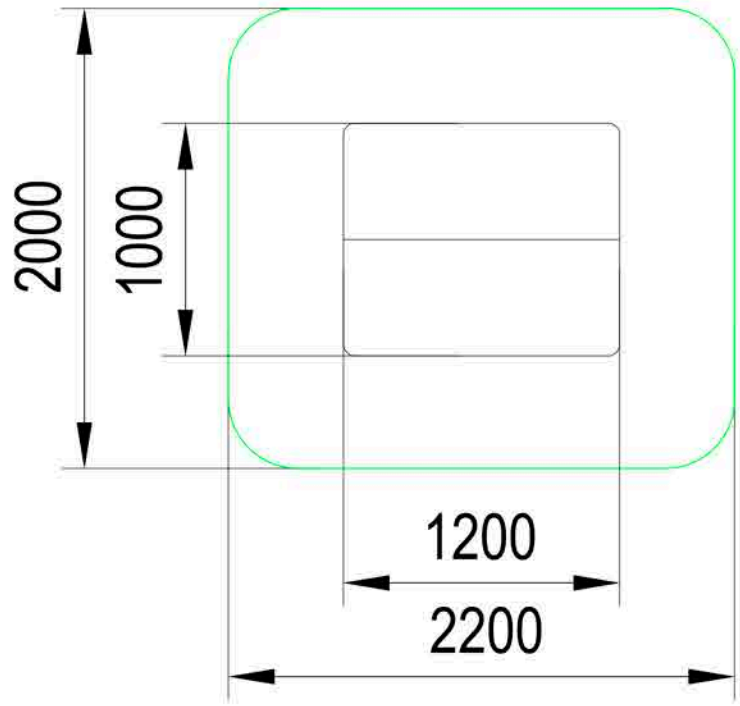

домики,
игровые формы

Общая высота 1750 мм

Площадь зоны безопасности
4,3 м2

Ягодка МФ 1.26
1200x1000x1750

3-12 лет

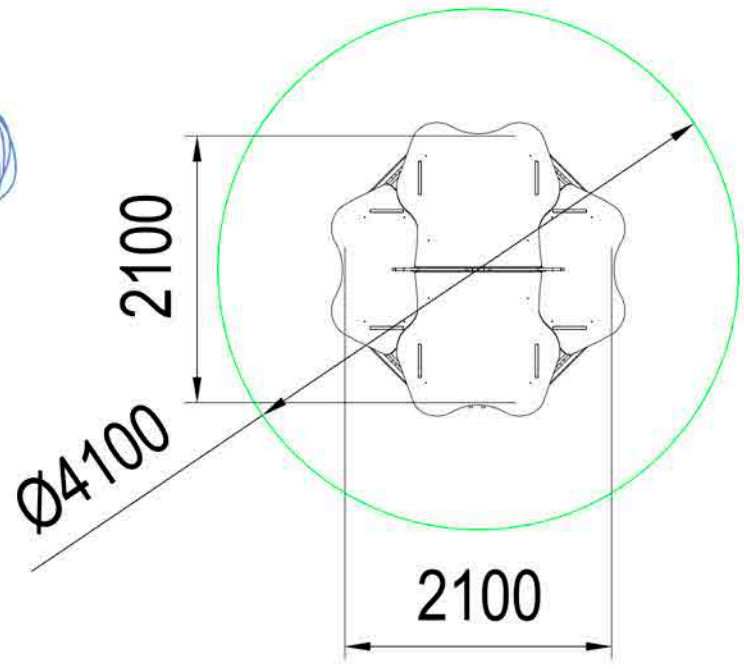

Общая высота 2000 мм

Площадь зоны безопасности
13,2 м2

отличное место для развивающих игр

Ромашка МФ 1.40
2100x2100x2000

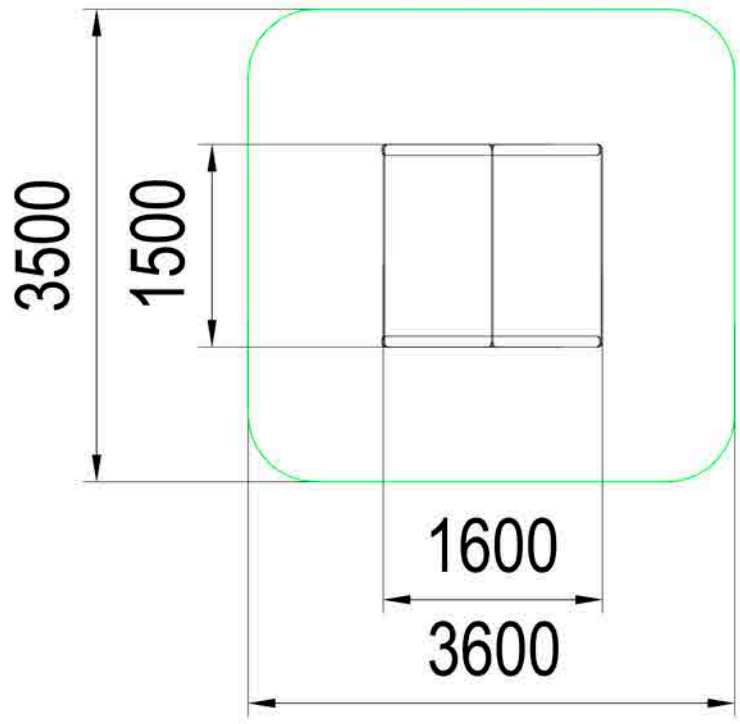

Общая высота 1800 мм

Площадь зоны безопасности
12,3 м2

2-7 лет

Малыш МФ 1.41
1600x1500x1800

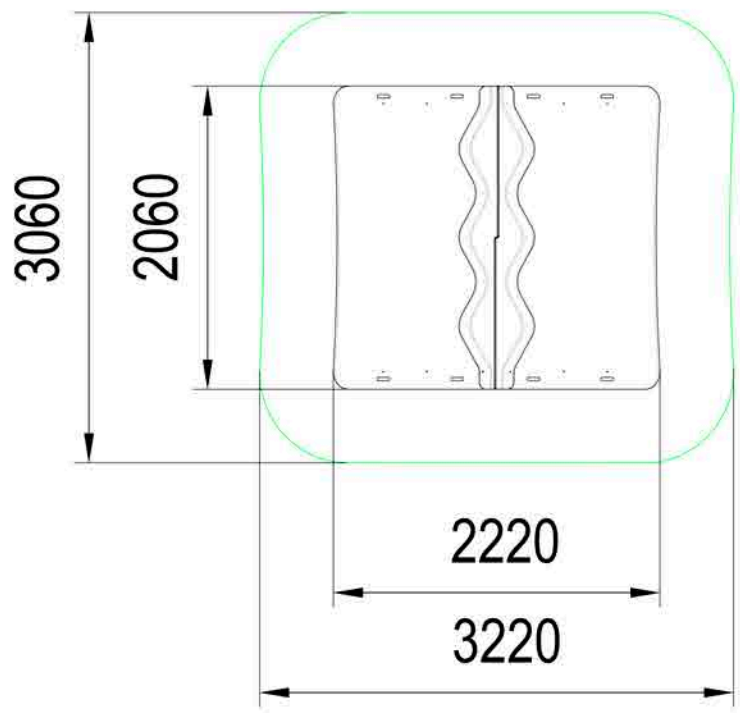

Общая высота 2200 мм

Площадь зоны безопасности
9,2 м2

новинка!

домики,
игровые формы

Малыш МФ 1.44
2150x2000x2200

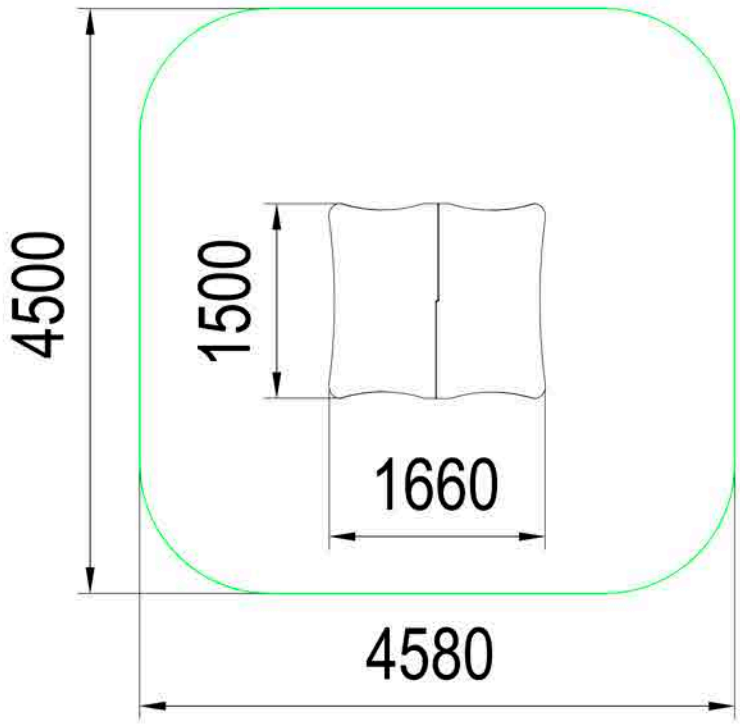

Общая высота 1850 мм

Площадь зоны безопасности
20 м2

пластиковые счеты

Наф-наф МФ 1.50
1660x1500x1850

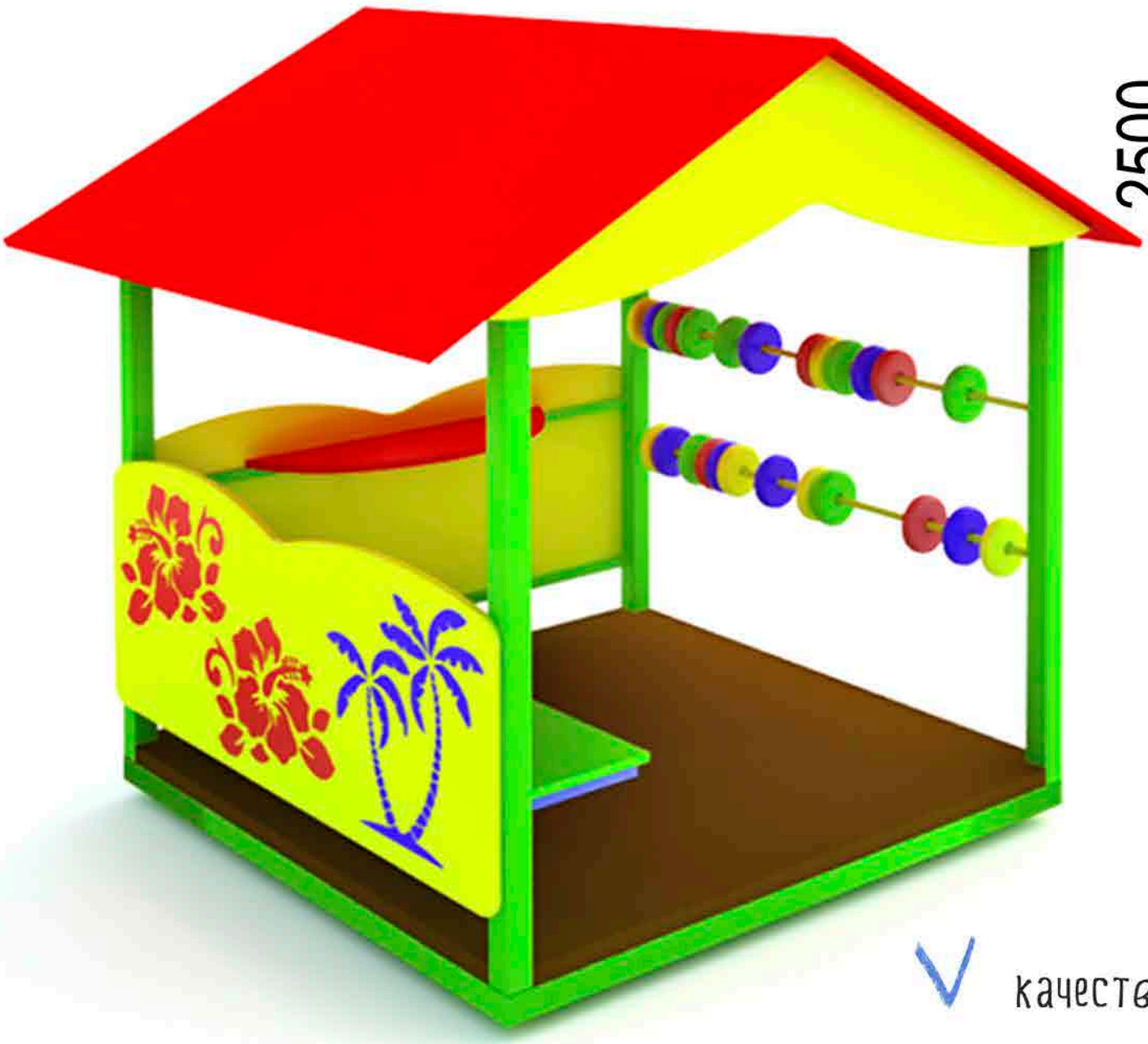

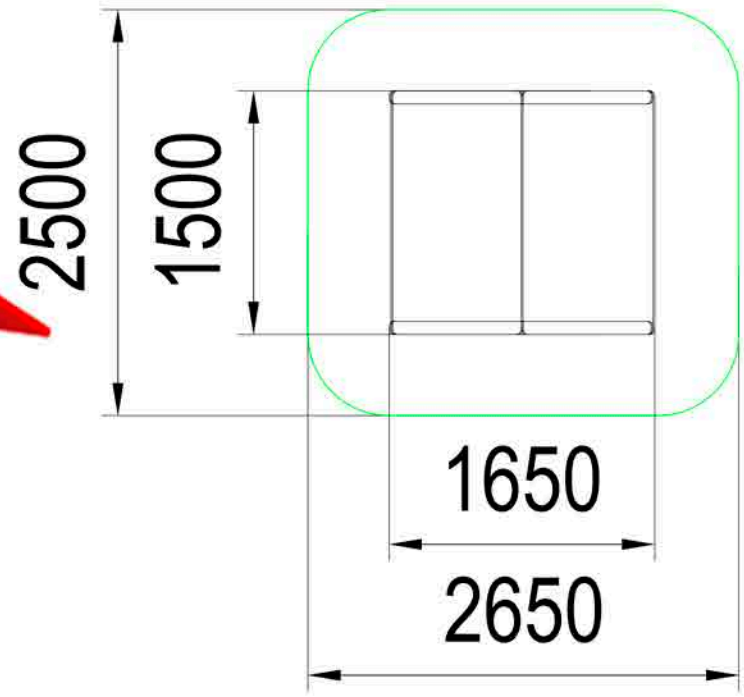

Общая высота 1500 мм

Площадь зоны безопасности
6,4 м2

качественная и безопасная продукция

Беседка МФ 1.66
1650x1500x1500

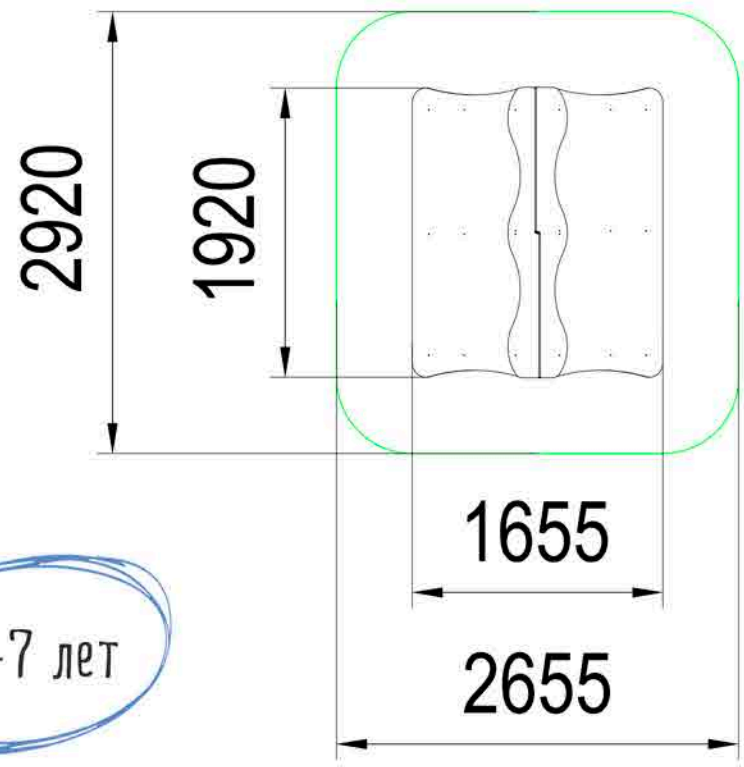

2-7 лет

Общая высота 1850 мм

Площадь зоны безопасности
7,5 м2

Избушка МФ 1.78
1920x1655x1850

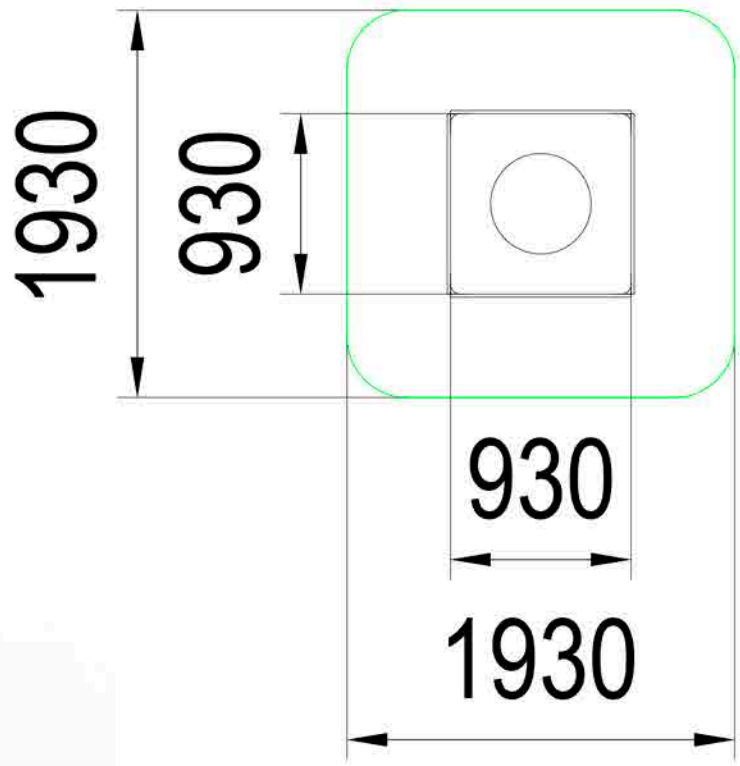

Общая высота 930 мм

Площадь зоны безопасности
3,6 м2

домики,
игровые формы

Кубик МФ 1.83
930x930x930

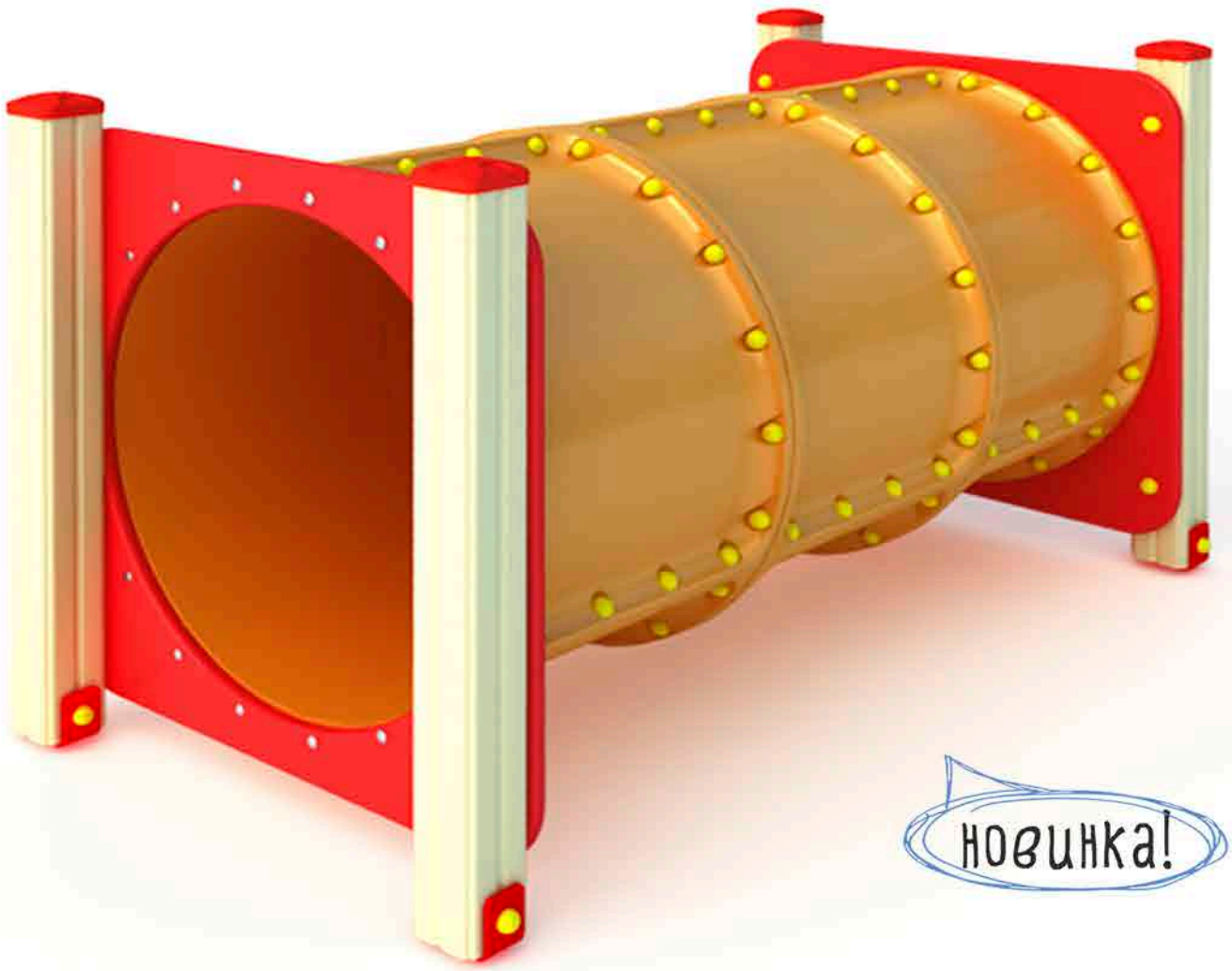

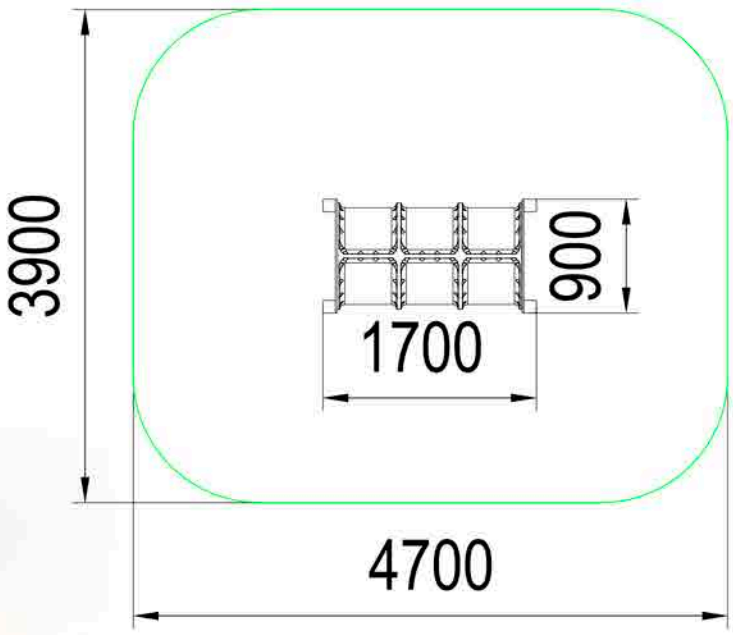

новинка!

Общая высота 1000 мм

Площадь зоны безопасности
17,4 м2

Тоннель МФ 1.85
1700x900x1000

хит!

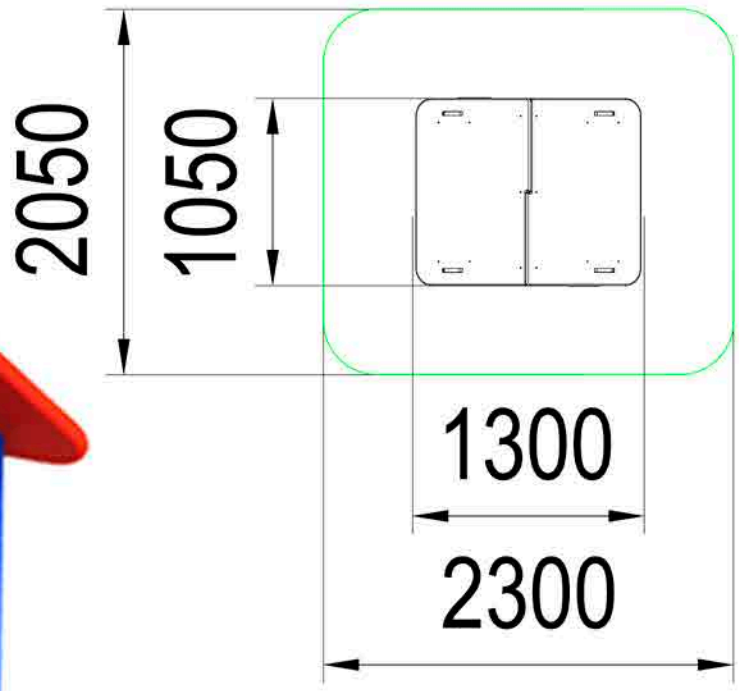

Общая высота 1300 мм

Площадь зоны безопасности
4,6 м2

яркие цвета поднимают настроение

Елочка МФ 1.86
1300x1050x1300

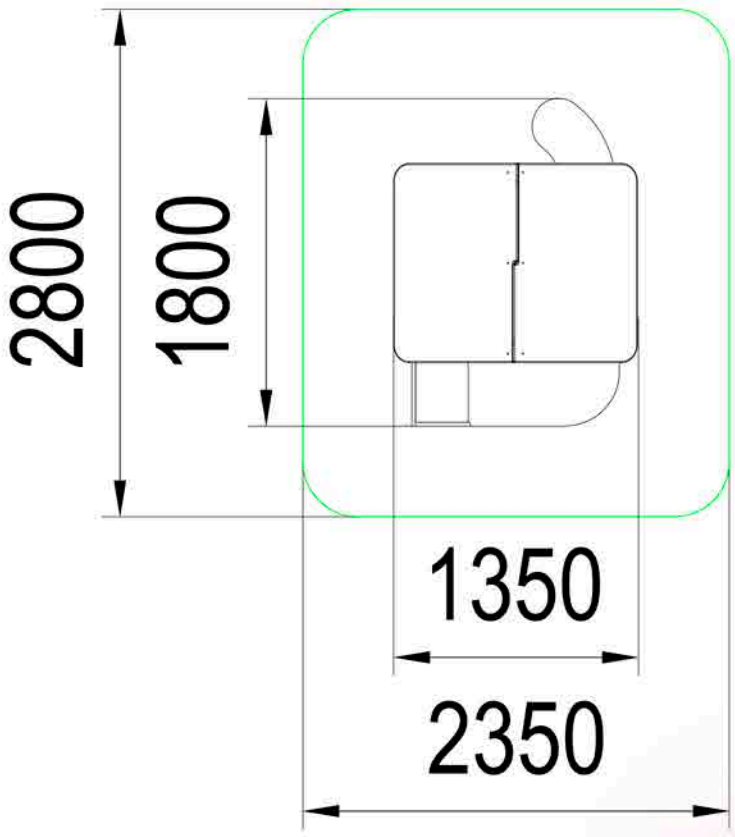

Общая высота 1450 мм

Площадь зоны безопасности
6,5 м2

Кроха МФ 1.87
1800x1350x1450

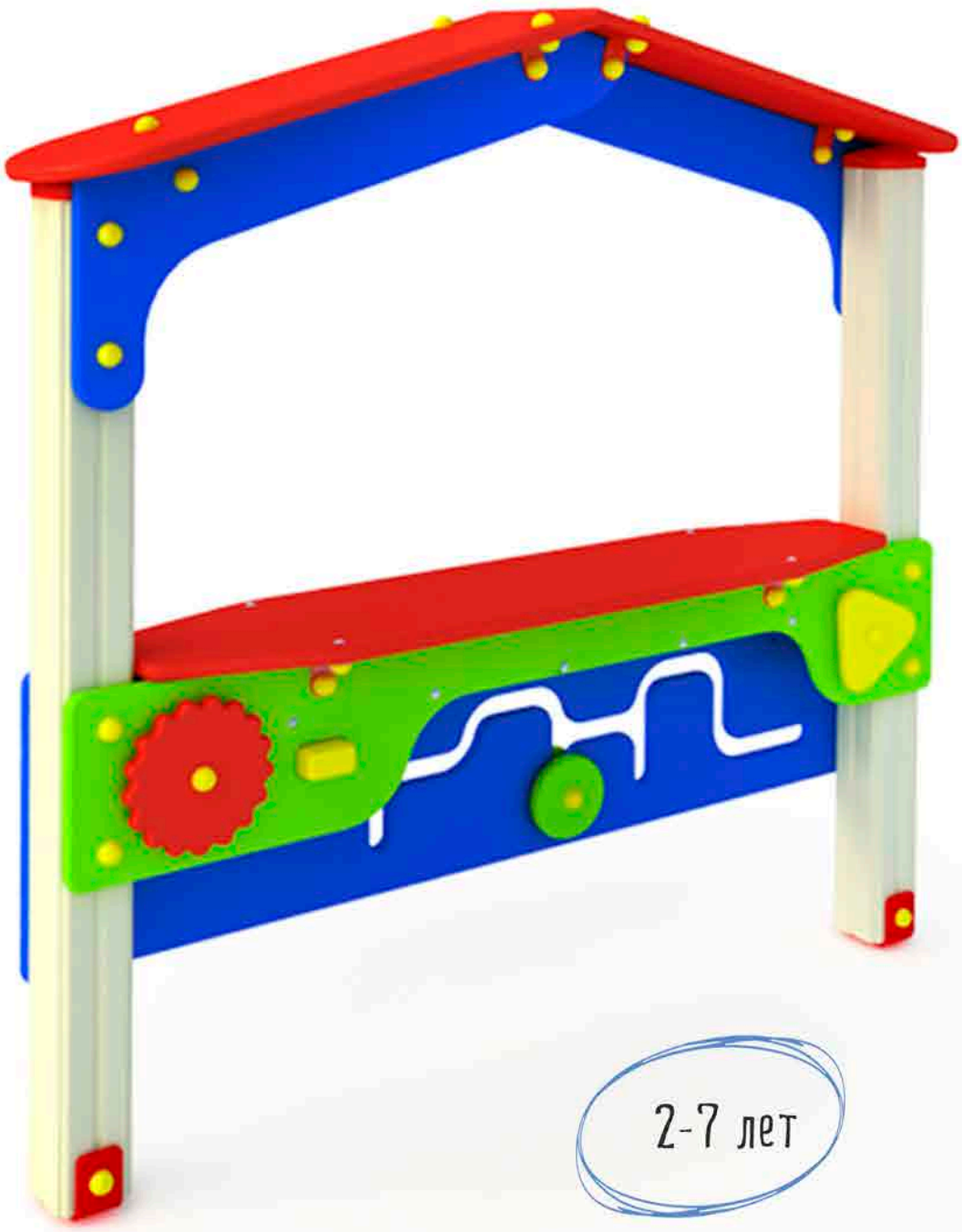

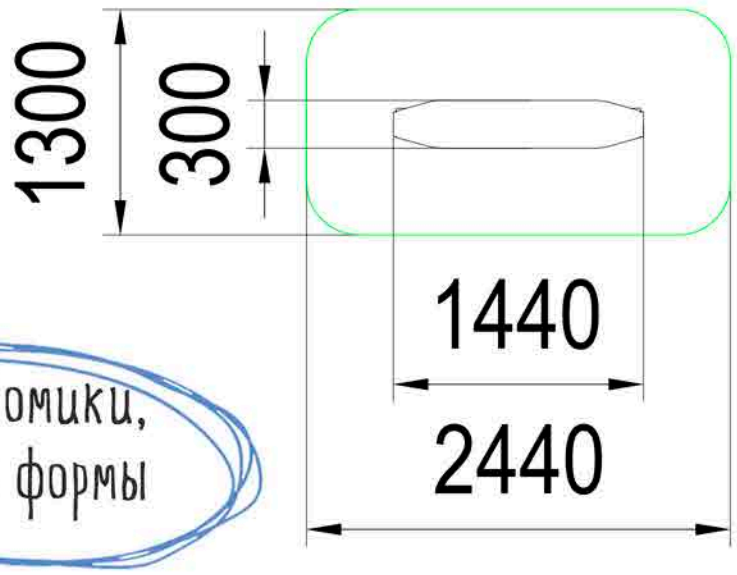

домики,
игровые формы

Общая высота 1500 мм

Площадь зоны безопасности
3,1 м2

кнопки
крутилки
катушка в лабиринте

2-7 лет

Слуховая труба МФ 1.88
1440x300x1500

новинка!

2-7 лет

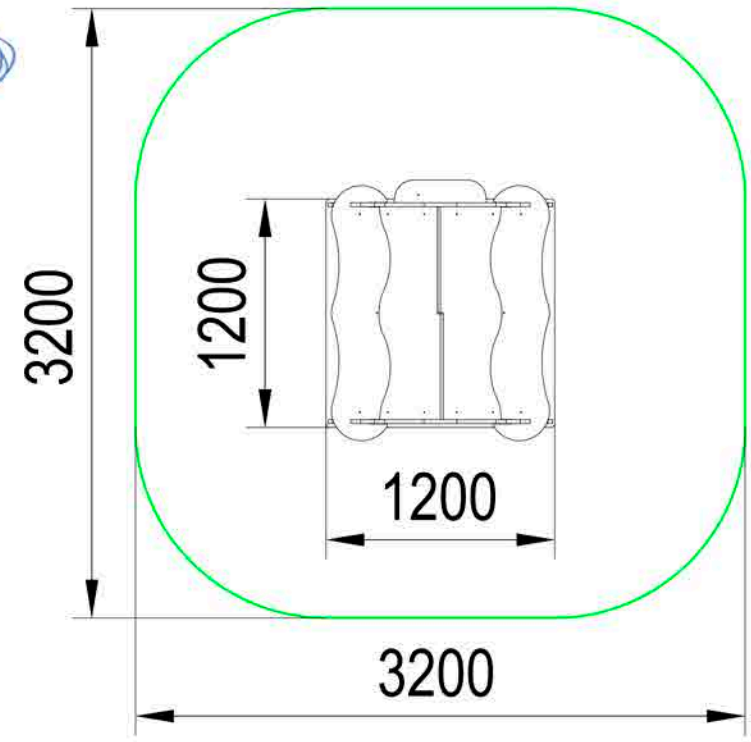

Общая высота 1500 мм

Домики,
игровые формы

Площадь зоны безопасности
9,5 м2

Елка МФ 1.89
1200x1200x1500

Общая высота 1500 мм

Площадь зоны безопасности
26,7 м2

Машинки

хит!

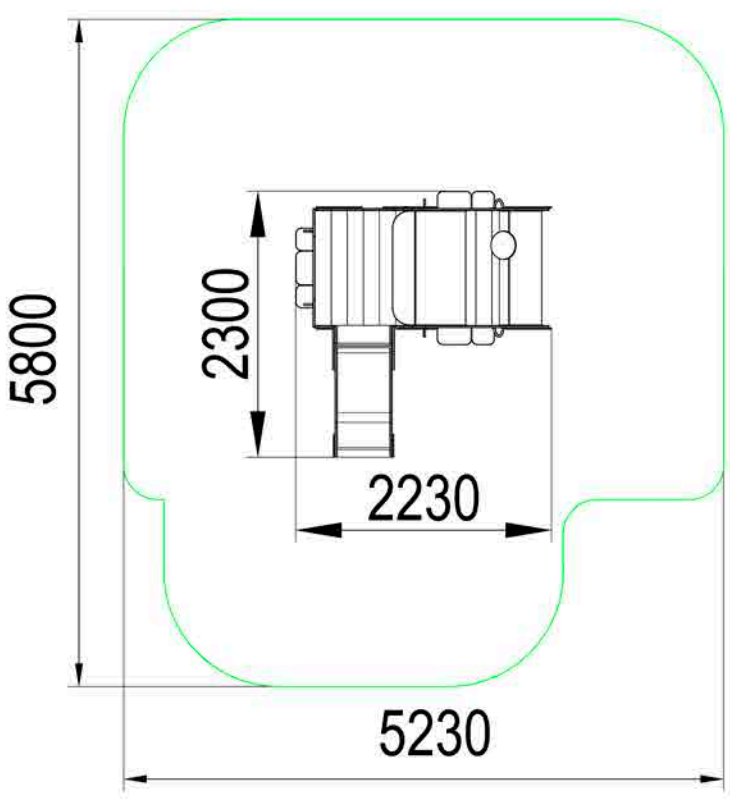

3-7лет

Грузовик МФ 1.04
2300x2230x1500

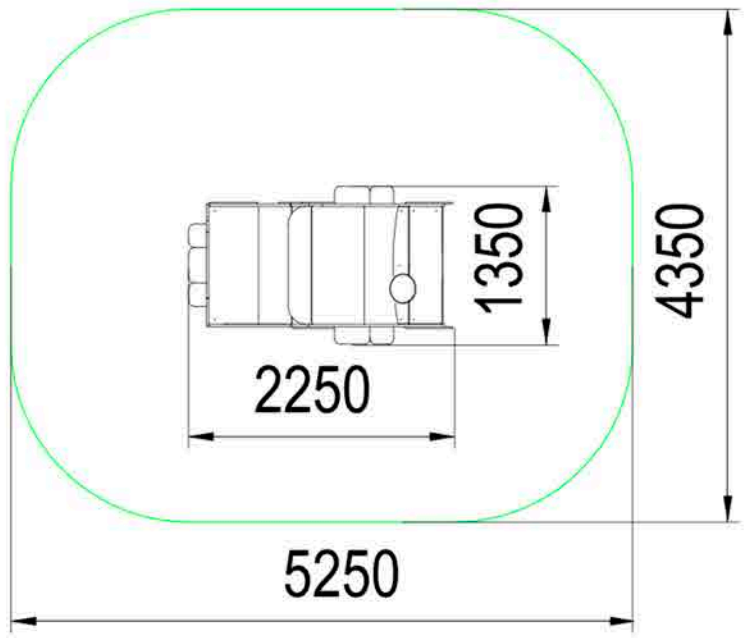

Общая высота 1500 мм

Площадь зоны безопасности
21 м2

машинки

Грузовик без горки МФ 1.04.1
2250x1350x1500

влагостойкая окрашенная
фанера

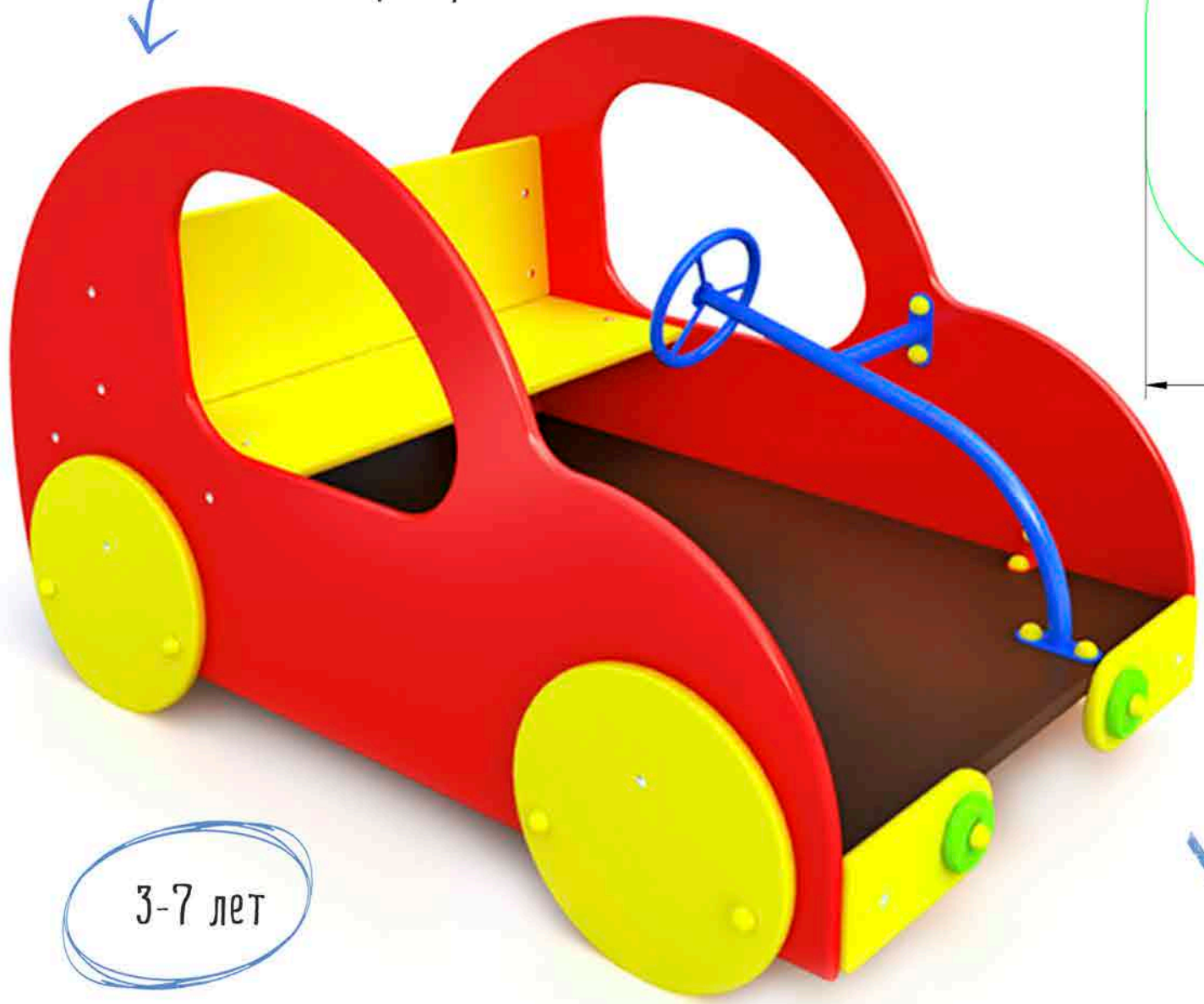

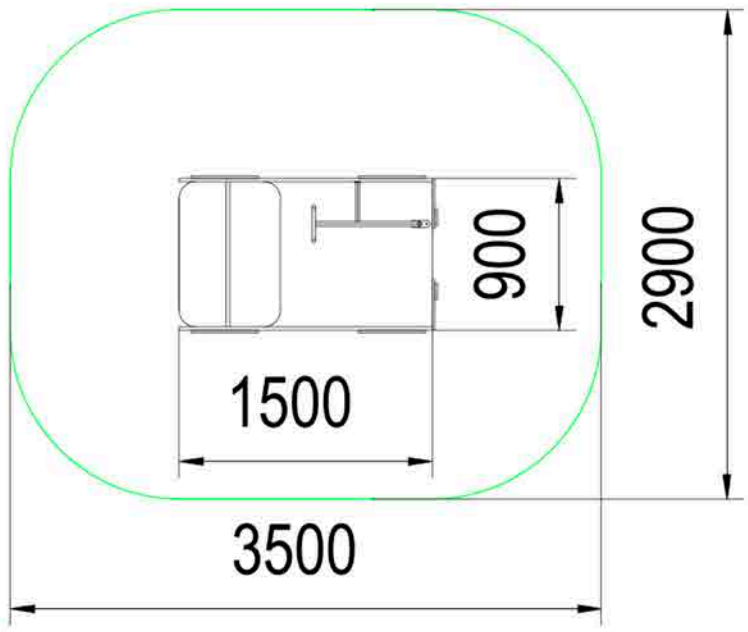

Общая высота 1000 мм

Площадь зоны безопасности
9,5 м2

3-7 лет

для активного отдыха
и игр

Жук МФ 1.04.2
1500x900x1000

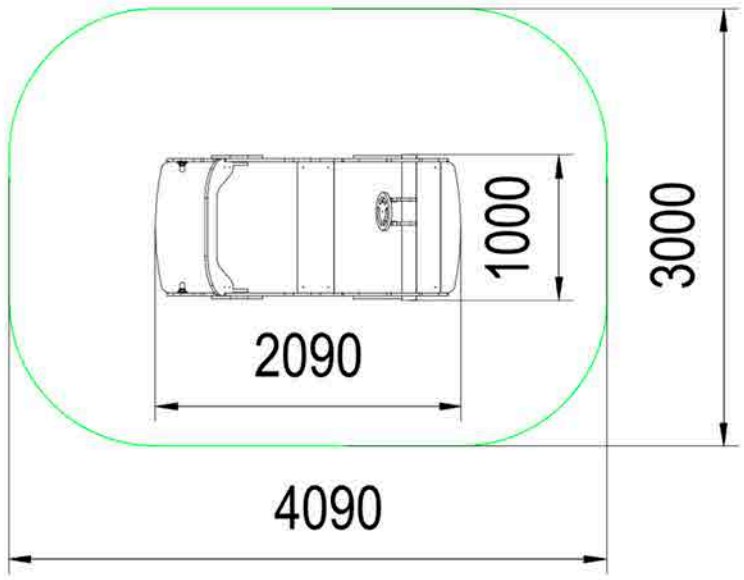

3-7 лет

Общая высота 1200 мм
Площадь зоны безопасности
11,4 м2

Полицейская машинка МФ 1.04.3
2090x1000x1200

Машинка Скорой помощи МФ 1.04.4
2090x1000x1200

Пожарная машинка МФ 1.04.5
2090x1000x1200

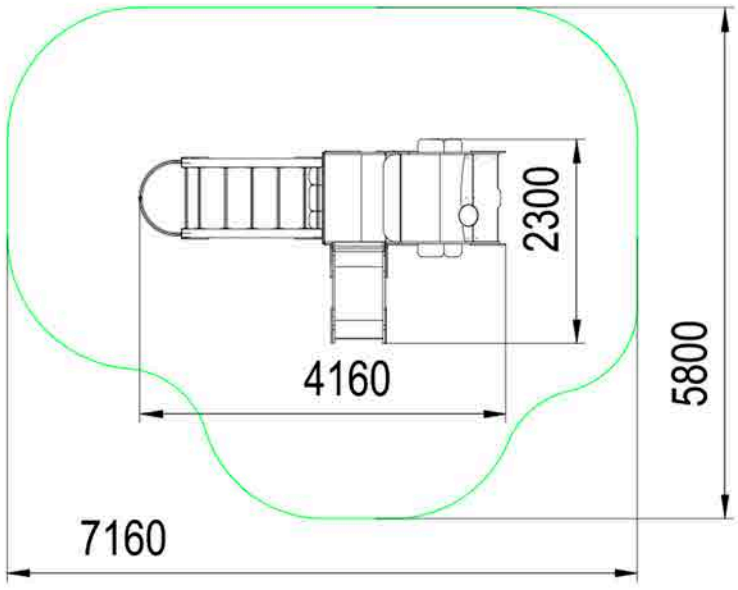

Общая высота 1500 мм
Площадь зоны безопасности 32 м2

Пожарная машина МФ 1.05
4160x2300x1500

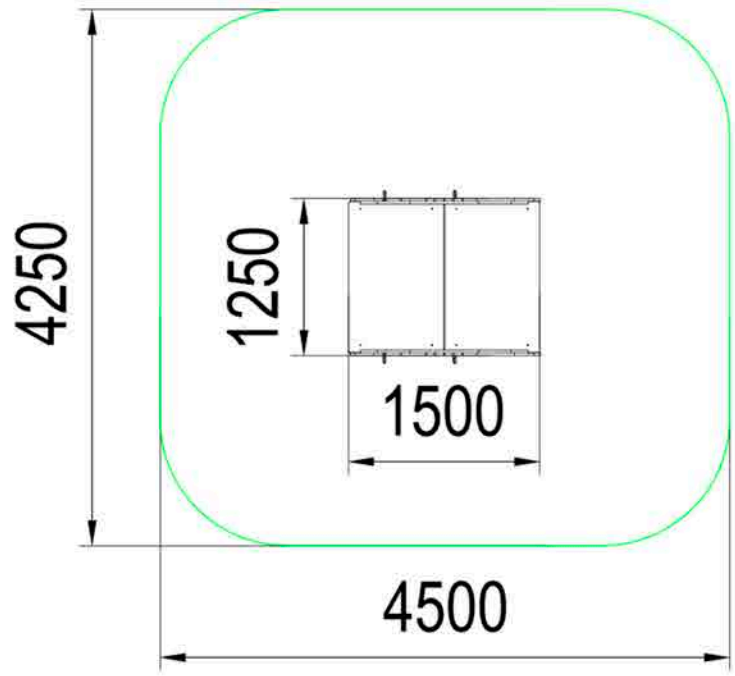

Общая высота 1700 мм

Площадь зоны безопасности
18,2 м2

для маленьких принцесс

Карета МФ 1.06
1500x1250x1700

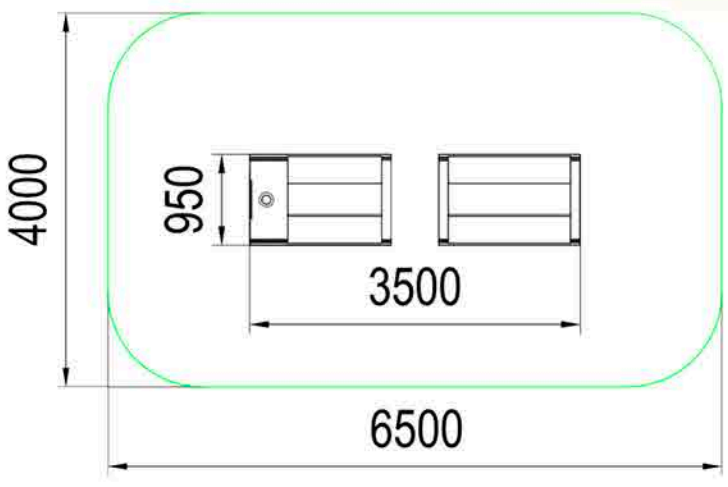

Площадь зоны безопасности
24,9 м2

Общая высота 1650 мм

Паравозик с вагоном МФ 1.07
3500x950x1650

3-7 лет

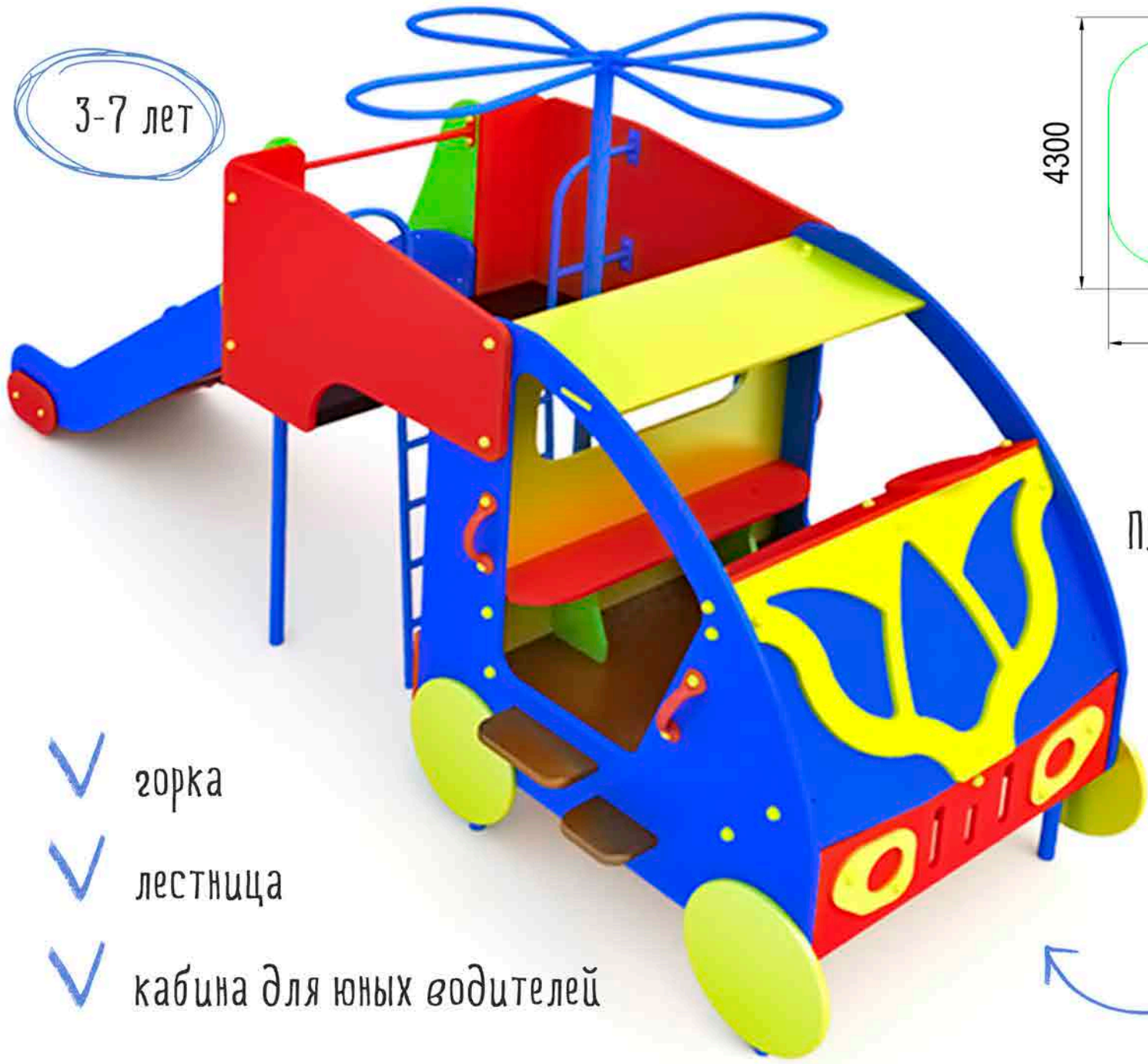

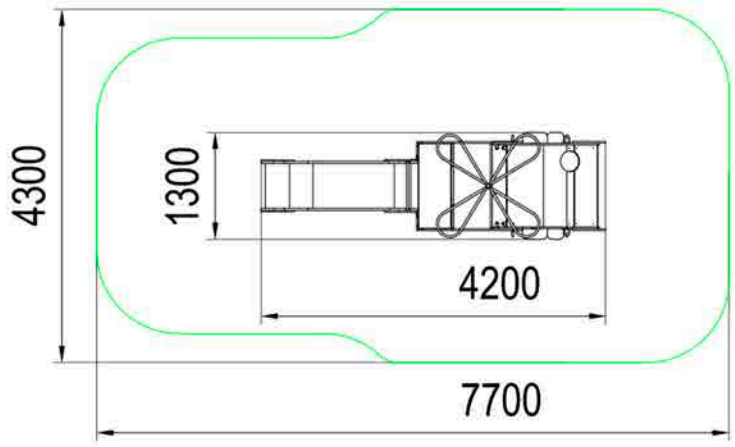

Общая высота 1900 мм

Площадь зоны безопасности 29,8 м2

Машинки

- горка
- лестница
- кабина для юных водителей

увлекательная конструкция

Вертолет МФ 1.13
4200x1300x1900

тематический дизайн

новинка!

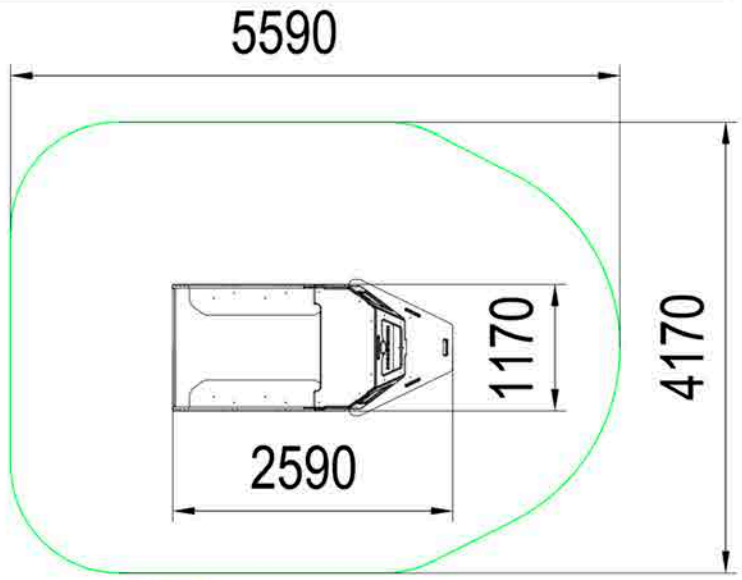

Общая высота 1220 мм

Площадь зоны безопасности 20,7 м2

Катер МФ 1.46
2590x1170x1220

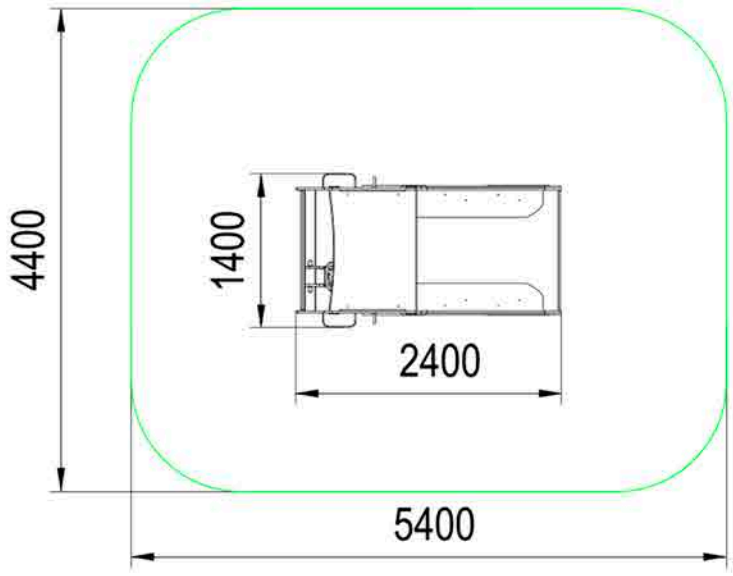

Общая высота 1500 мм

Площадь зоны безопасности 22,9 м2

Машинка МФ 1.48
2400x1400x1500

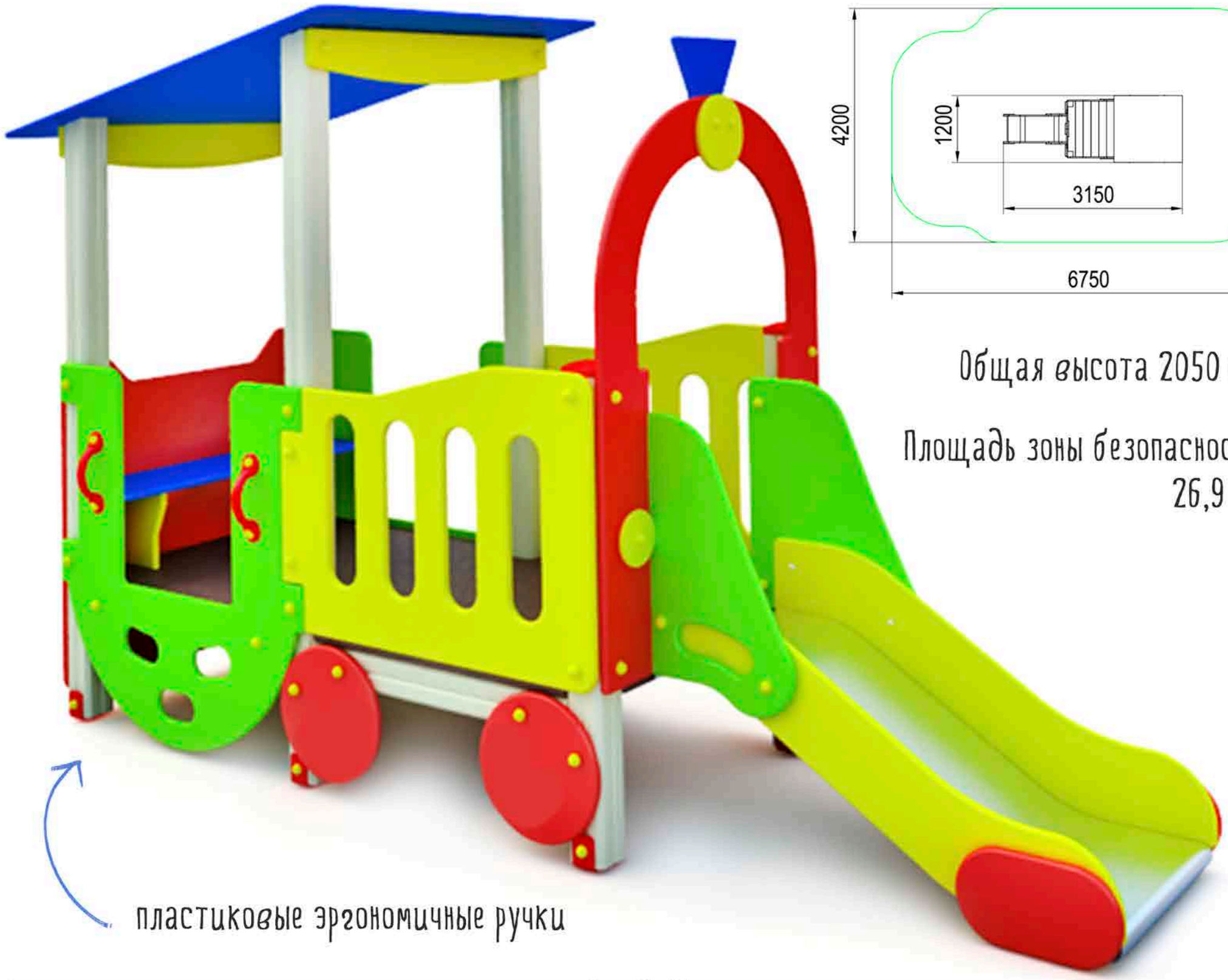

Общая высота 2050 мм

Площадь зоны безопасности 26,9 м2

Ту-ту МФ 1.69
3150x1200x2050

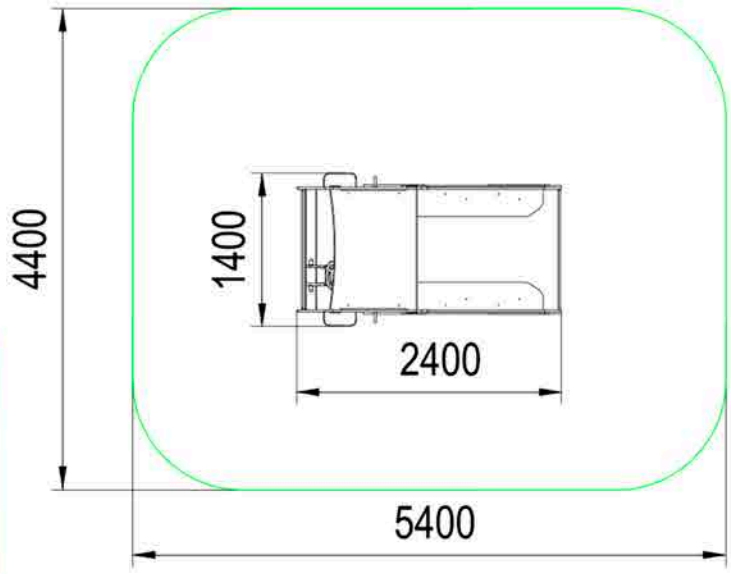

Общая высота 1500 мм

Площадь зоны безопасности
22,9 м2

новинка!

3-7 лет

Автобус МФ 1.48.1
2400x1400x1500

пластиковая горка
тоннельного типа

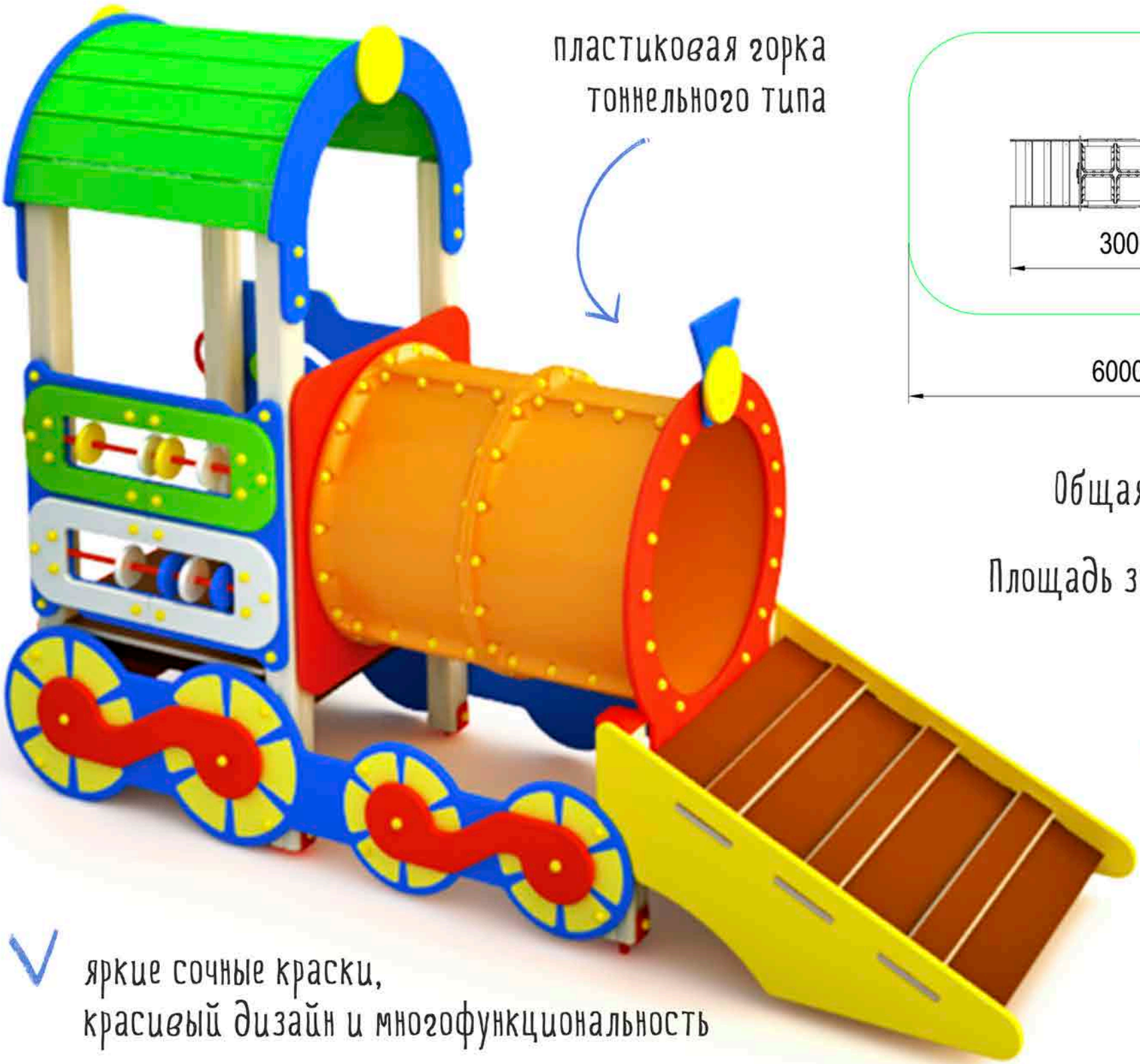

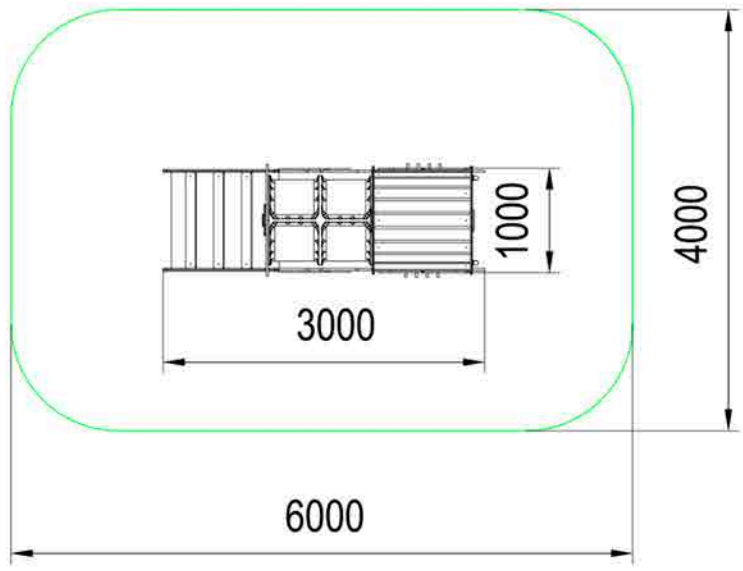

Общая высота 2250 мм

Площадь зоны безопасности
22,2 м2

Машинки

яркие сочные краски,
красивый дизайн и многофункциональность

Паровозик МФ 1.49
2850x1500x2250

хит!

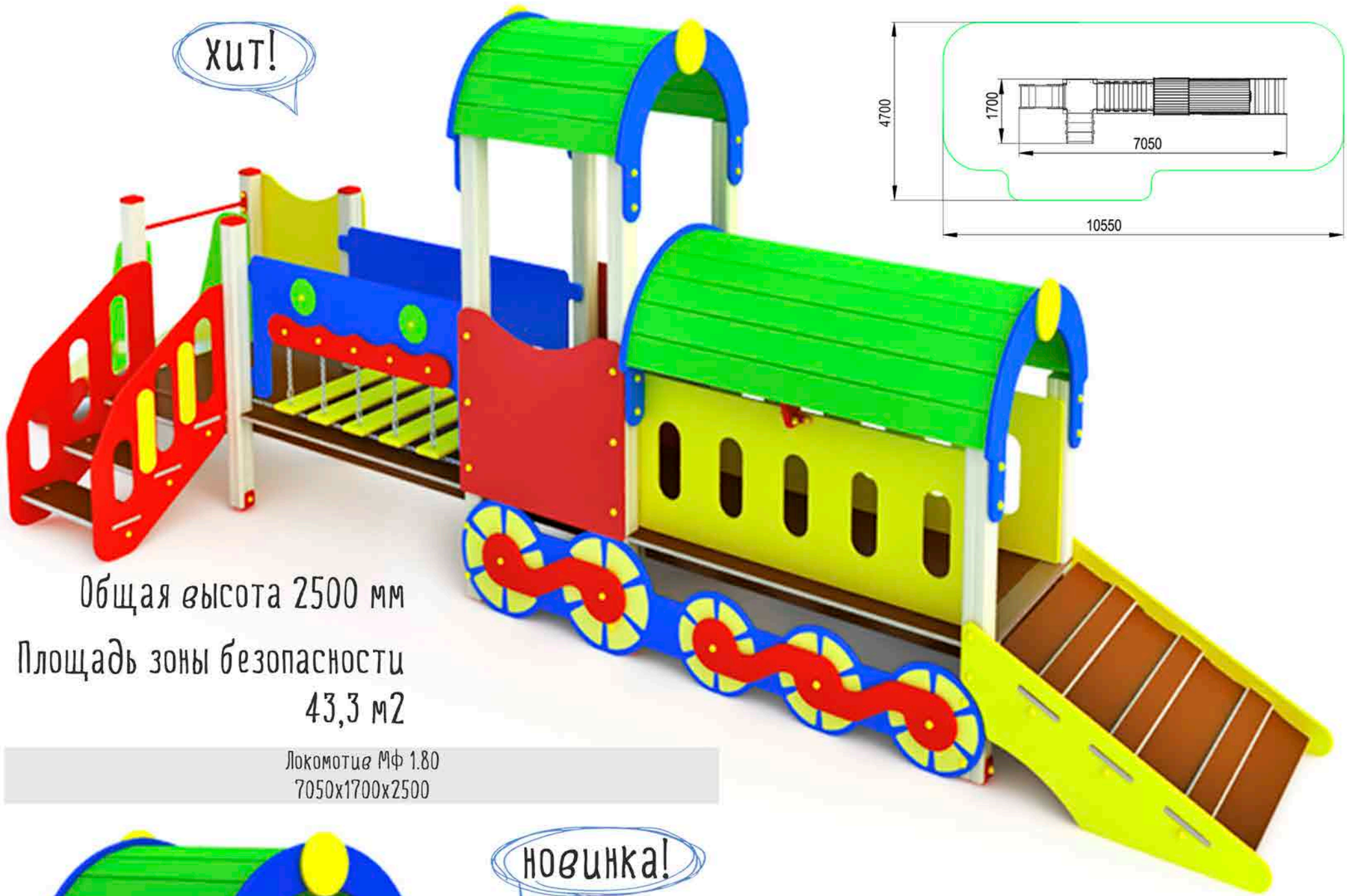

Общая высота 2500 мм

Площадь зоны безопасности
43,3 м2

Локомотив МФ 1.80
7050x1700x2500

новинка!

подарят много радостных минут
вашим детям

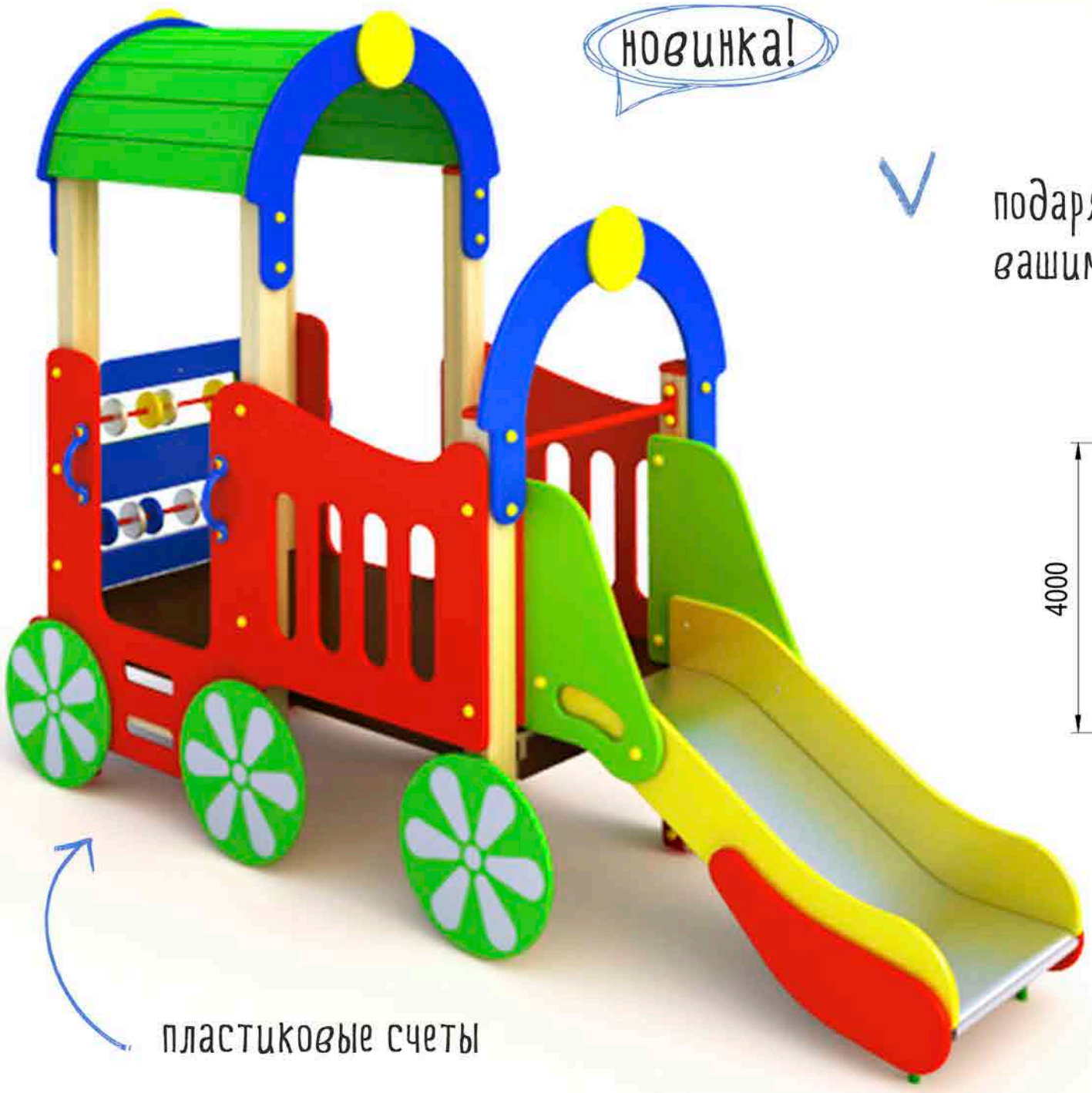

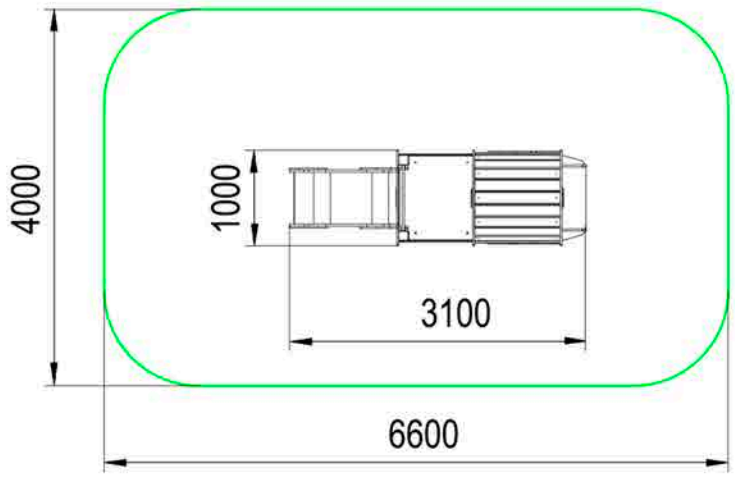

пластиковые счеты

Общая высота 2300 мм

Площадь зоны безопасности
25,3 м2

Паровозик МФ 1.90
3100x1000x2300

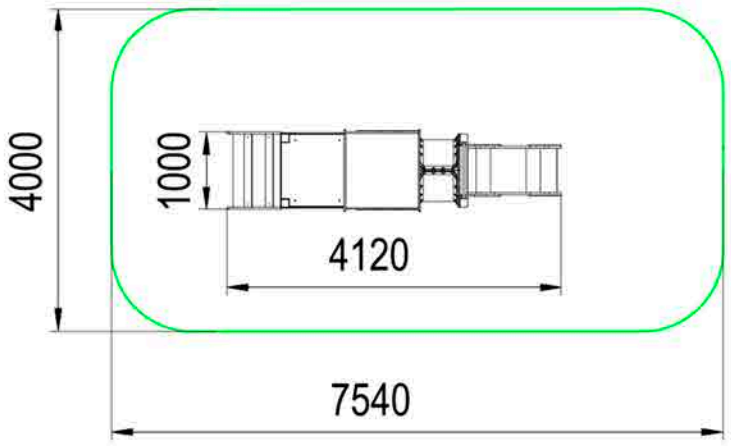

Детские машинки

3-7 лет

новинка!

Общая высота 2300 мм

Площадь зоны безопасности
29,3 м2

Трактор МФ 1.91
4120x1000x2300

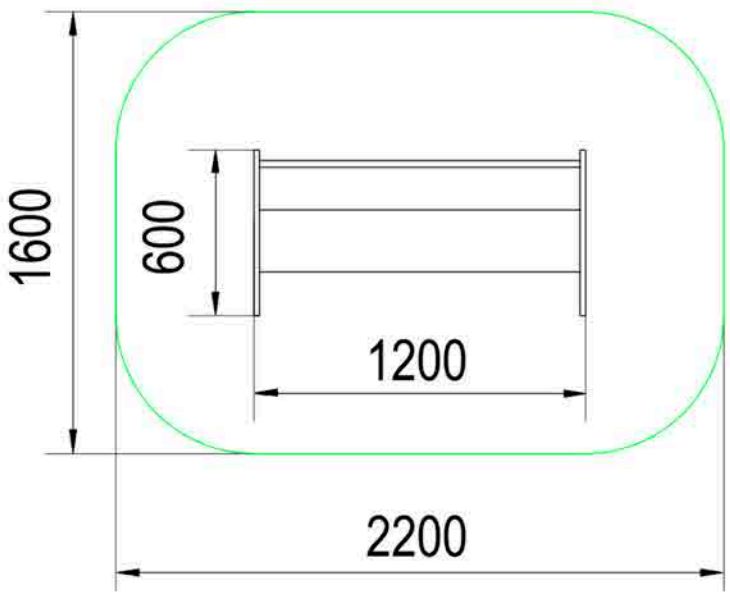

2-7 лет

Машинки

Общая высота 600 мм

Площадь зоны безопасности
3,3 м2

Детские скамейки

Слоник СД 1.01
1200x600x600

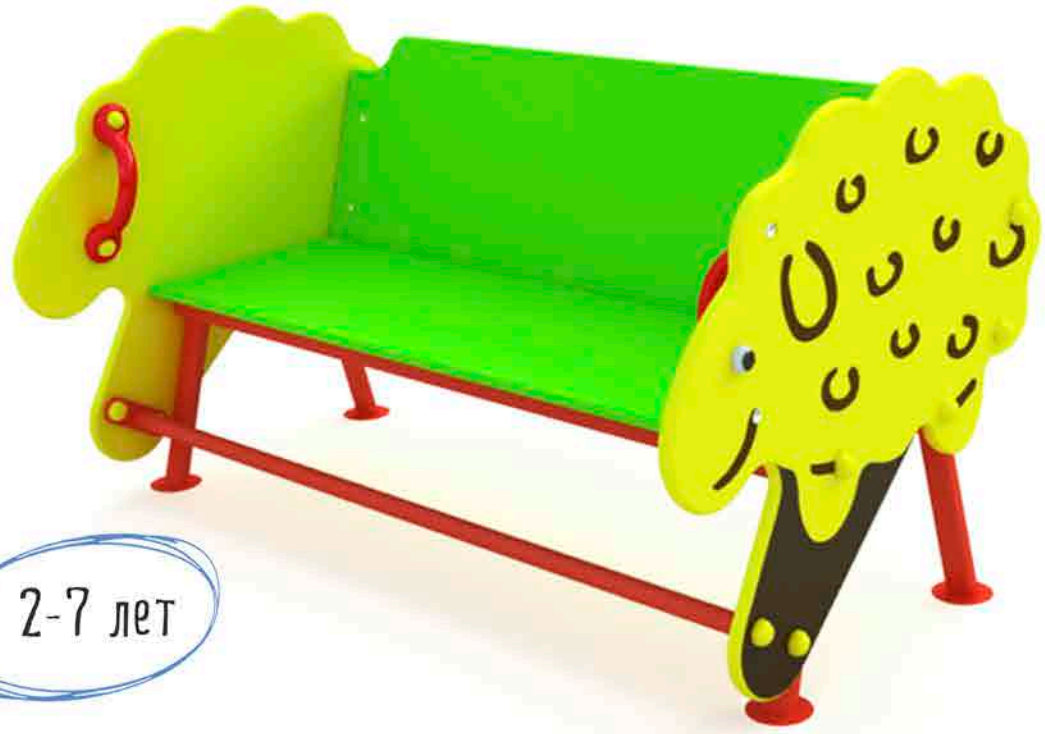

2-7 лет

Зебра СД 1.02
1200х600х600

Овечка СД 1.03
1200х600х600

детские скамейки

Смайлик СД 1.04
1200х600х600

Звездочка СД 1.05
1200х600х600

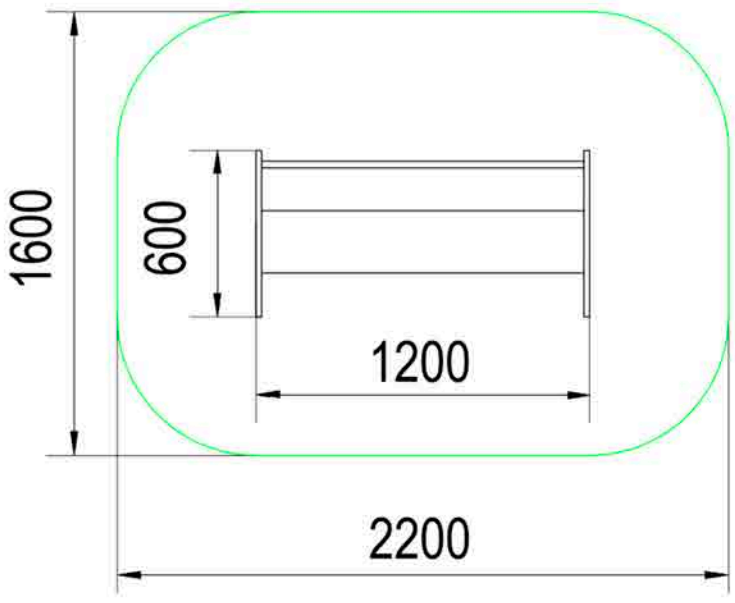

Общая высота 600 мм

Площадь зоны безопасности
3,3 м2

новинка!

Астронавт СД 1.06.1
1200х600х600

Кроссовер СД 1.07.1
1200х600х600

Вертолет СД 1.08.1
1200х600х600

Пароход СД 1.08.2
1200х600х600

Китенок СД 1.09
1200х600х600

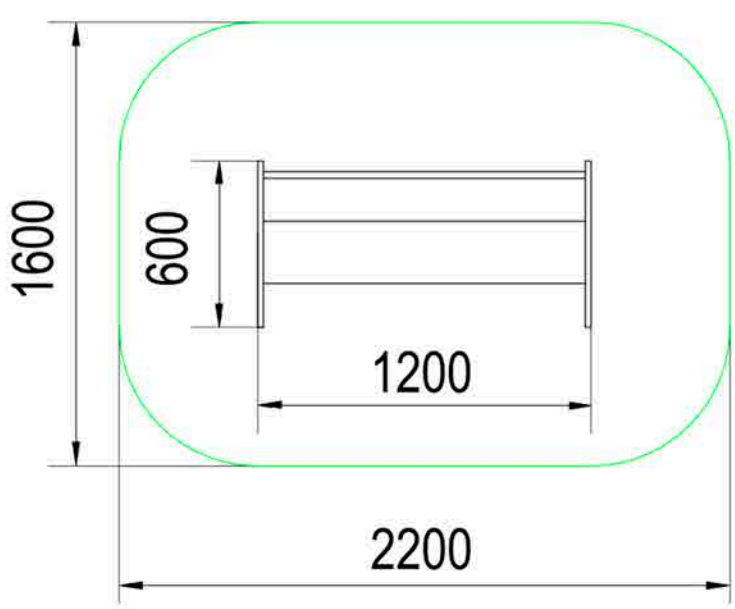

Общая высота 600 мм

Площадь зоны безопасности
3,3 м2

Рыбка СД 1.10
1200х600х600

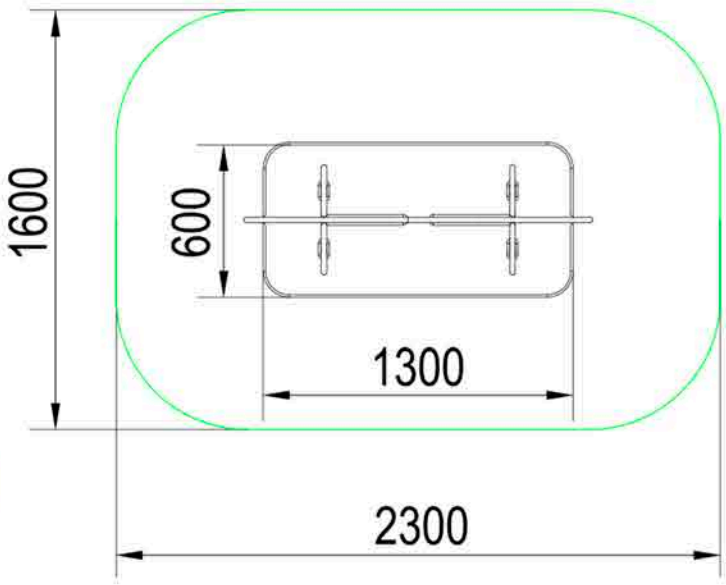

Общая высота 700 мм

Площадь зоны безопасности 3,1 м2

Пожарная машина СД 1.11
1300x600x700

Полицейская машина СД 1.12
1300x600x700

Скорая помощь СД 1.13
1300x600x700

новинка!

устойчивая конструкция

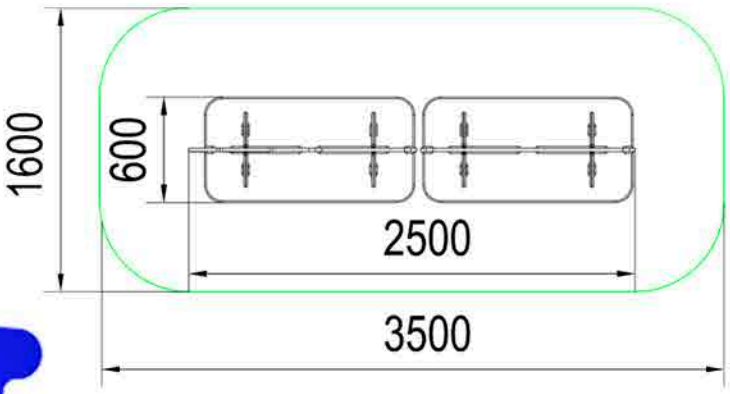

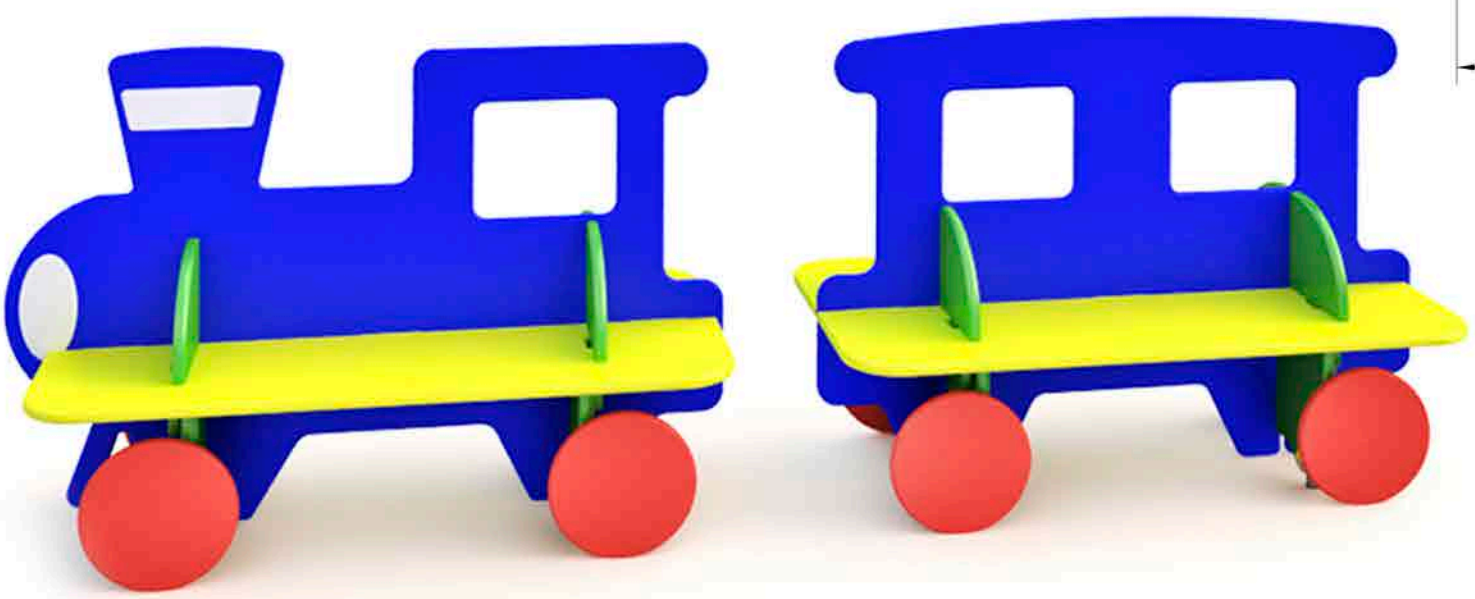

Общая высота 700 мм

Площадь зоны безопасности 5,4 м2

Паровозик СД 1.15
2500x600x700

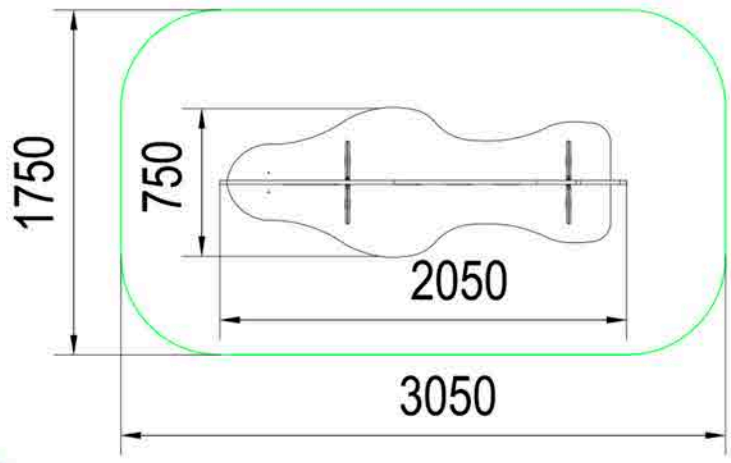

Общая высота 700 мм

Площадь зоны безопасности
5,5 м2

Самолет СД 1.16
2050x750x700

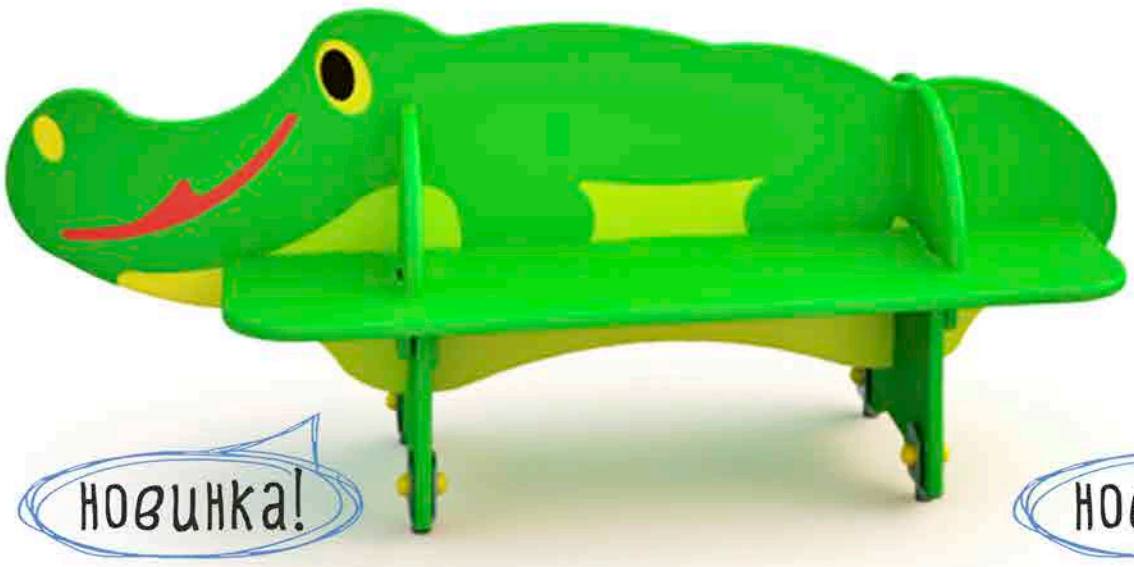

Крокодил СД 1.17
1300x600x700

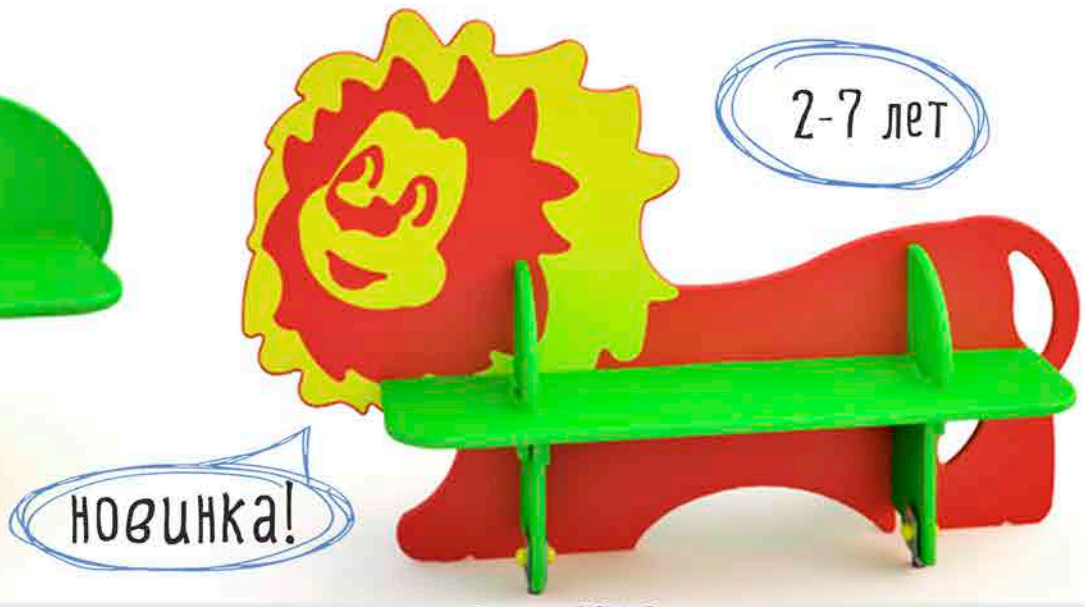

Львенок СД 1.18
1300x600x700

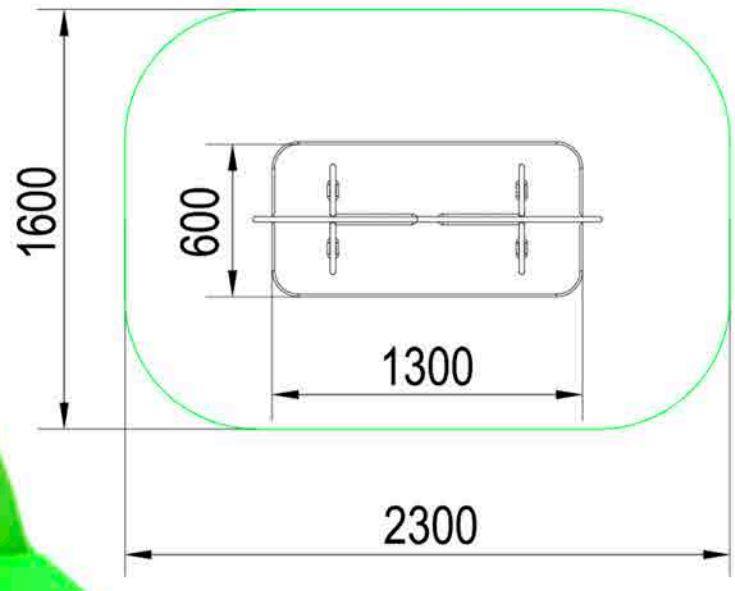

Общая высота 700 мм

Площадь зоны безопасности
3,1 м2

Черепаха СД 1.19
1300x600x700

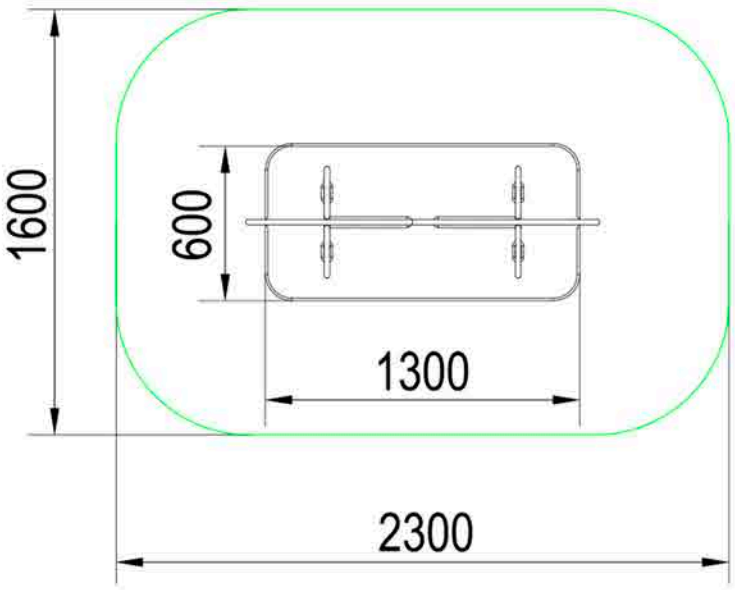

Общая высота 700 мм

Площадь зоны безопасности
3,1 м2

детские скамейки

Улитка СД 1.20
1300x600x700

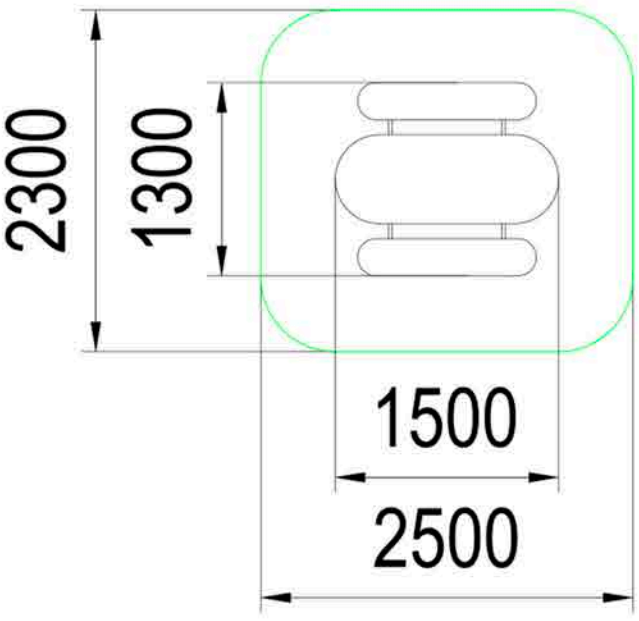

Площадь зоны безопасности
5,5 м2

Общая высота 600 мм

Овальный МФ 1.33
1500x1300x600

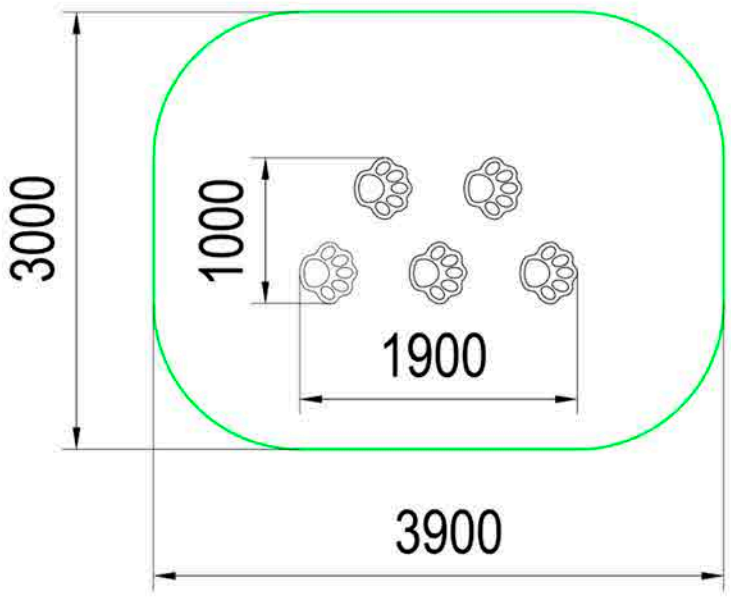

Общая высота 300 мм

Площадь зоны безопасности
15 м2

новинка!

Следы МФ 1.37
1900x1000x300

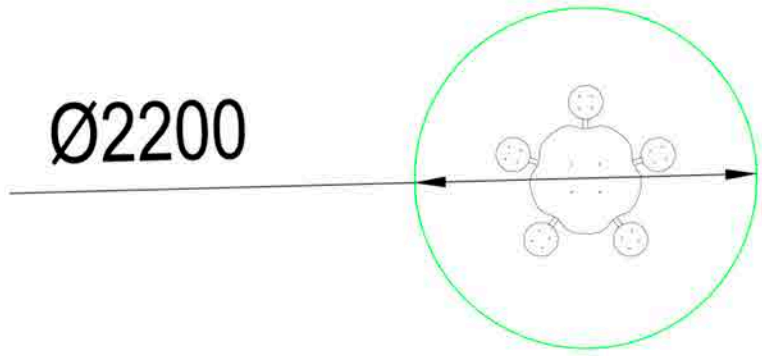

Общая высота 500 мм

Площадь зоны безопасности
3,8 м2

детские столики

Семицветик МФ 1.34
ф1200х500

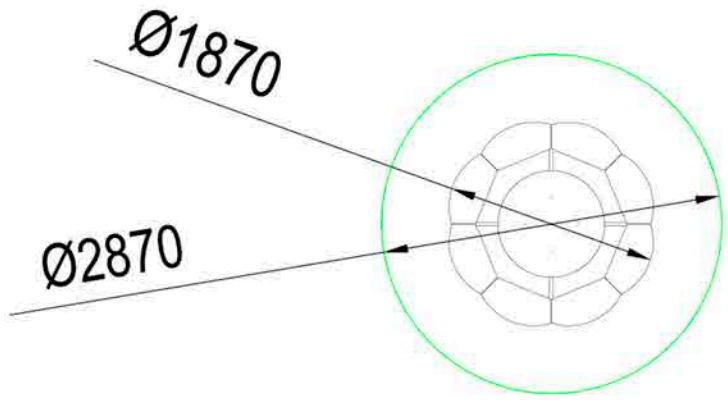

Общая высота 700 мм

Площадь зоны безопасности
6,4 м2

Лучистый МФ 1.35
1870х1870х700

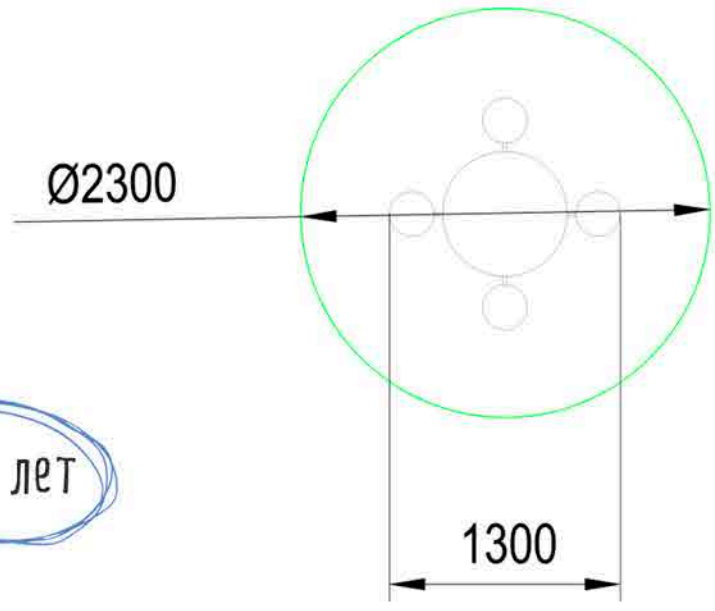

3-7 лет

Общая высота 600 мм

Площадь зоны безопасности
4,1 м2

Солнышко МФ 1.38
1300х1300х600

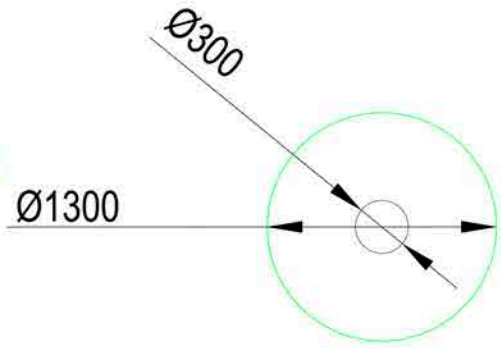

Общая высота 300 мм

Площадь зоны безопасности
1,3 м2

Песочный МФ 1.52
ф300х300

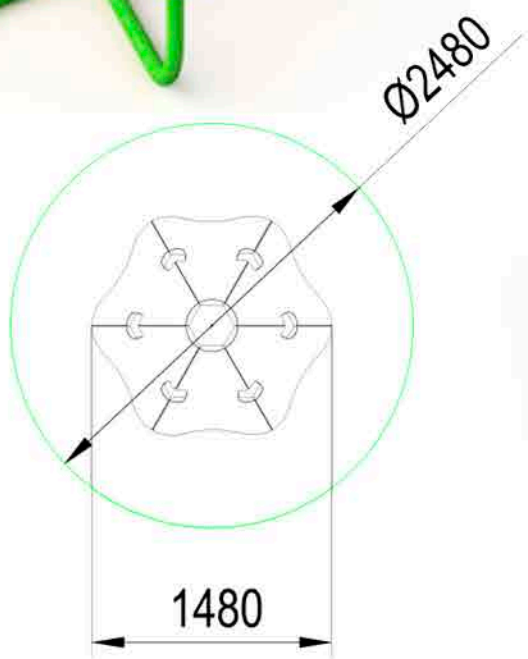

Общая высота 1800 мм

Площадь зоны безопасности
4,1 м2

Под грибом МФ 1.39
1480х1480х1800

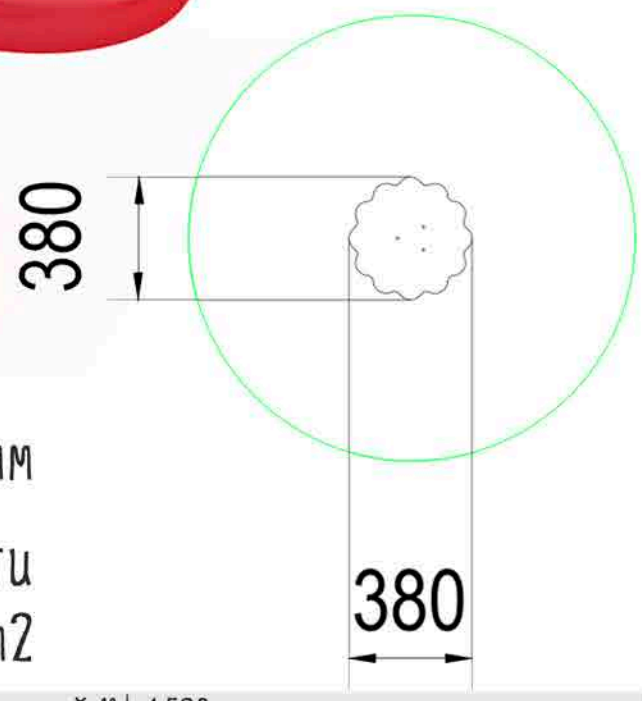

Общая высота 300 мм

Площадь зоны безопасности
1,4 м2

Песочный МФ 1.52А
ф380х300

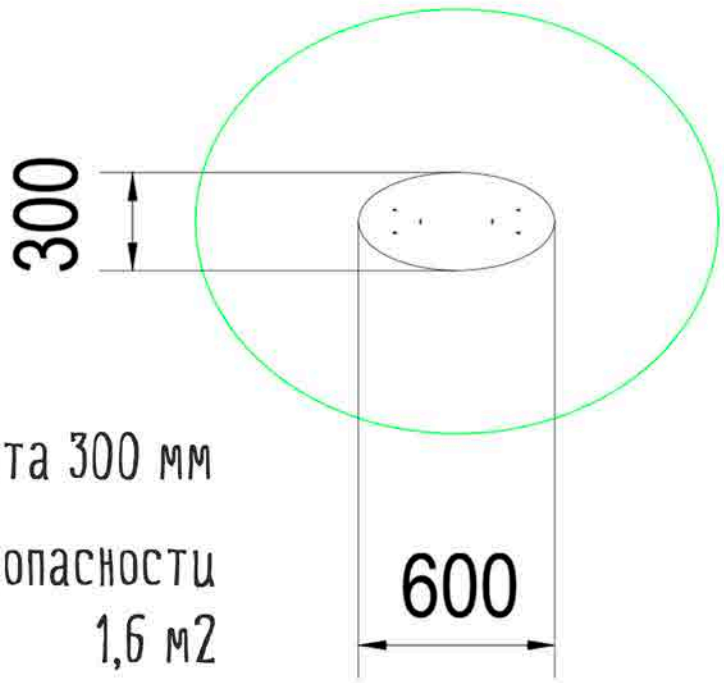

Общая высота 300 мм

Площадь зоны безопасности
1,6 м2

Песочный МФ1.51
600х300х300

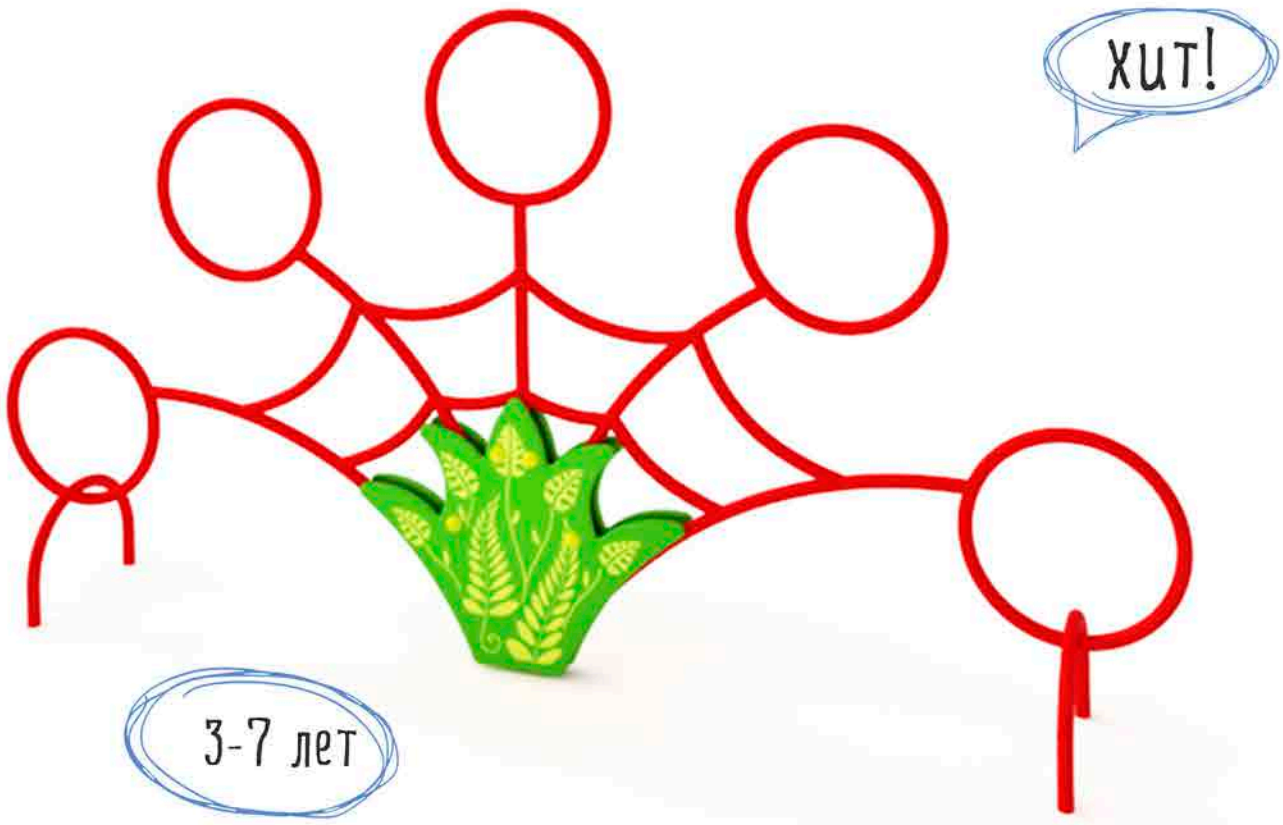

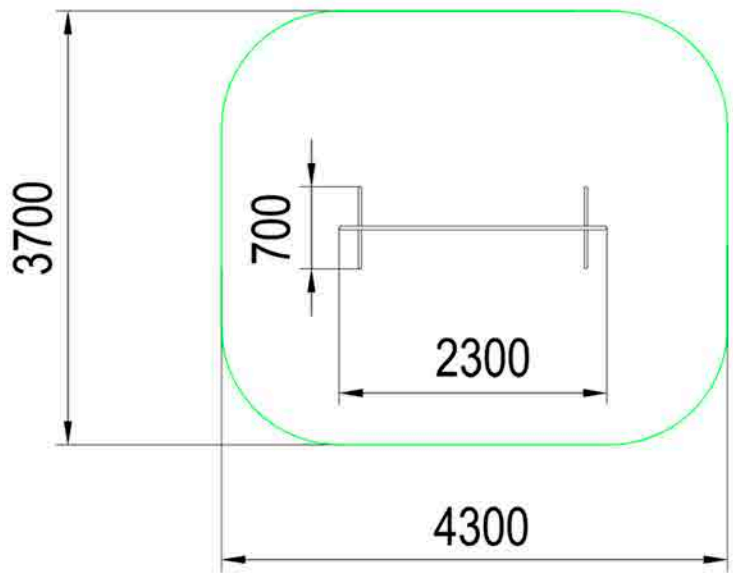

Общая высота 1200 мм

Площадь зоны безопасности
15 м2

Паутинка МФ 1.24
2300x700x1200

Общая высота 1700 мм

Площадь зоны безопасности
3,4 м2

Общая высота 2400 мм

Площадь зоны безопасности
1,5 м2

6-12 лет

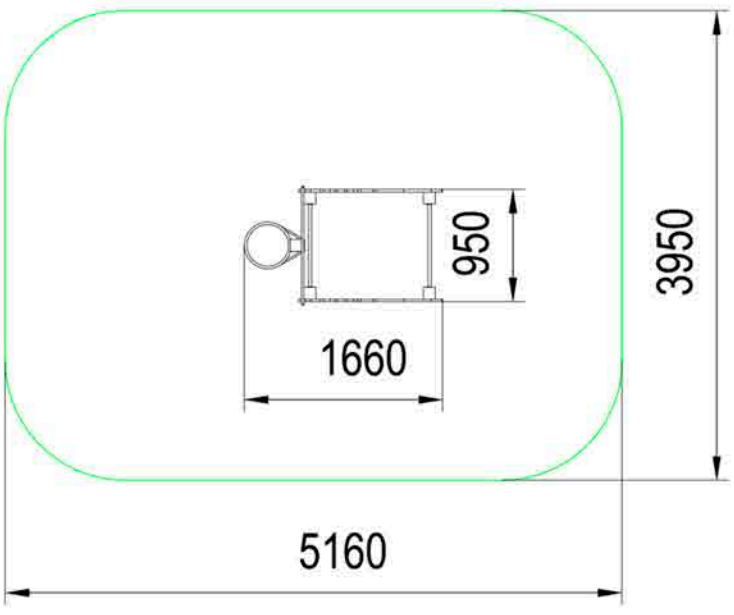

фигуры для лазания

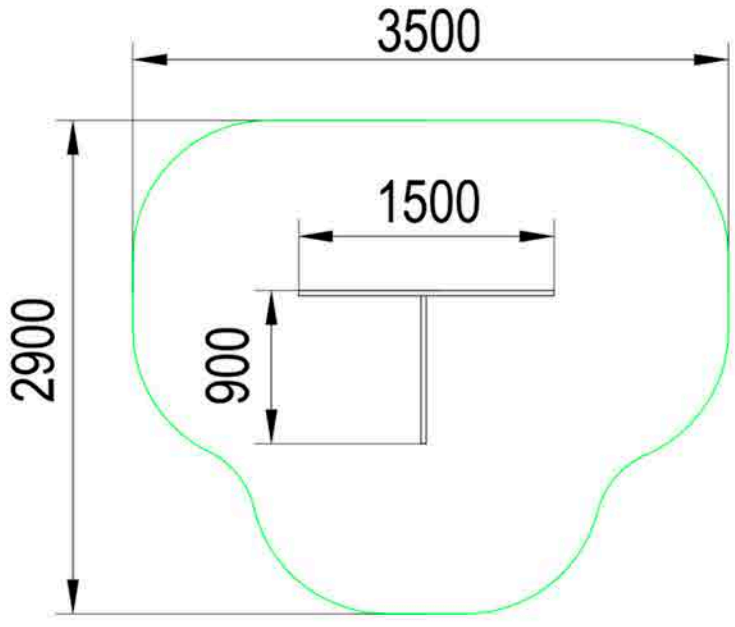

Жираф МФ 1.24.1
1600x950x2400

Ракета МФ 1.76
1500x900x1700

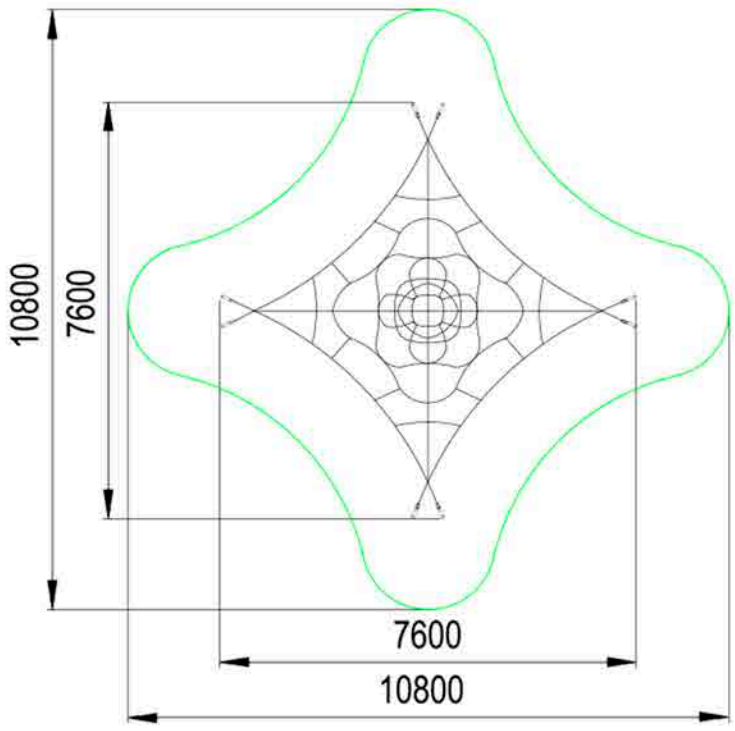

Общая высота 5000 мм

Площадь зоны безопасности 56,4 м2

новинка!

6-12 лет

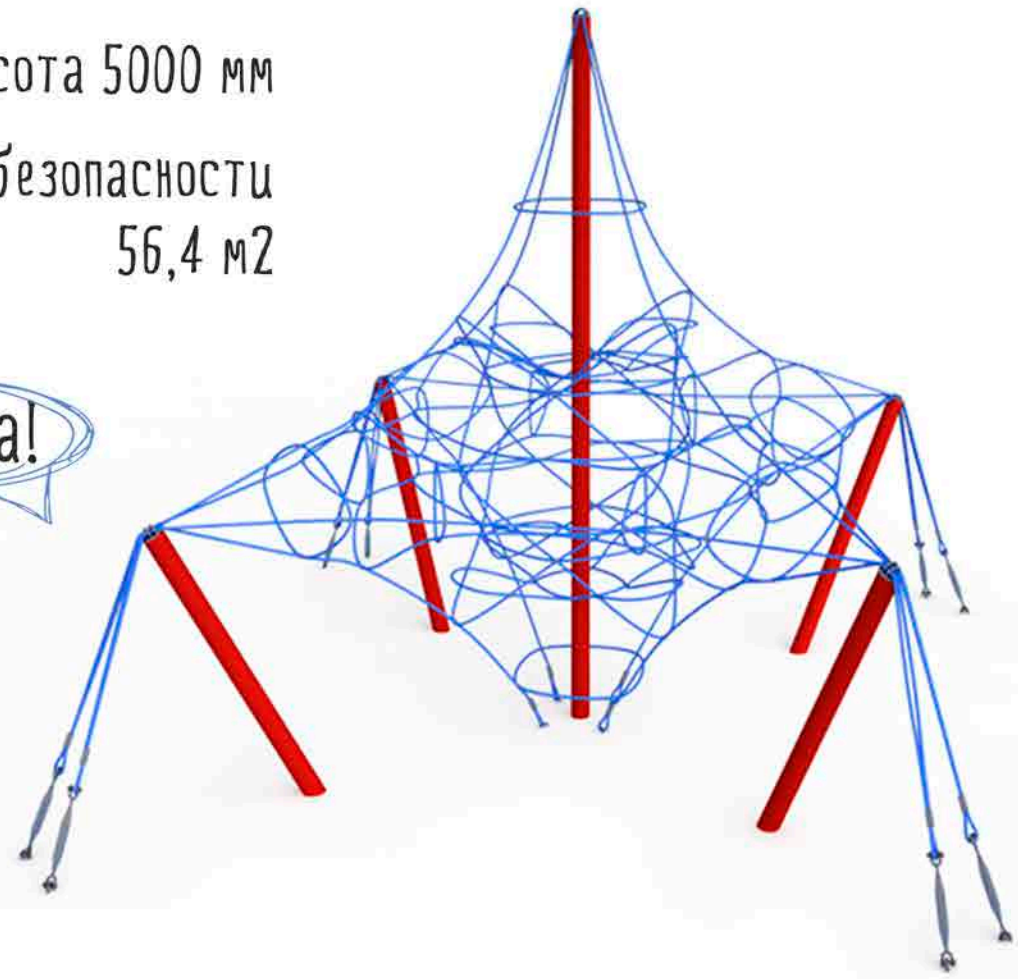

Корона МФ 1.55
7600x7600x5000

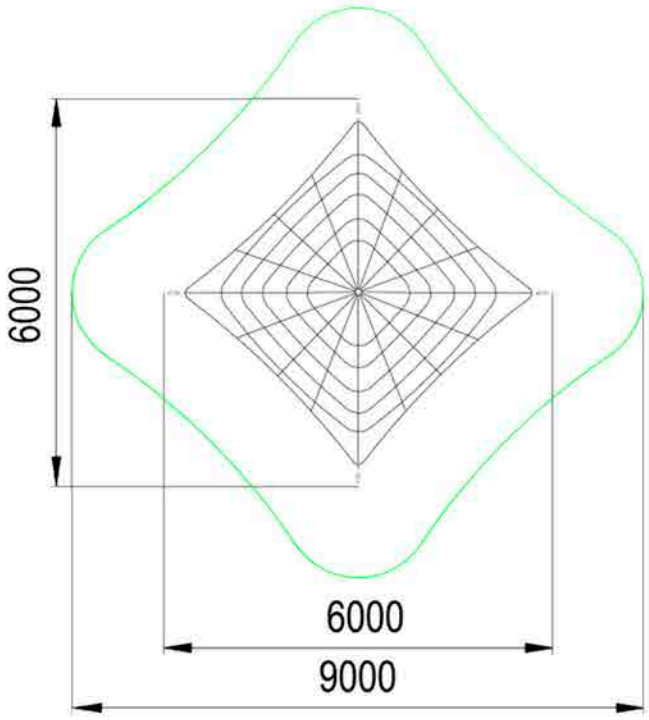

Общая высота 3000 мм

Площадь зоны безопасности 34,8 м2

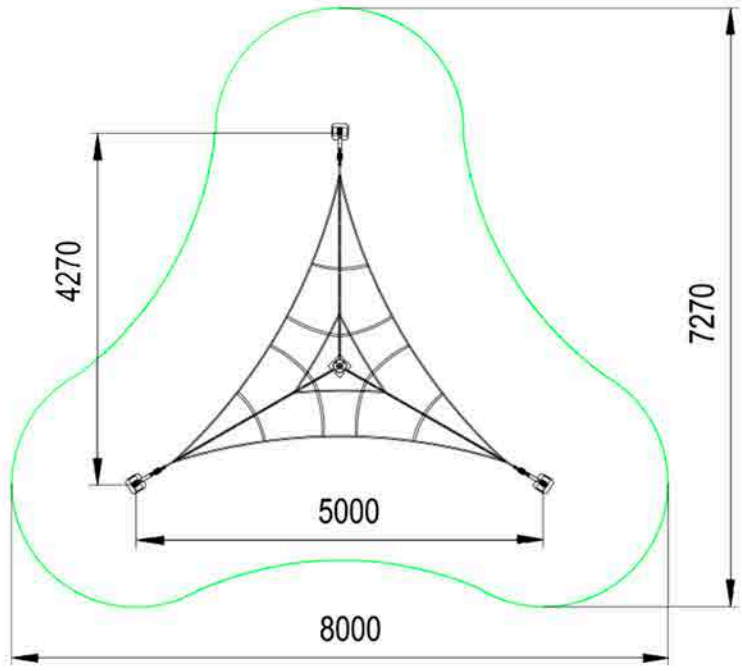

новинка!

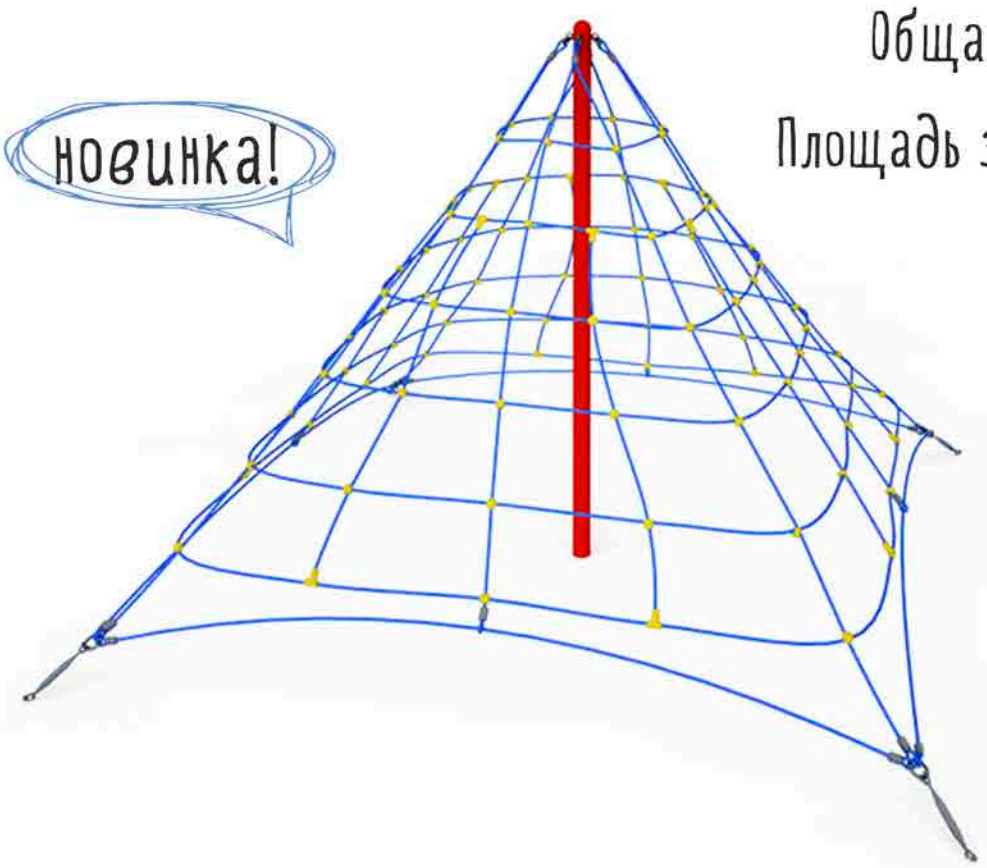

Общая высота 3000 мм

Площадь зоны безопасности 46,9 м2

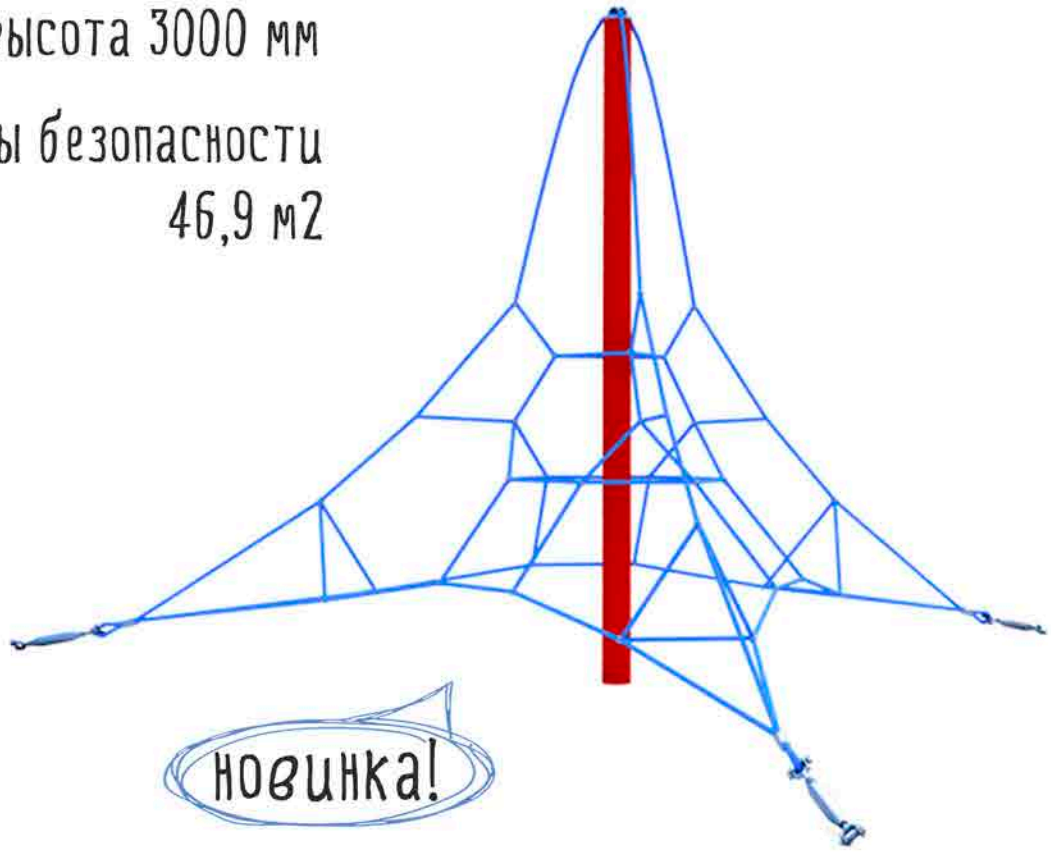

новинка!

Пирамида МФ 1.56
6000x6000x3000

Пирамида 2 МФ 1.56.1
5000x5000x3000

Спортивное оборудование

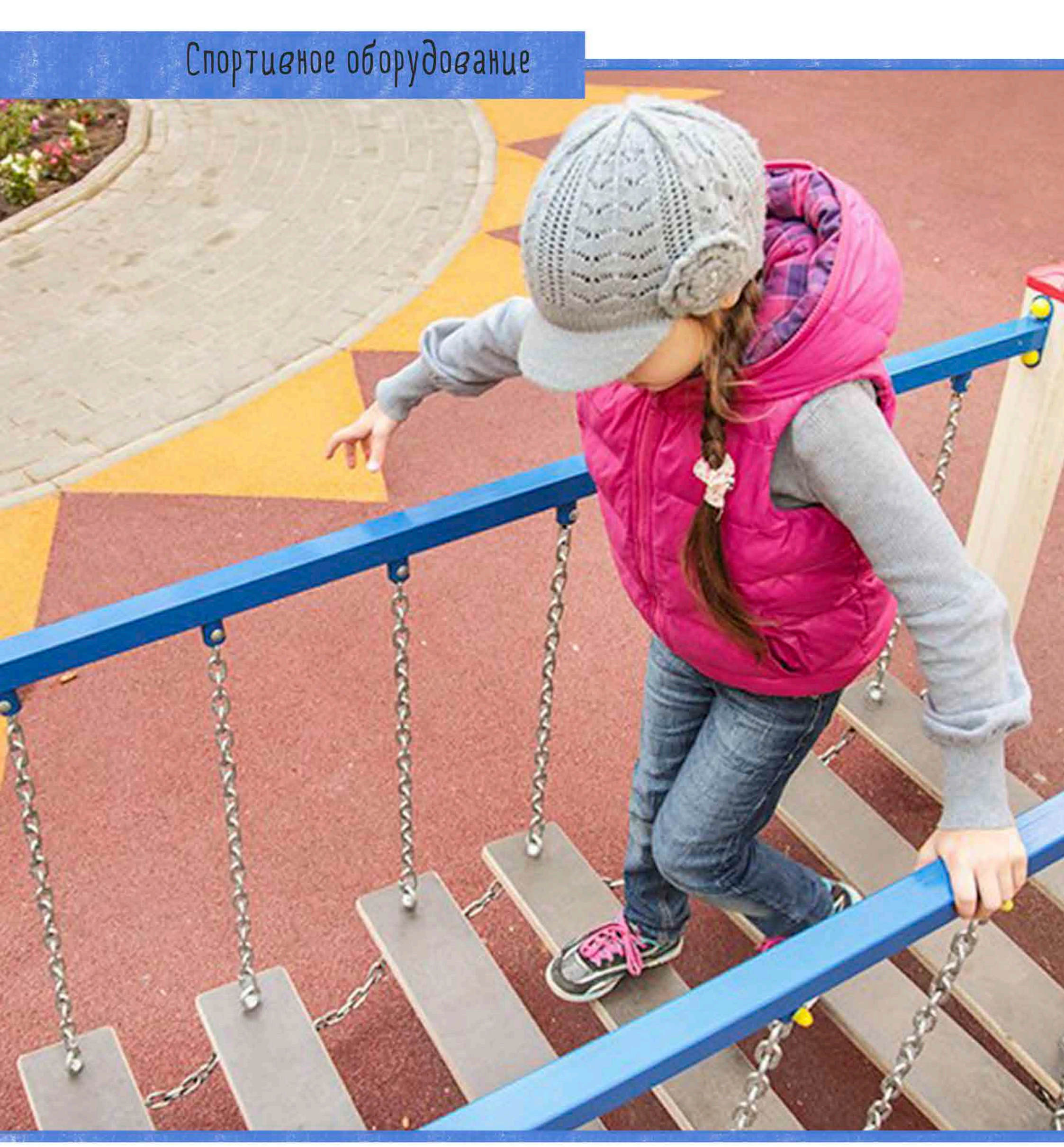

Спортивное оборудование:

- Бум-бревно
- Подвесной мостик
- Игровой лабиринт
- Детский рукоход
- Стол теннисный
- Турники и стенки
- Ворота и стойки

Для детей 7-16 лет

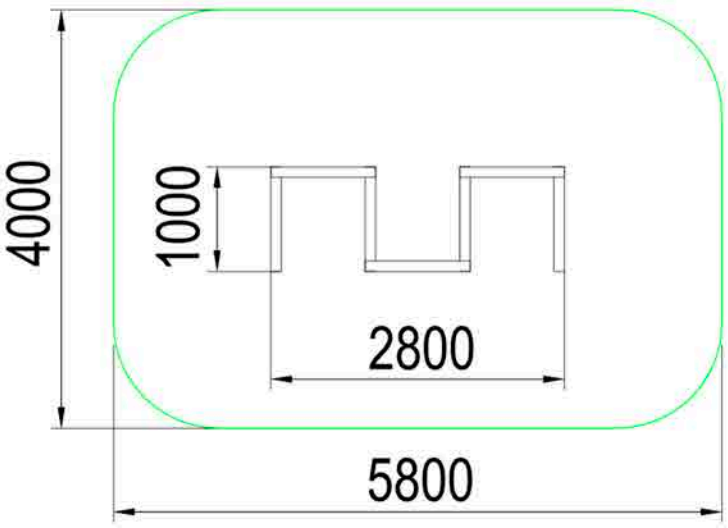

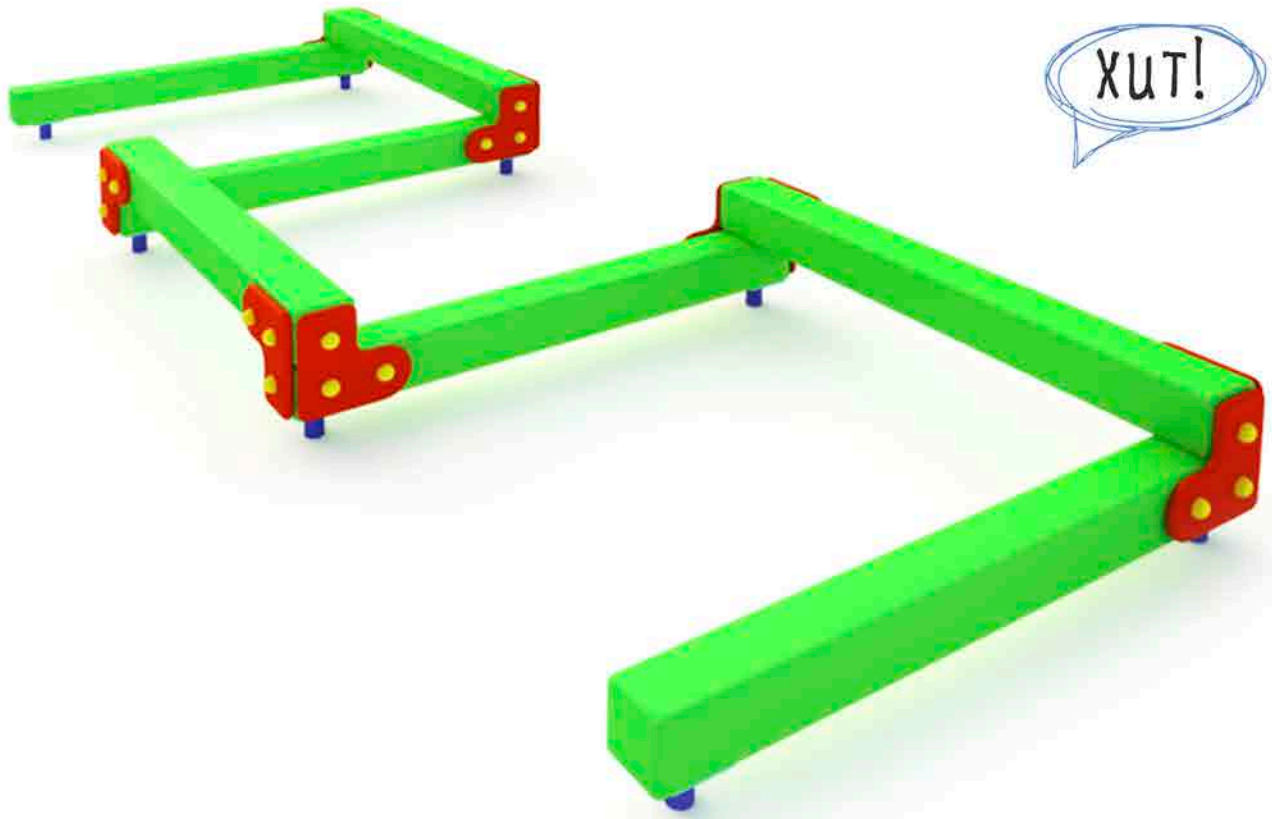

Общая высота 300 мм

Площадь зоны безопасности
22,3 м2

бум-бревно ББ 1.01
2800x1000x300

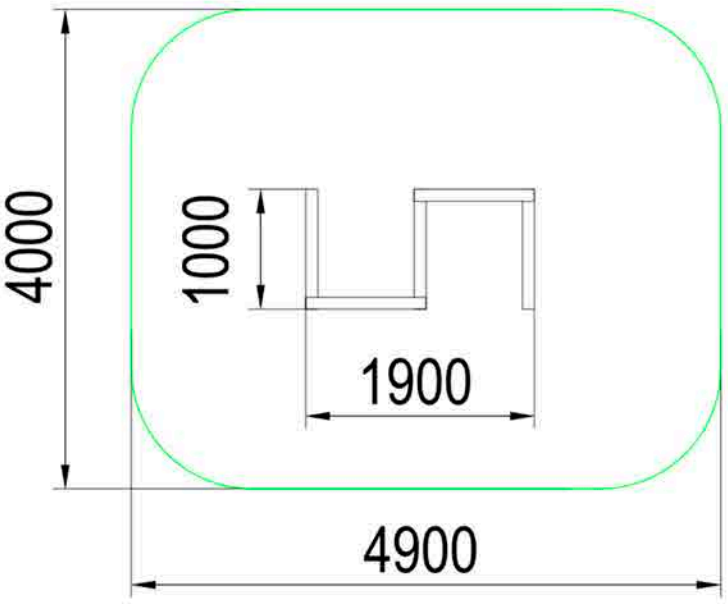

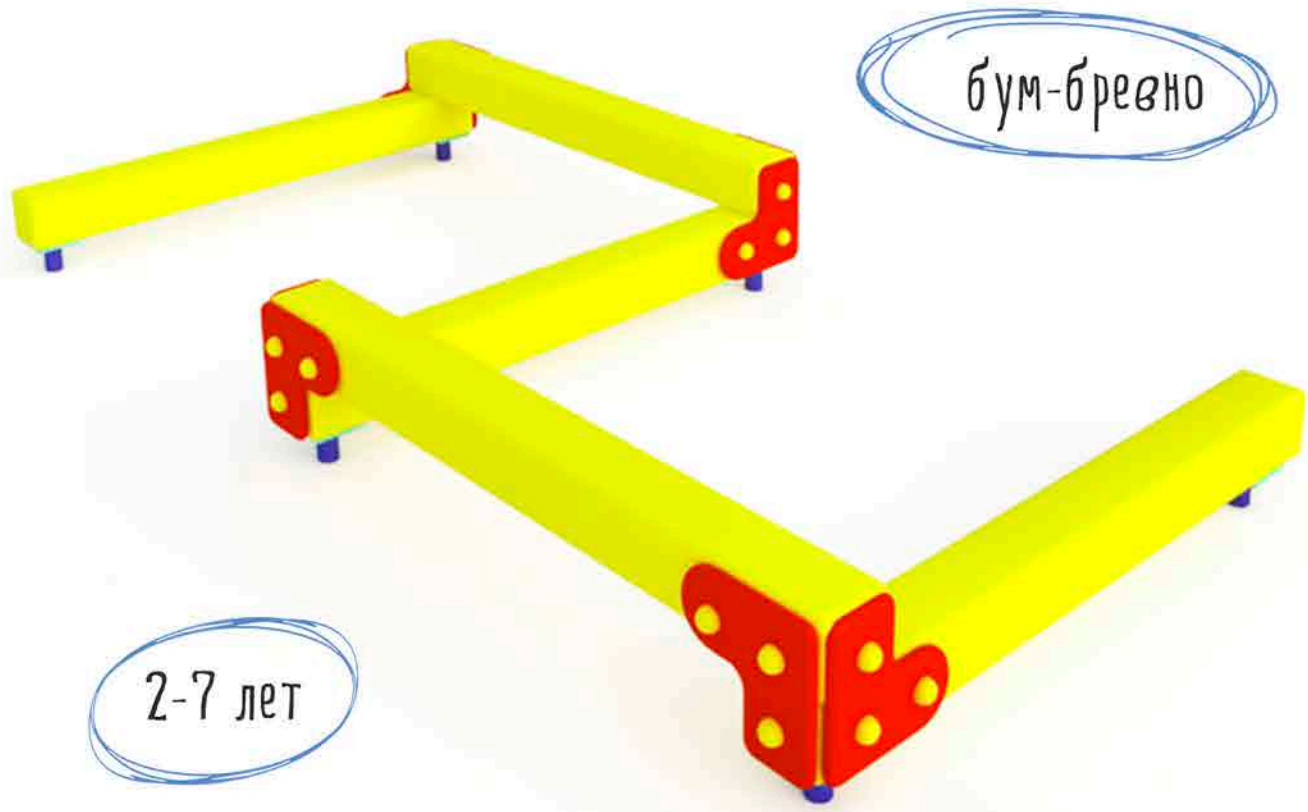

Общая высота 300 мм

Площадь зоны безопасности
18,7 м2

бум-бревно ББ 1.02
1900x1000x300

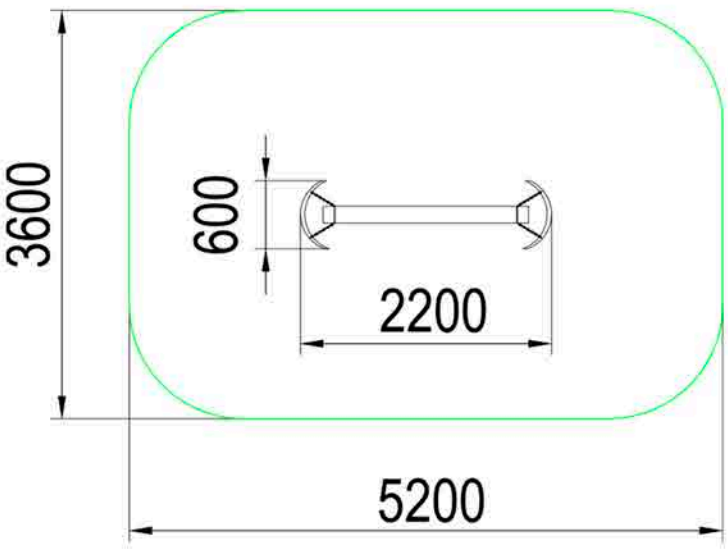

Общая высота 600 мм

Площадь зоны безопасности
17,8 м2

бум-бревно ББ 1.04
2200x600x600

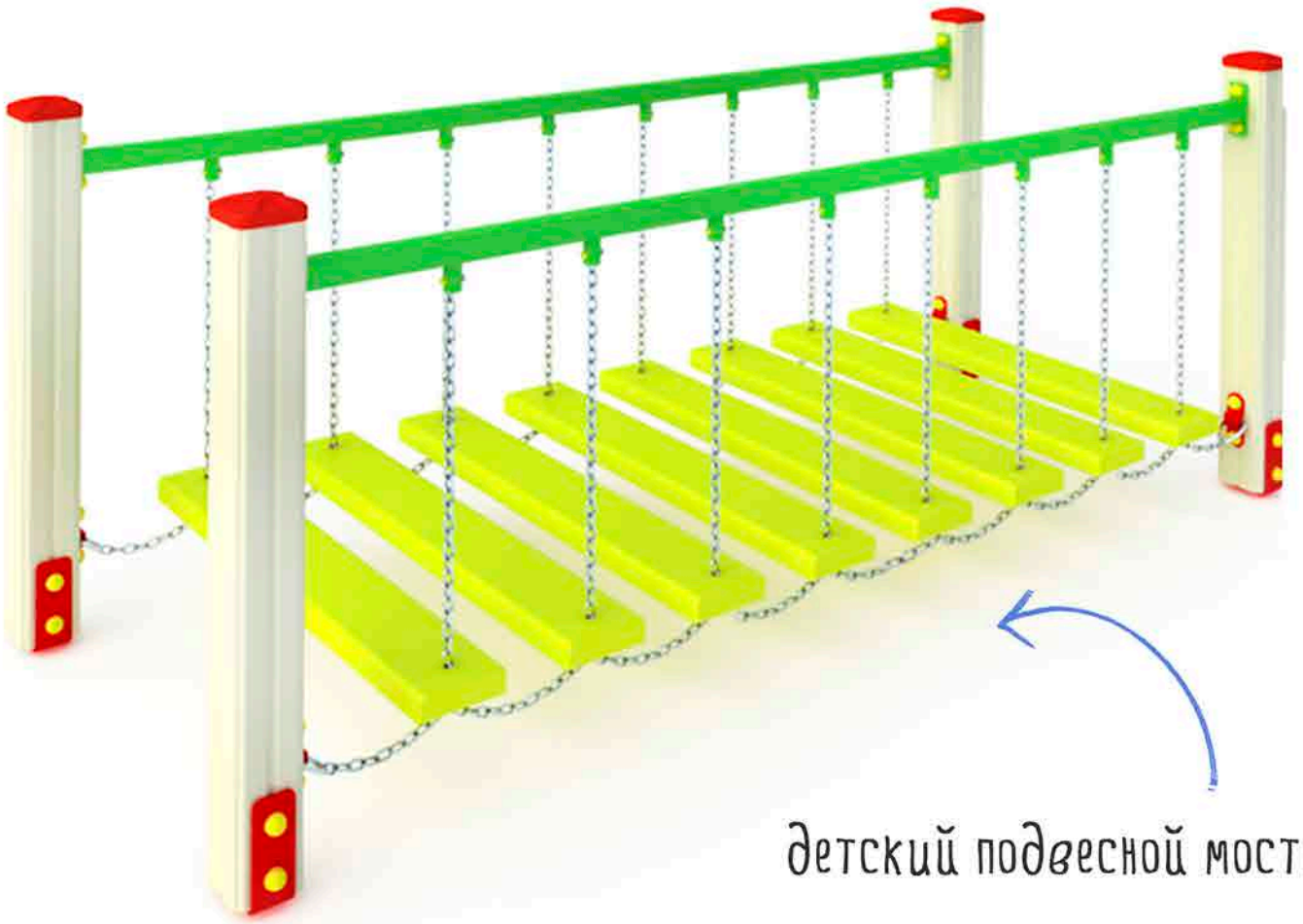

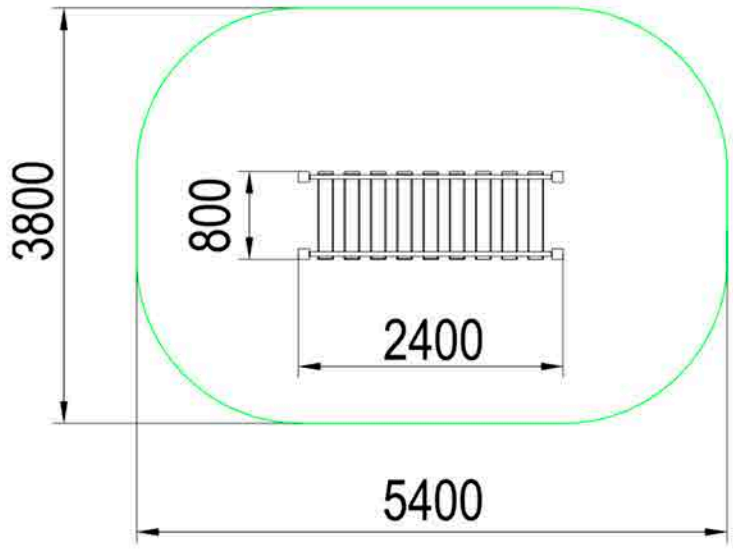

Общая высота 1000 мм

Площадь зоны безопасности
17,5 м2

детский подвесной мостик

6-12 лет

подвесной мостик ББ 1.05
2400x800x1000

бум-бревно

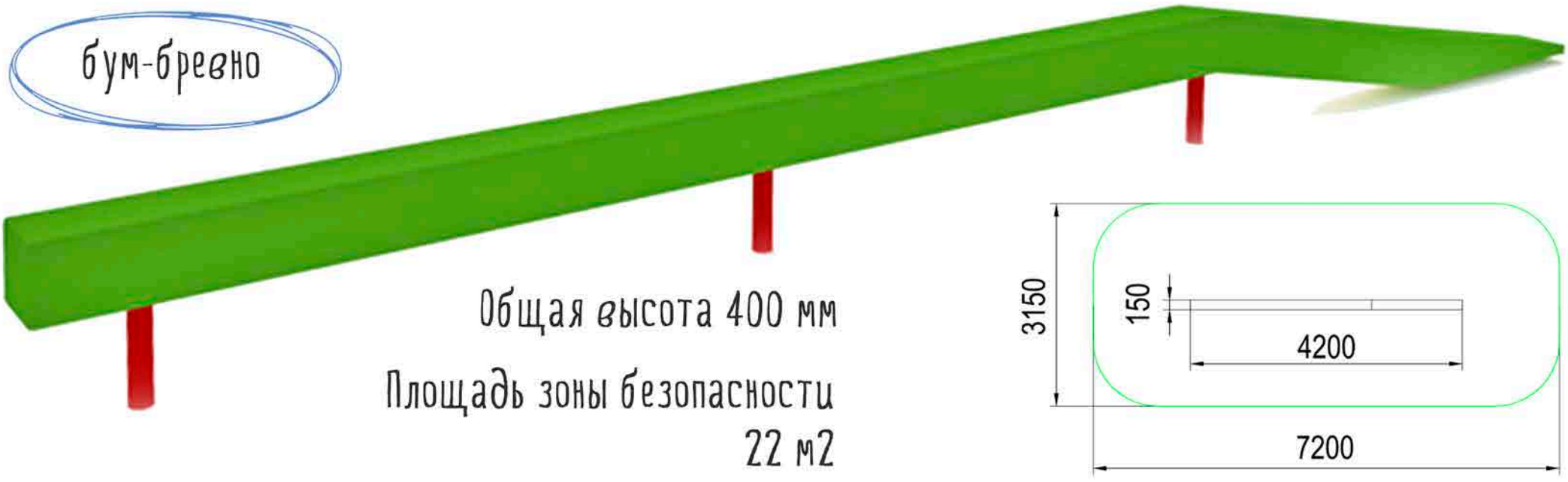

Общая высота 400 мм

Площадь зоны безопасности
22 м2

гимнастическое бум-бревно ББ 1.08
4200x150x400

Общая высота 400 мм

Площадь зоны безопасности
25 м2

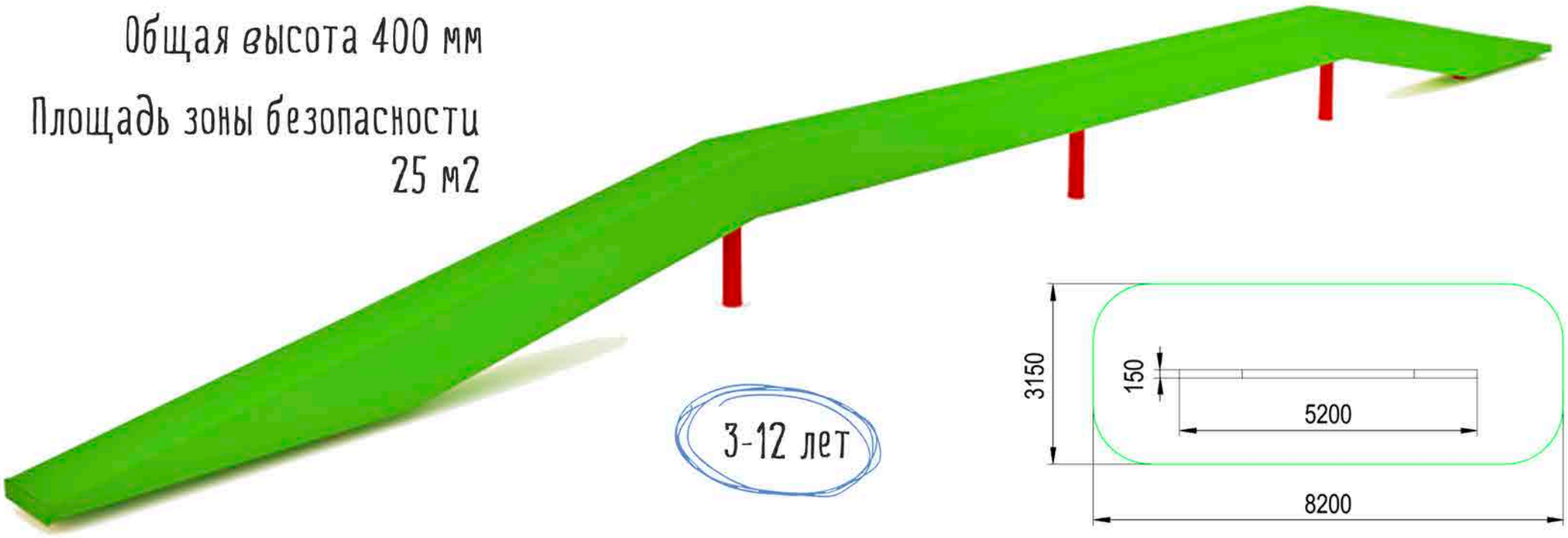

3-12 лет

гимнастическое бум-бревно ББ 1.09
5200x150x400

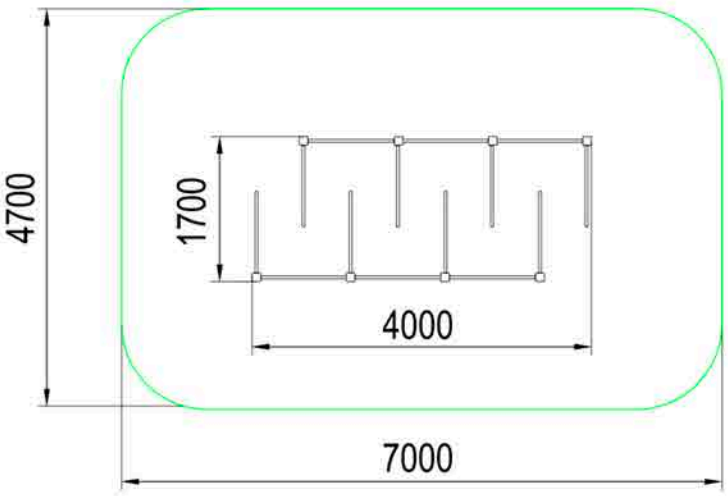

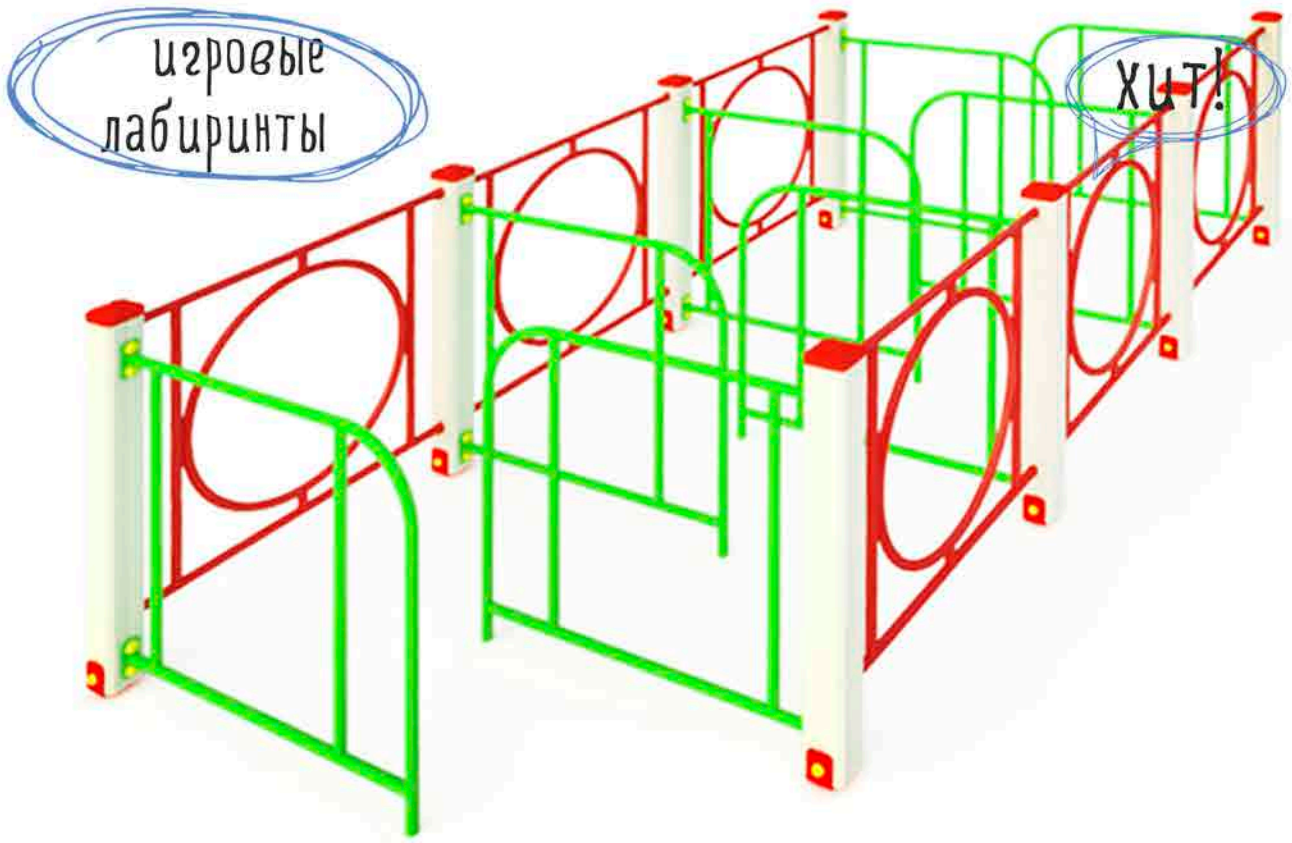

Общая высота 900 мм

Площадь зоны безопасности 32 м2

игровой лабиринт ЛАБ 1.02
4000x1700x900

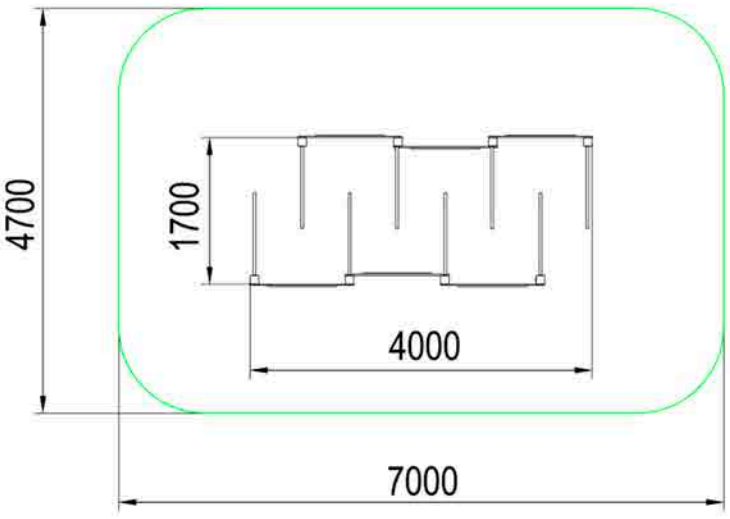

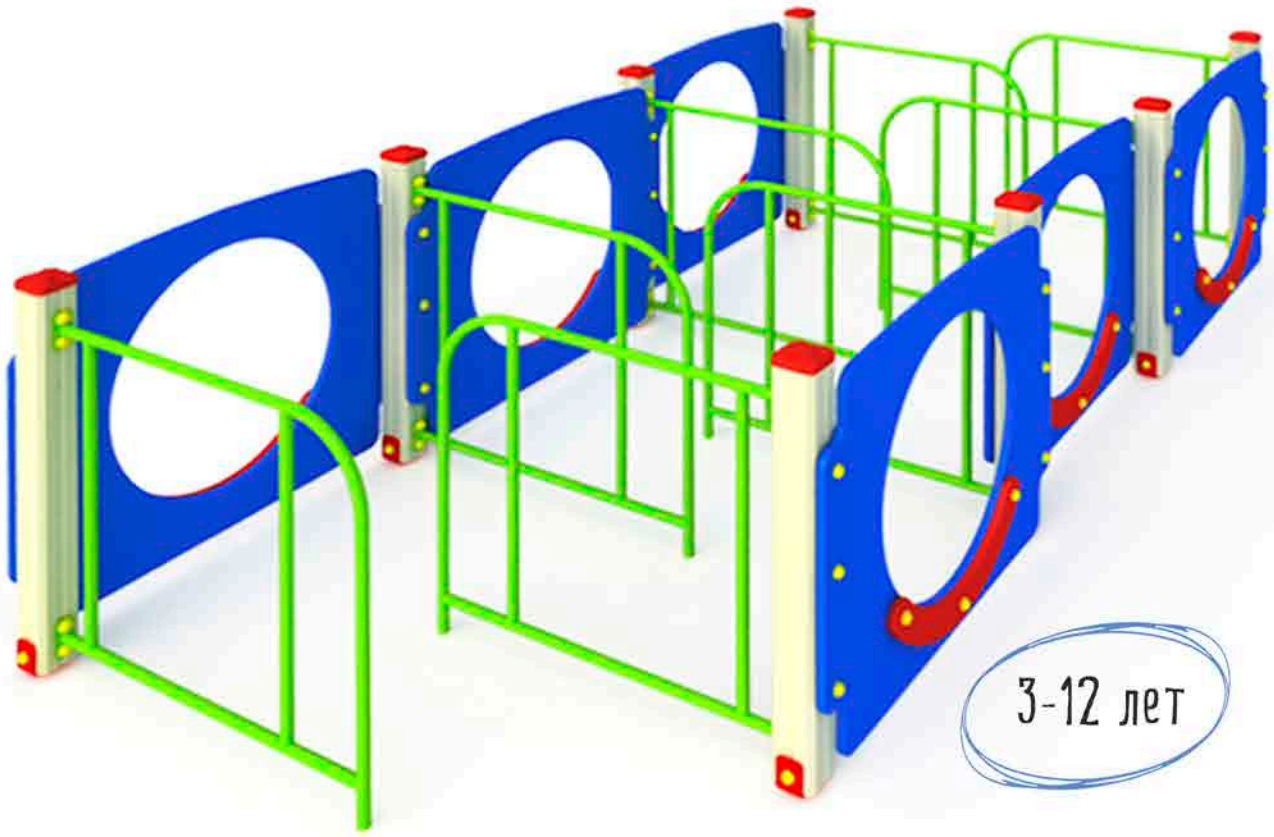

Общая высота 900 мм

Площадь зоны безопасности 32 м2

игровой лабиринт ЛАБ 1.03
4000x1700x900

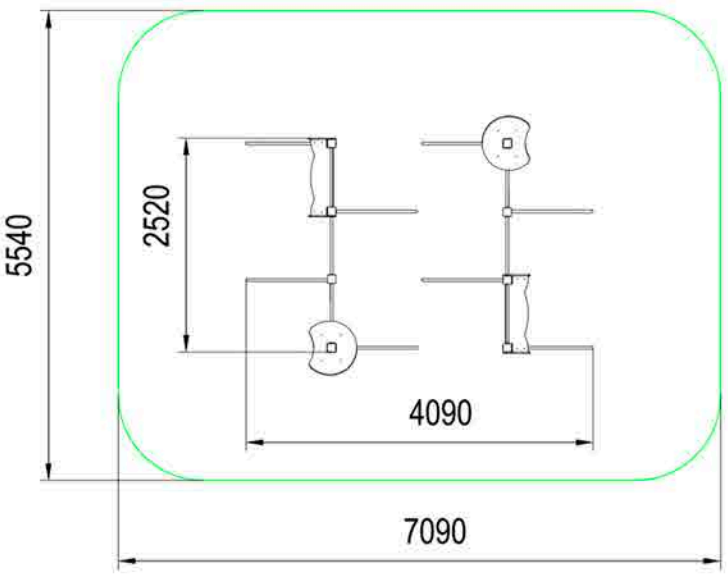

Общая высота 1500 мм

Площадь зоны безопасности 38,4 м2

игровой лабиринт ЛАБ 1.08
4090x2520x1500

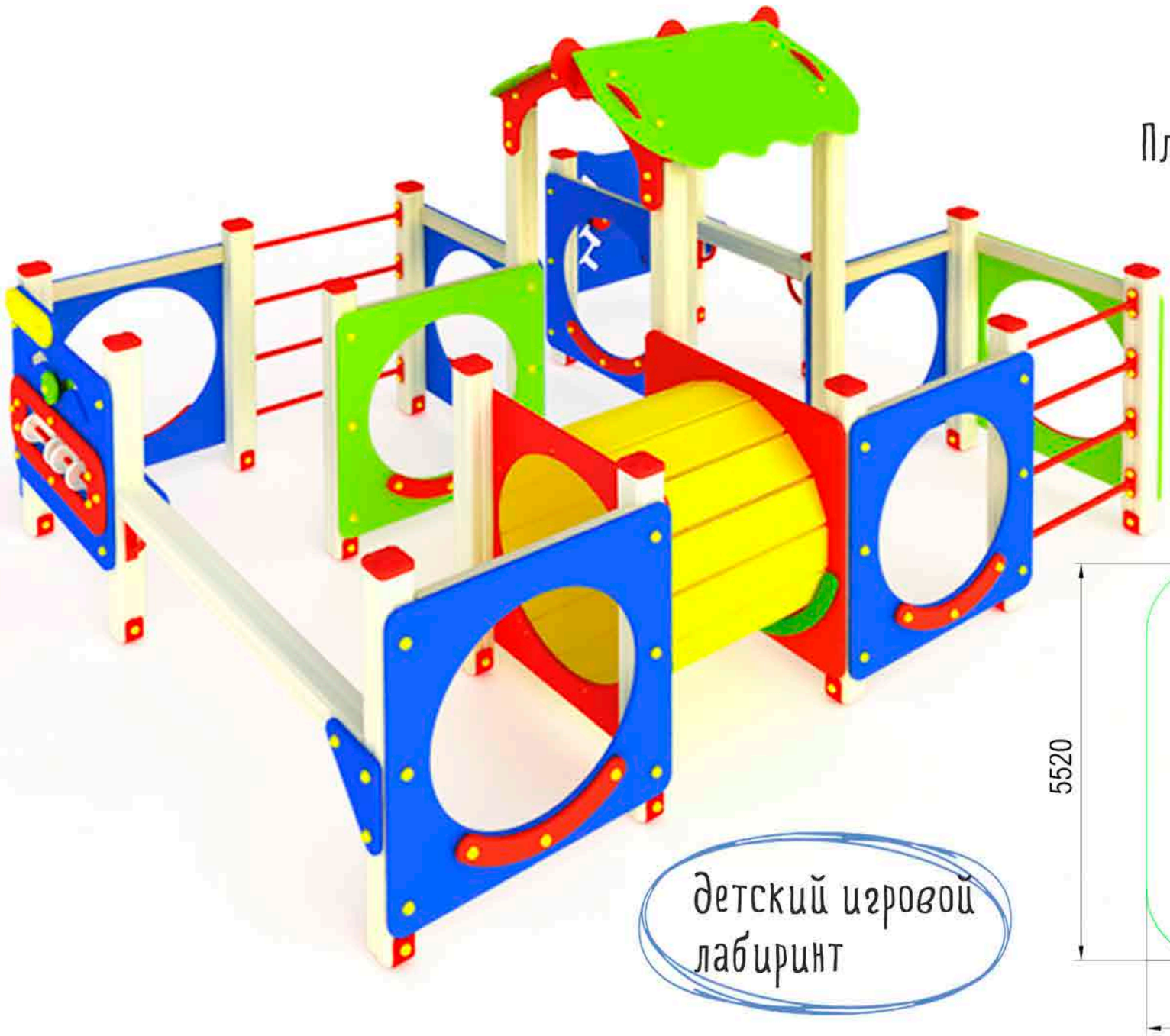

Общая высота 2400 мм

Площадь зоны безопасности
34,1 м2

экологичны
и гипоаллергенны

детский игровой
лабиринт

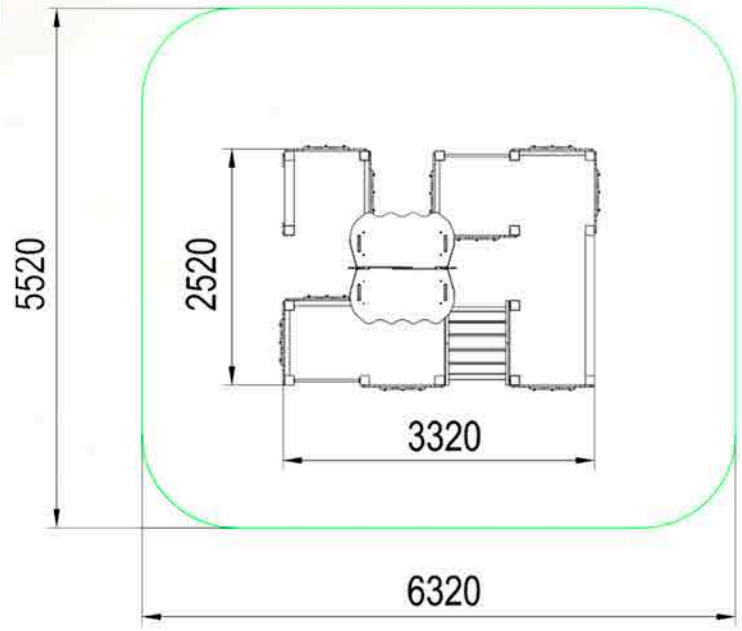

игровой лабиринт ЛАБ 1.05
3320x2520x2400

новинка!

3-12 лет

Общая высота 1400 мм

Площадь зоны безопасности
50,3 м2

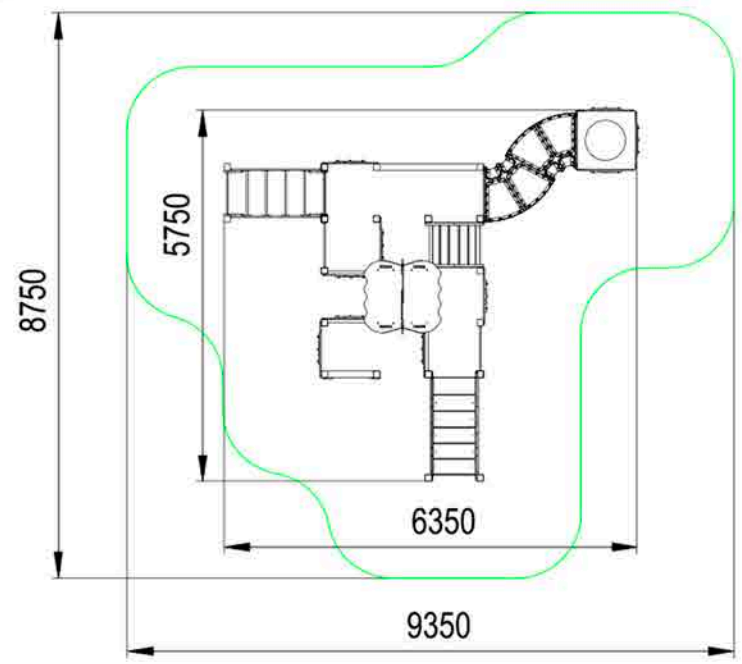

игровой лабиринт ЛАБ 1.06
6350x5750x1400

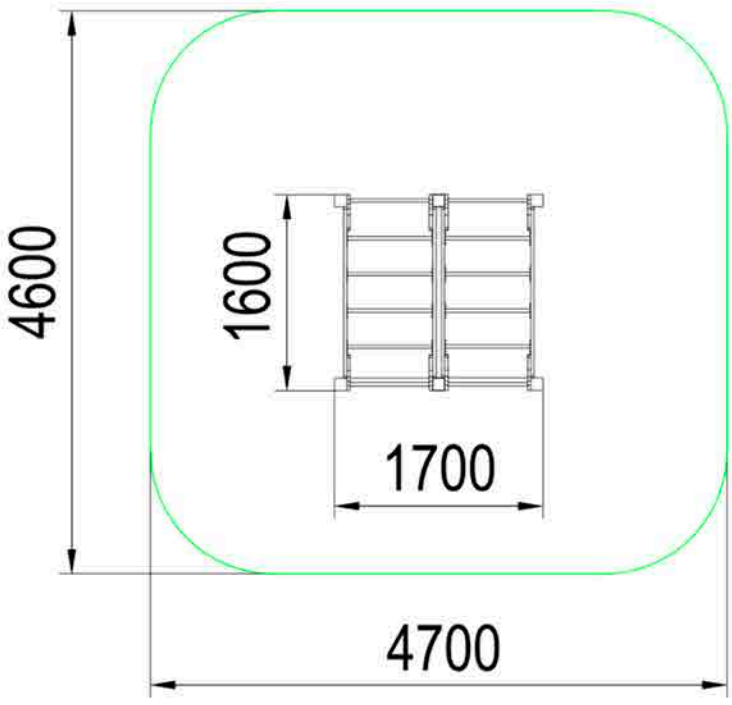

- развивают физическую выносливость
- улучшают координацию движений

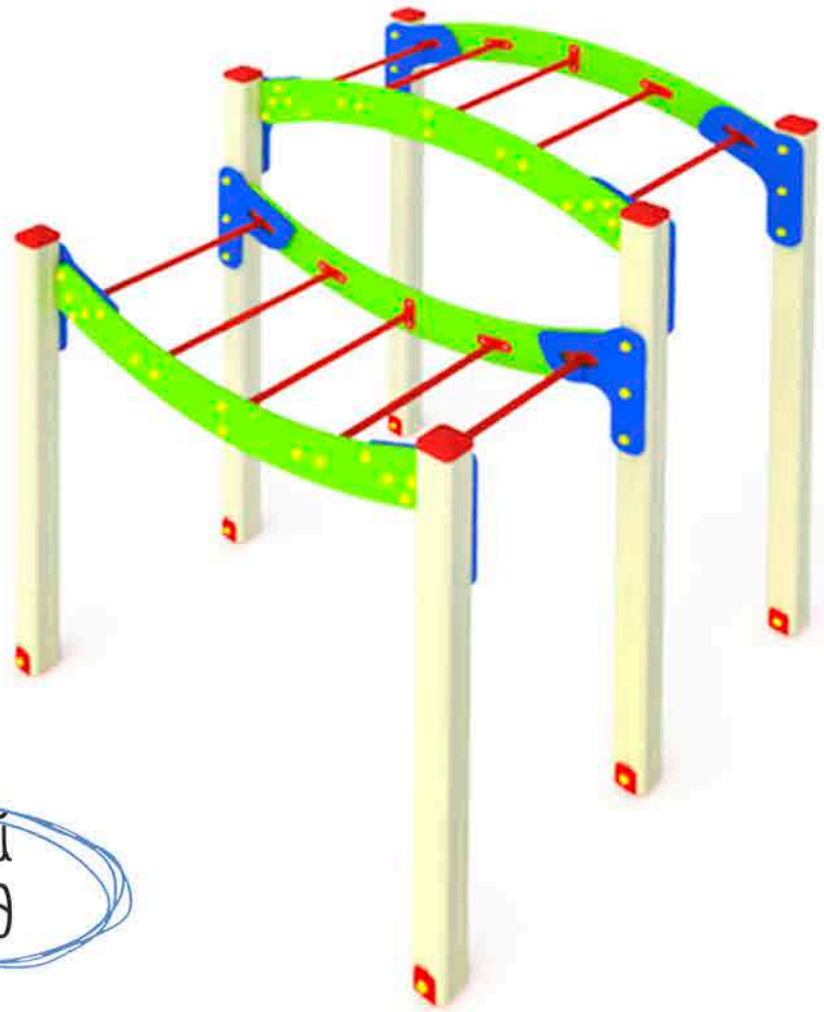

Общая высота 2000 мм

Площадь зоны безопасности 20,7 м2

детский рукоход

рукоход РУ 1.01
1700x1600x2000

хит!

Общая высота 2200 мм

Площадь зоны безопасности 25,3 м2

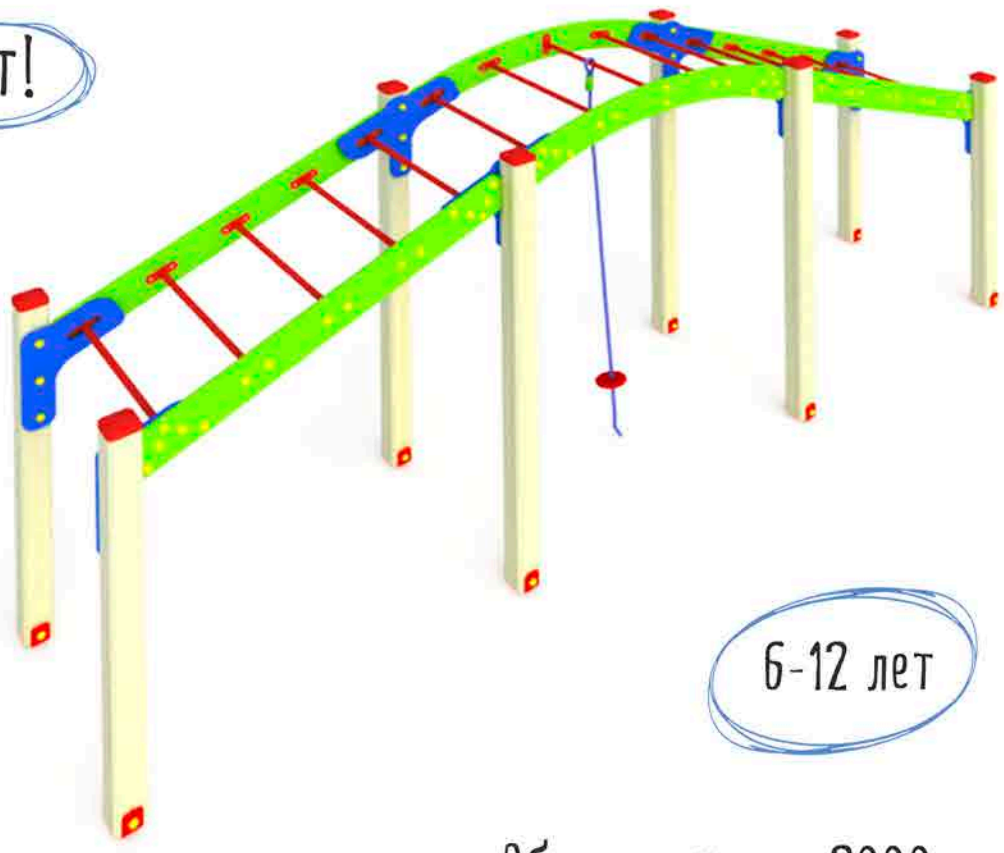

6-12 лет

Общая высота 2000 мм

Площадь зоны безопасности 28,9 м2

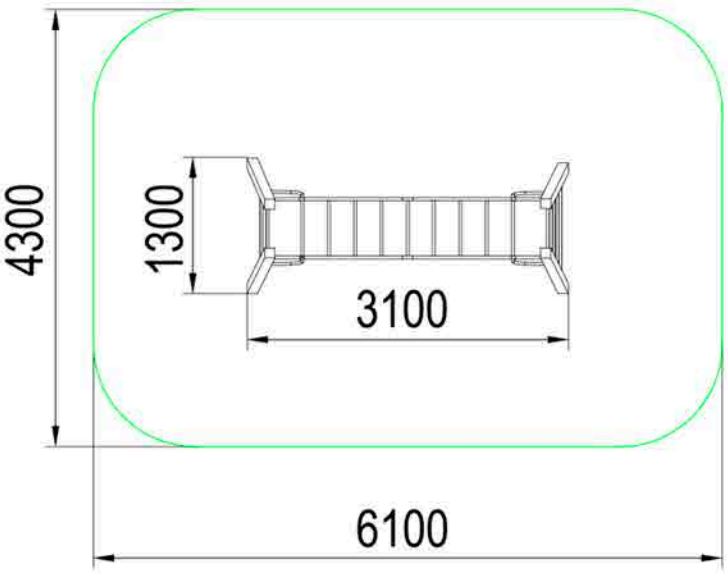

- укрепляют опорно-двигательный аппарат
- развивают все группы мышц

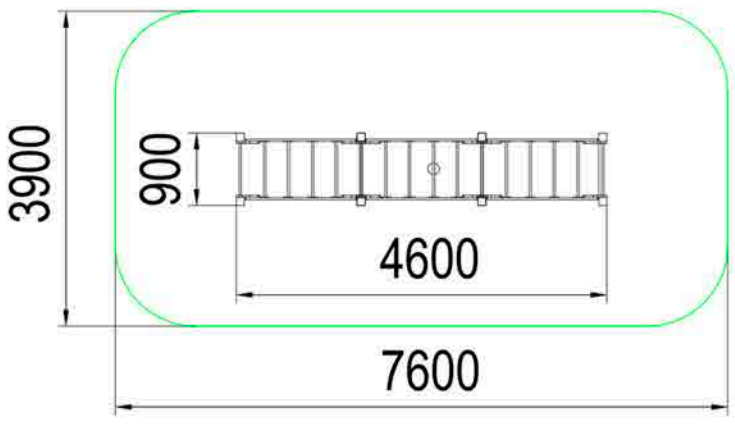

рукоход РУ 1.03
3100x1300x2200

рукоход РУ 1.04
4600x900x2000

Общая высота 2000 мм

Площадь зоны безопасности
30,3 м2

- идеально для активного отдыха на свежем воздухе
- способствует развитию интеллекта

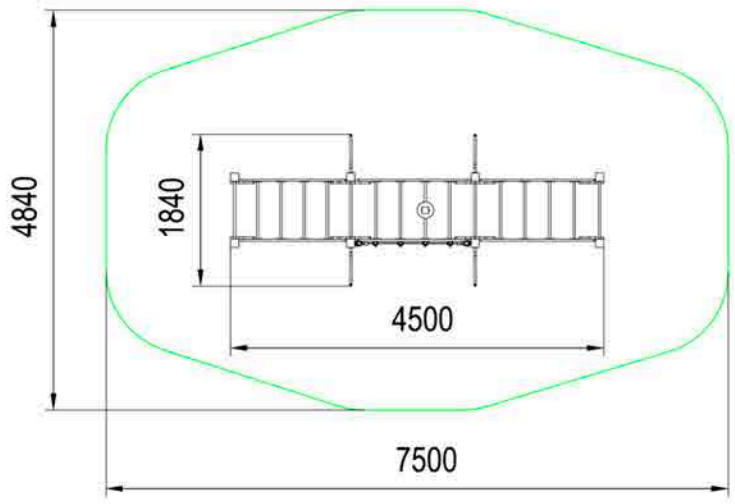

рукоход РУ 1.05
4600x900x2000

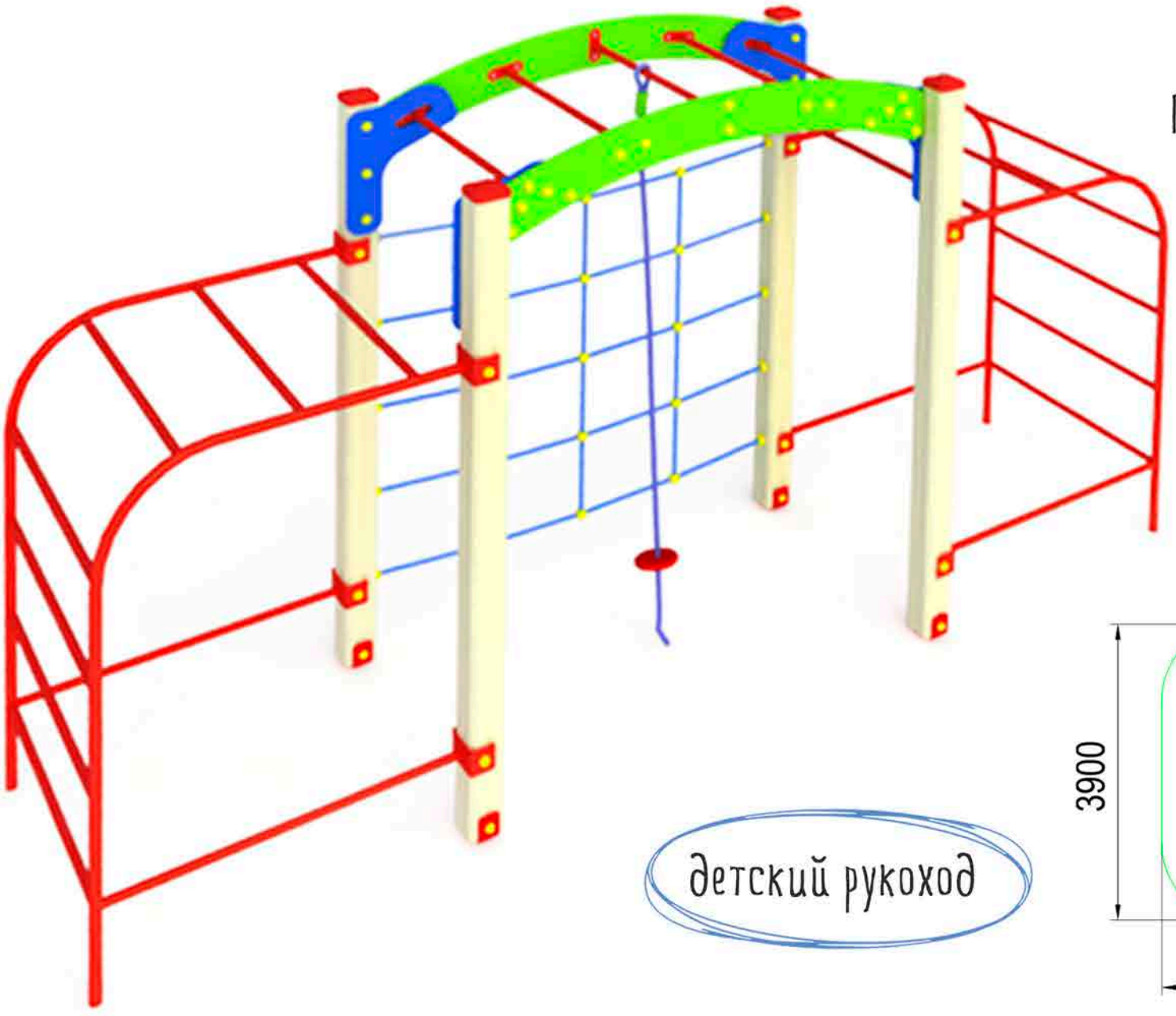

Общая высота 2000 мм

Площадь зоны безопасности
22,3 м2

- отлично для игр и занятий спортом

детский рукоход

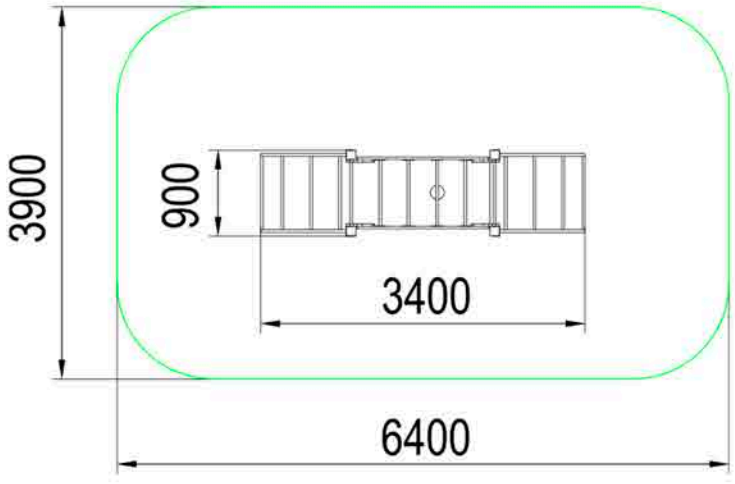

рукоход РУ 1.06
3400x900x2000

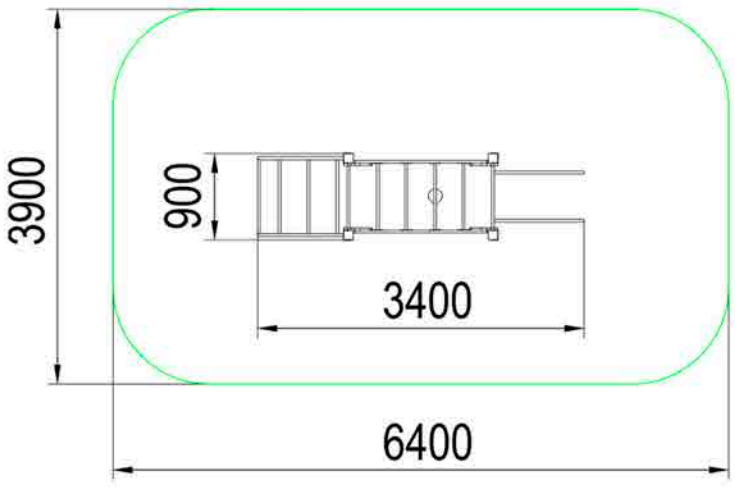

Общая высота 2000 мм

Площадь зоны безопасности
21,3 м2

6-12 лет

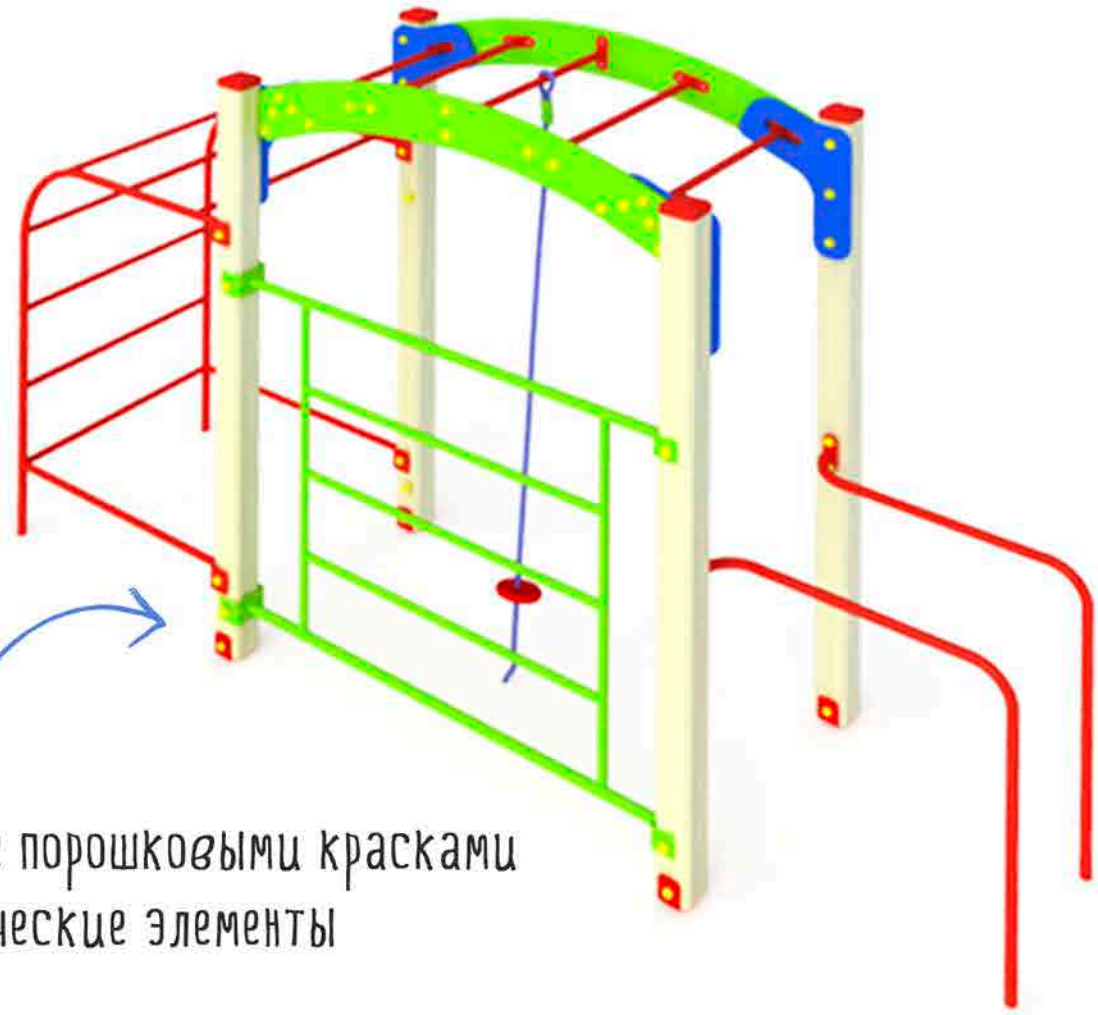

покрытые порошковыми красками
металлические элементы

рукоход РУ 1.07
3400x900x2000

Общая высота 2000 мм

Площадь зоны безопасности
21,3 м2

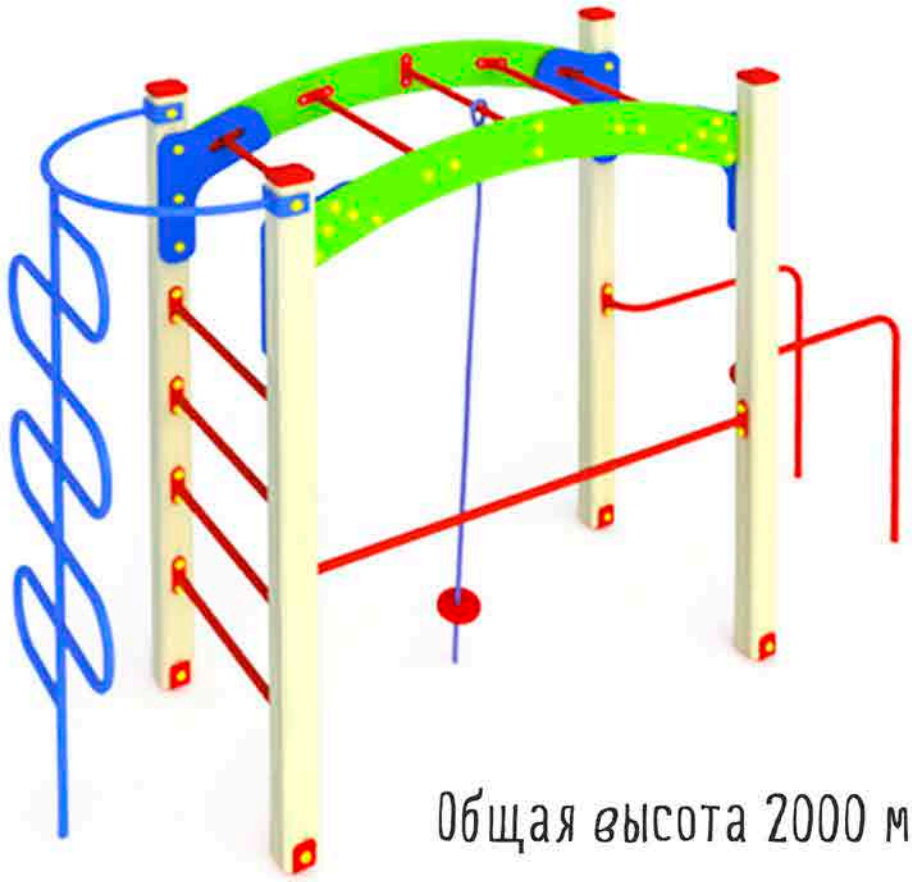

Общая высота 2000 мм

Площадь зоны безопасности
20,3 м2

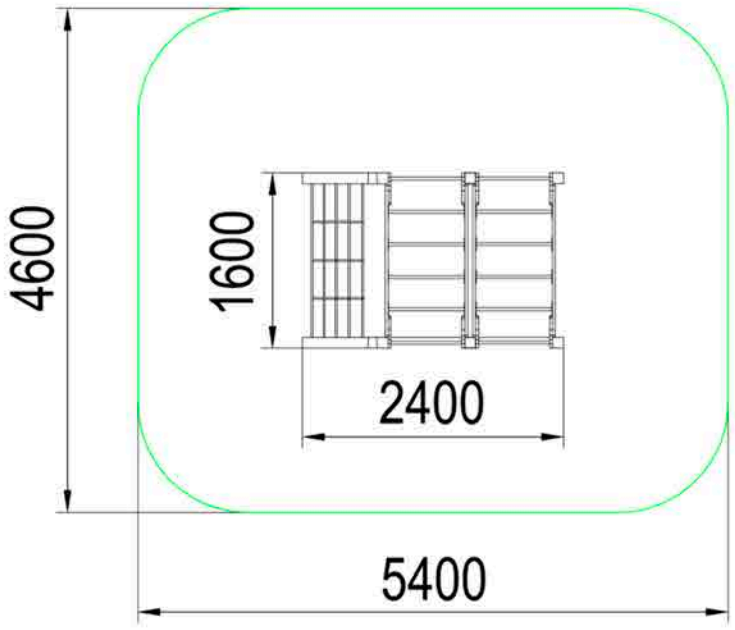

детский
рукоход

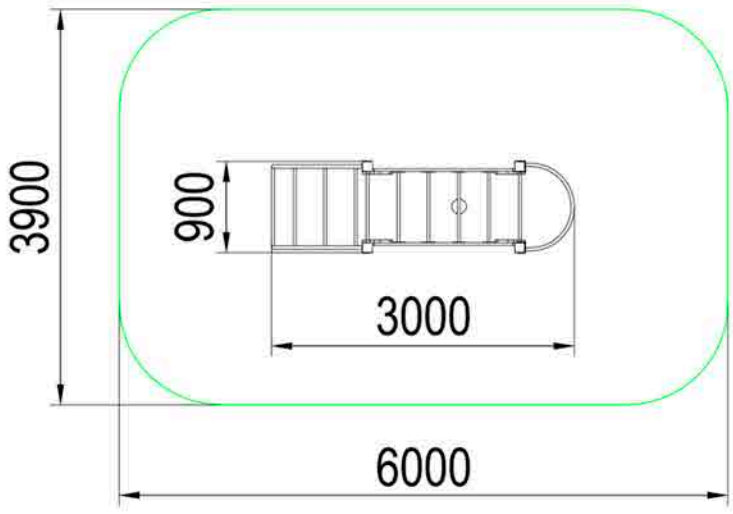

рукоход РУ 1.08
2400x1600x2000

рукоход РУ 1.09
3000x900x2000

10-16 лет

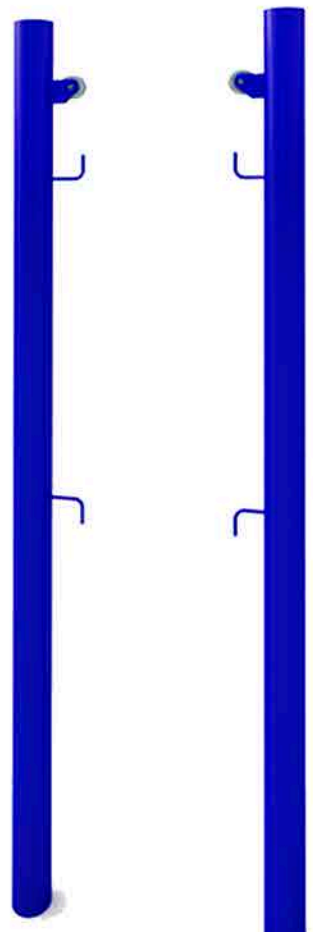

10-16 лет

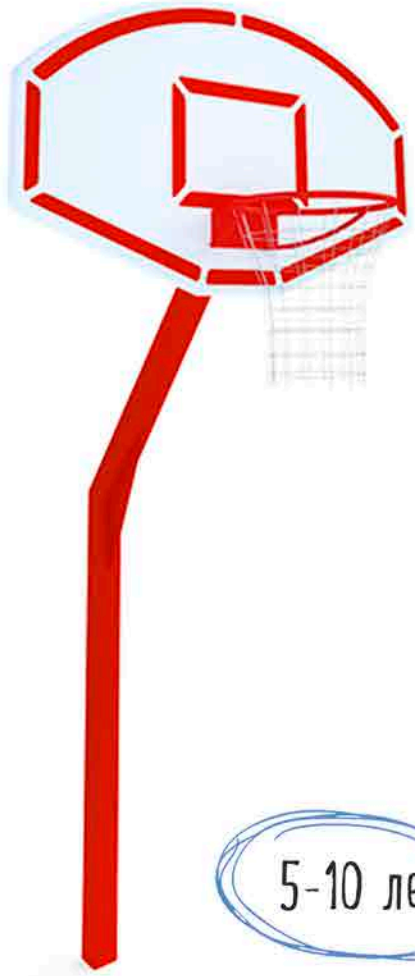

5-10 лет

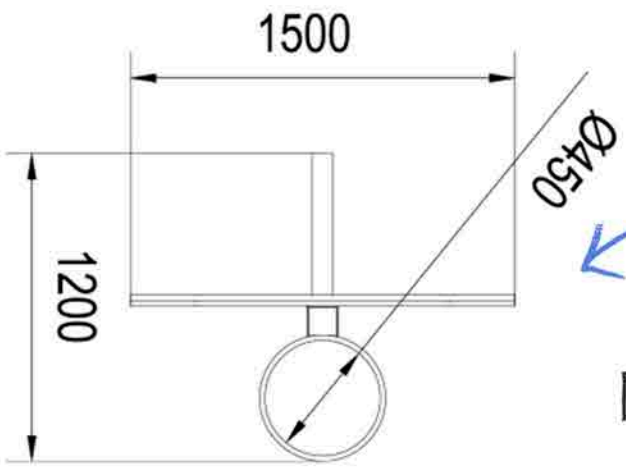

Площадь зоны безопасности
25 м2

Площадь зоны безопасности
36 м2

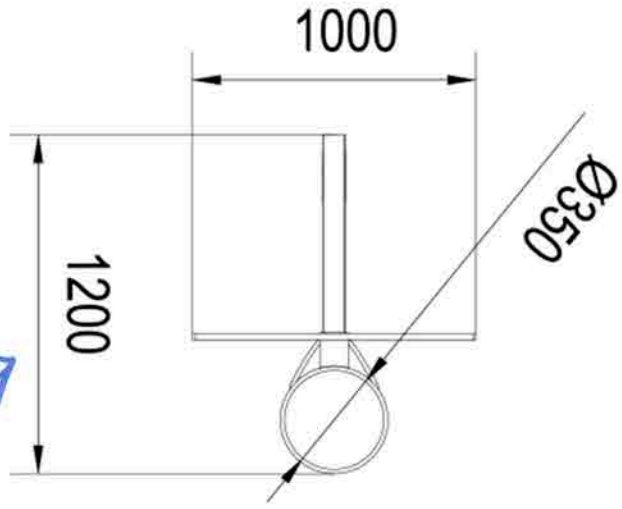

стойка баскетбольная СП 1.31 1500x1200x2700	стойка волейбольная с сеткой СП 1.11 1000x50x2200	стойка баскетбольная СП 1.32 1000x1200x2500

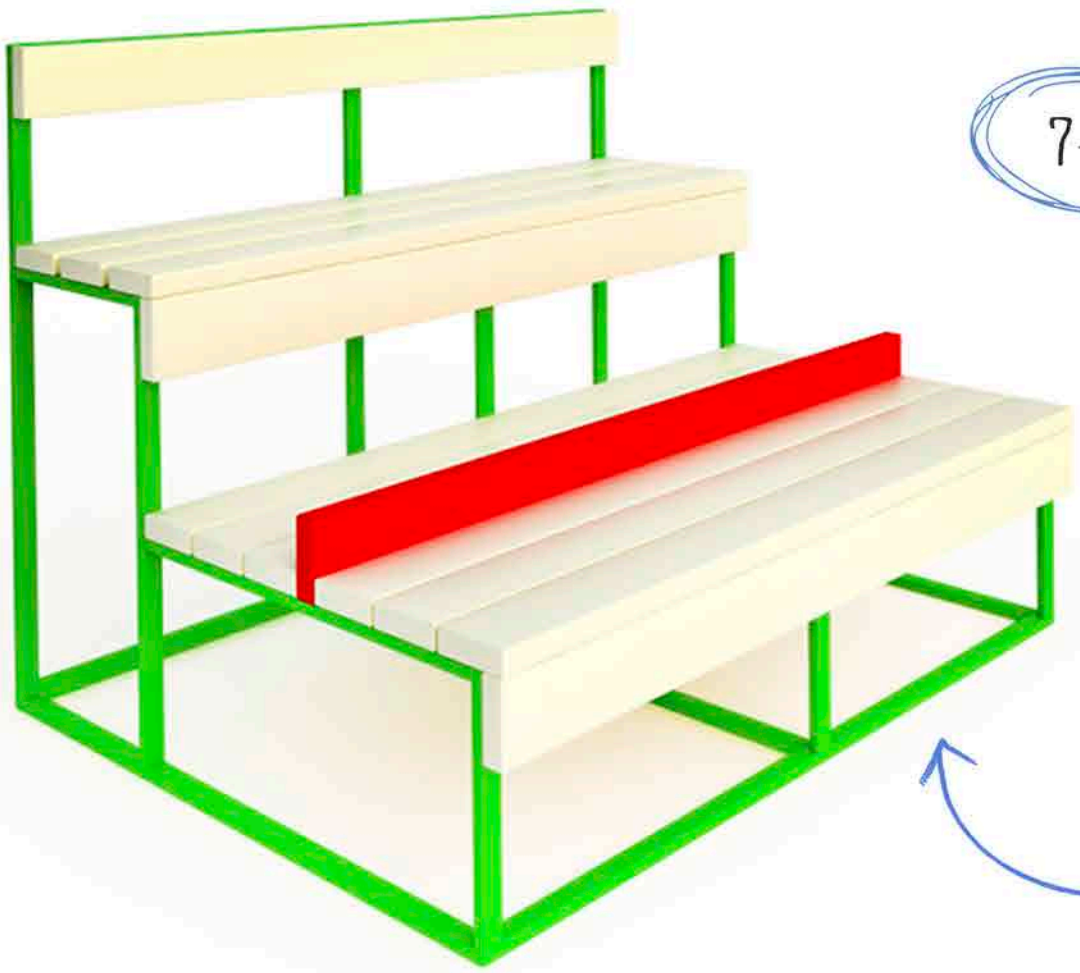

7-6 лет

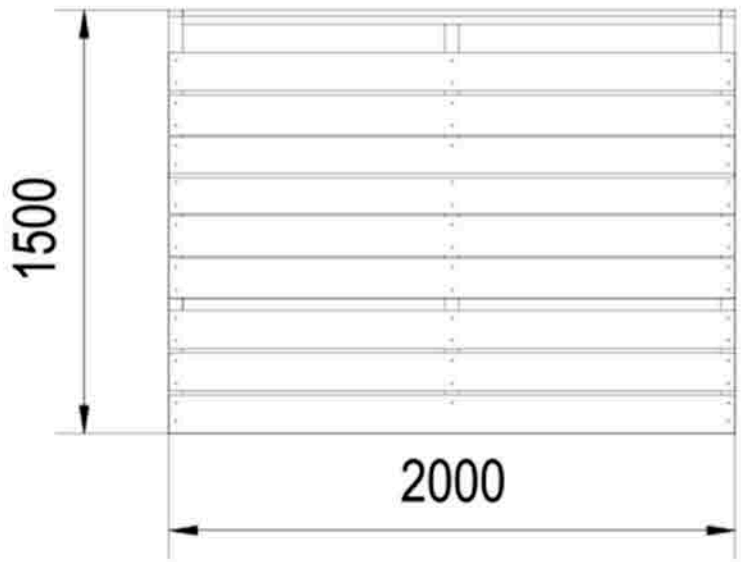

Общая высота 1500 мм

безопасная конструкция
для юных болельщиков

трибуна СП 1.21
2000x1500x1500

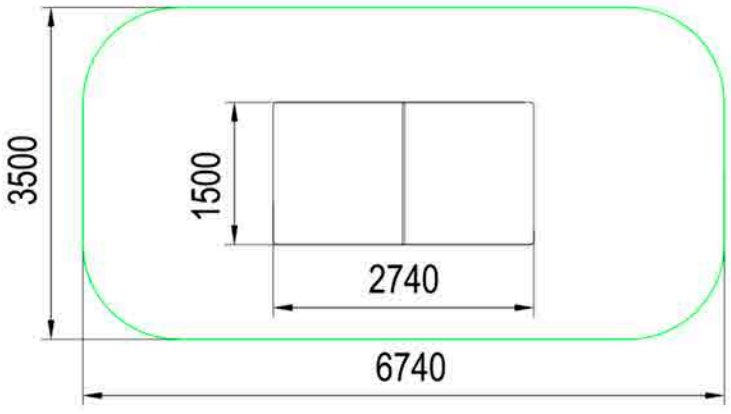

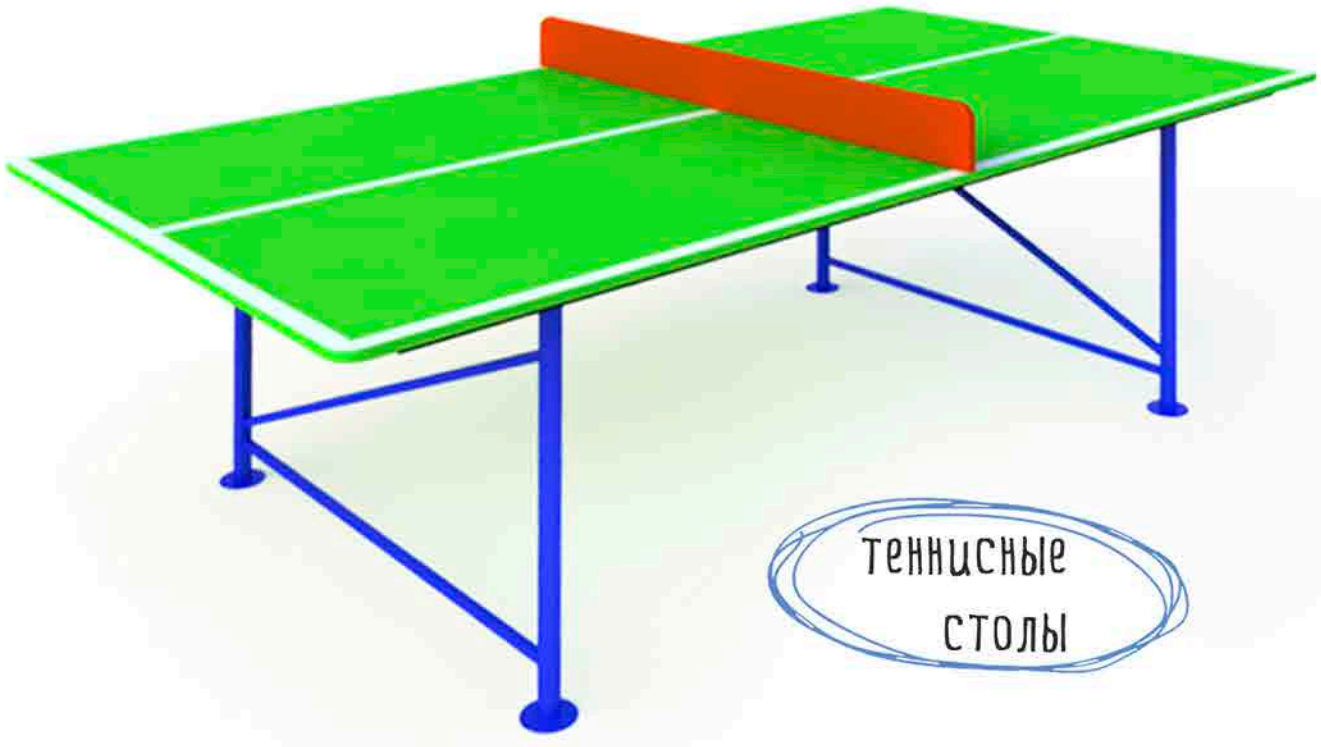

Общая высота 850 мм

Площадь зоны безопасности 22,7 м2

стол теннисный неразборный СП 1.19
2740x1500x850

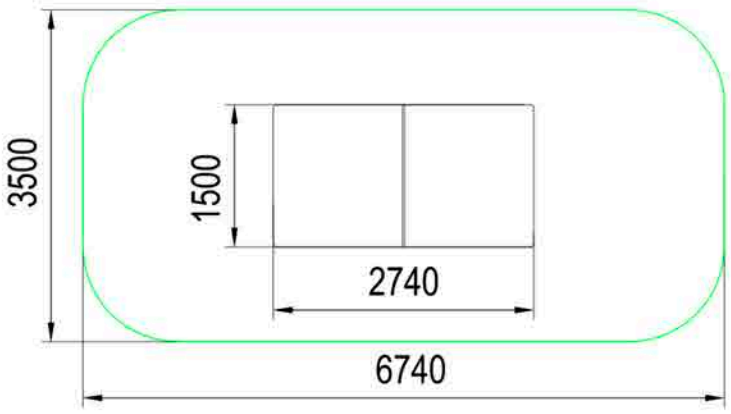

Общая высота 850 мм

Площадь зоны безопасности 22,7 м2

стол теннисный разборный СП 1.20
2740x1500x850

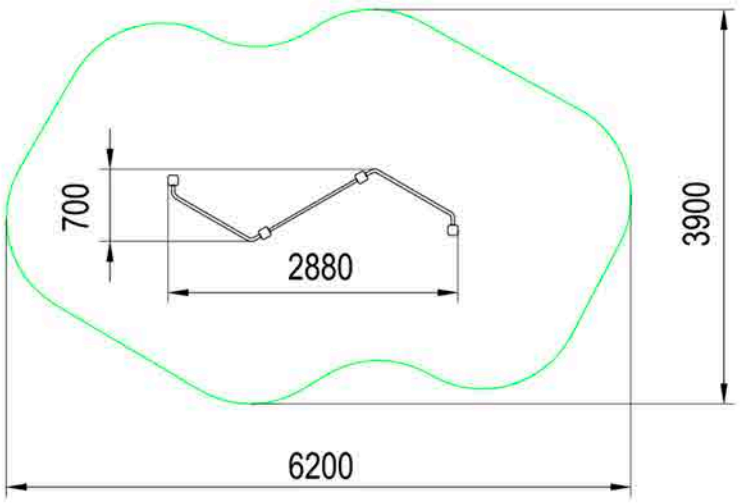

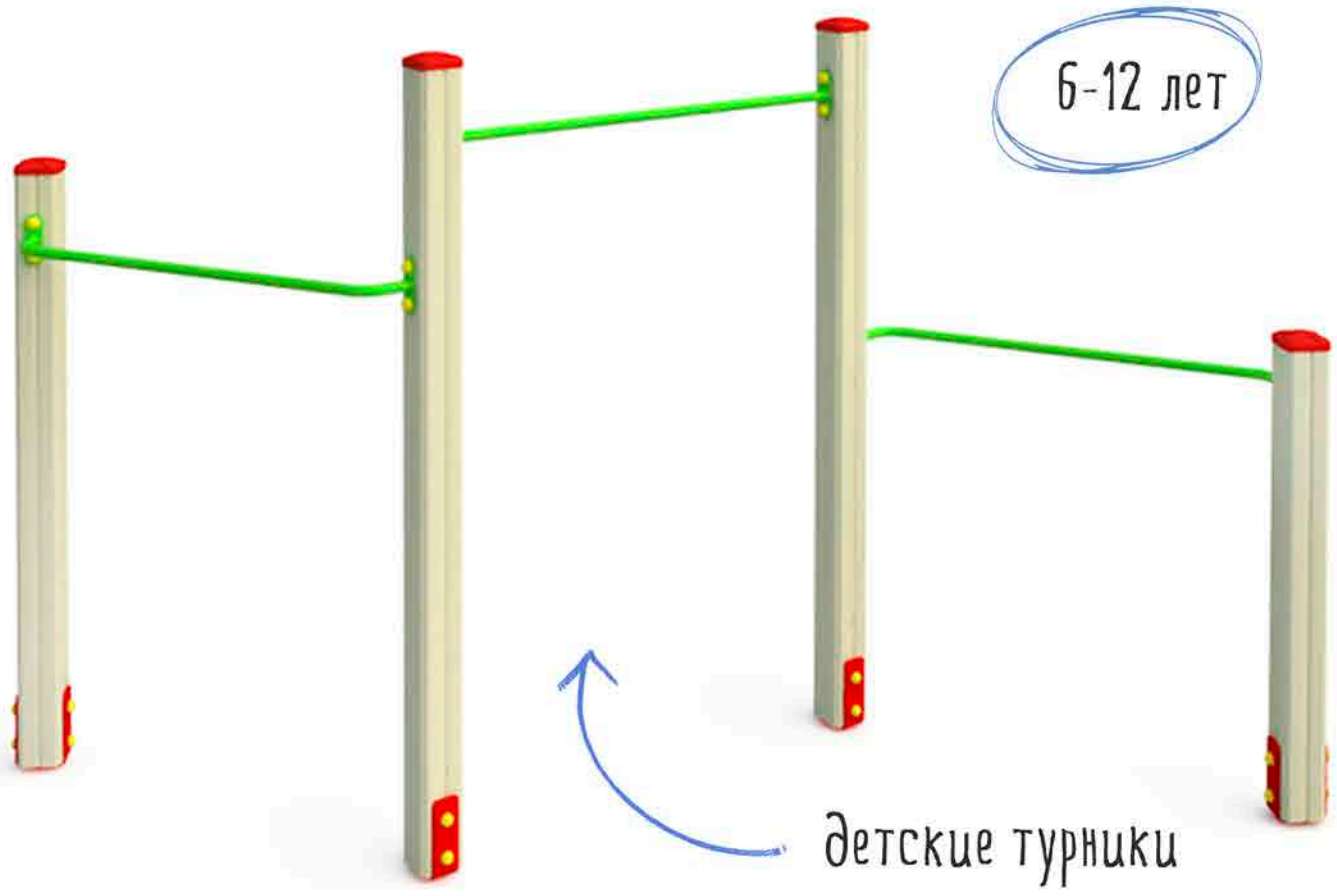

Общая высота 1800 мм

Площадь зоны безопасности 18,2 м2

система турников СП 1.47
2880x700x1800

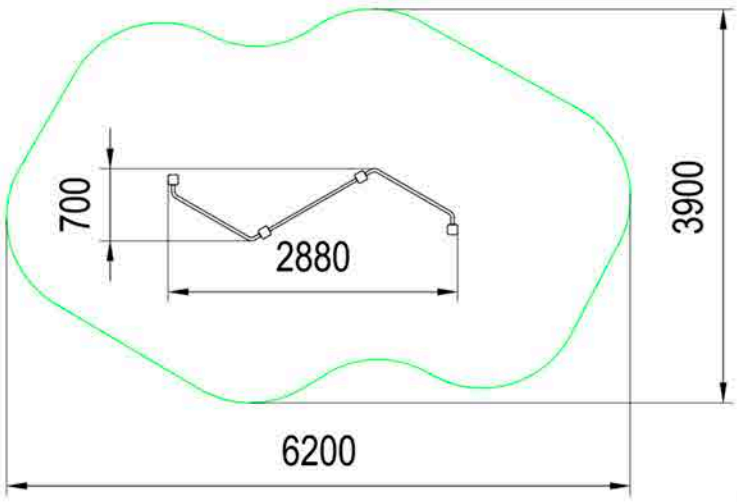

Общая высота 1500 мм

Площадь зоны безопасности
18.2 м2

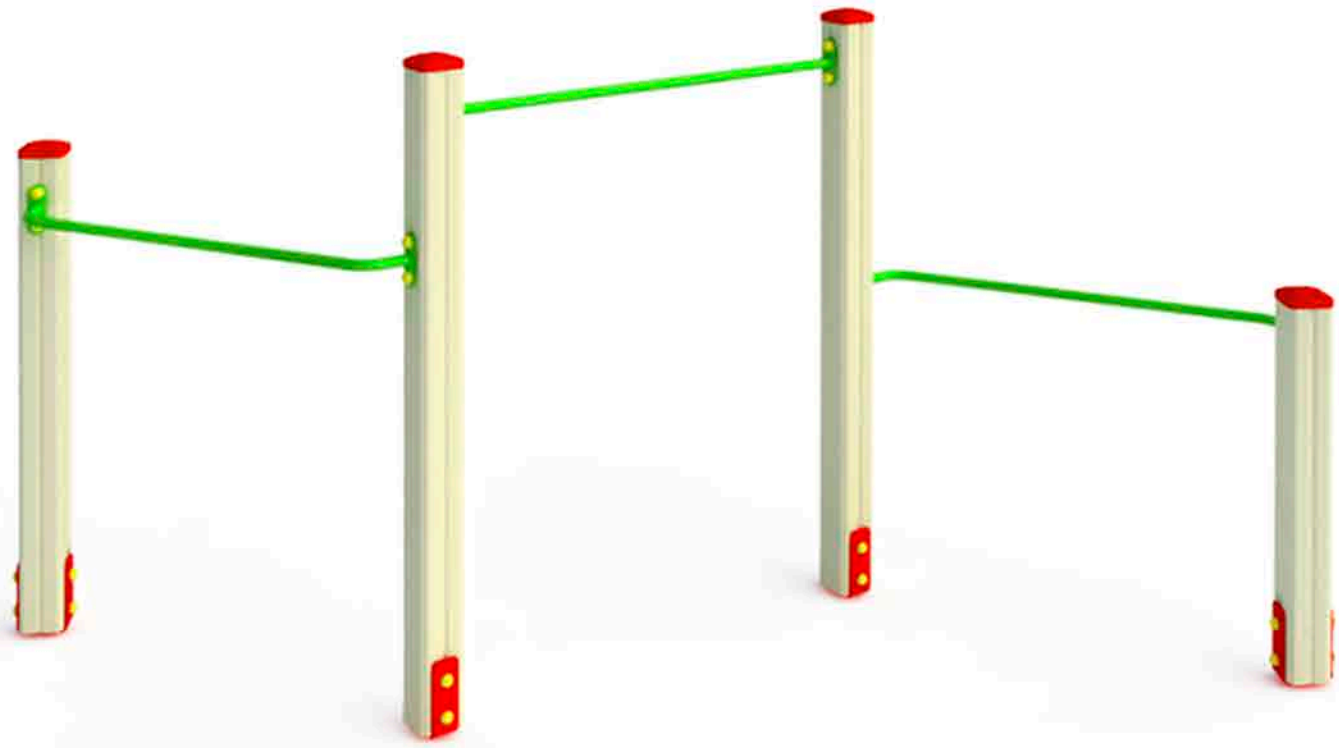

система турников СП 1.47.1
2880x700x1500

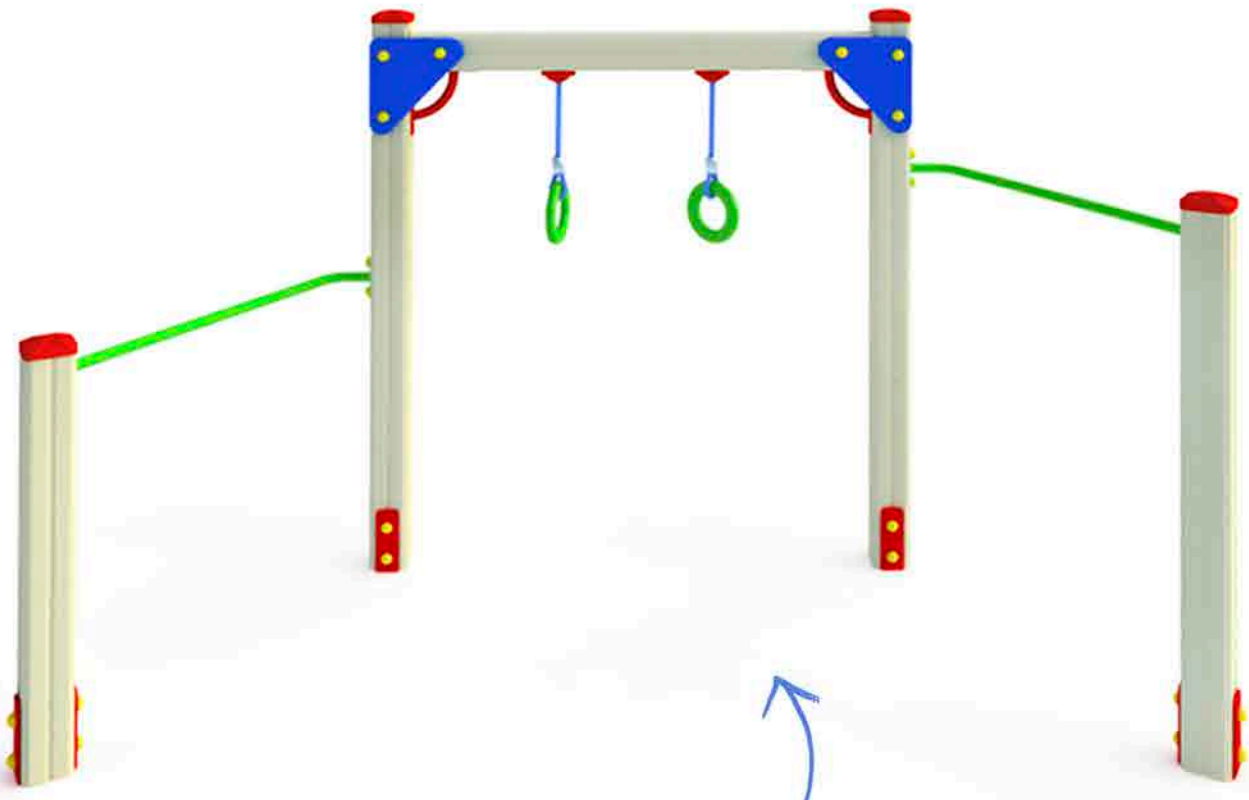

Общая высота 1500 мм

Площадь зоны безопасности
18,4 м2

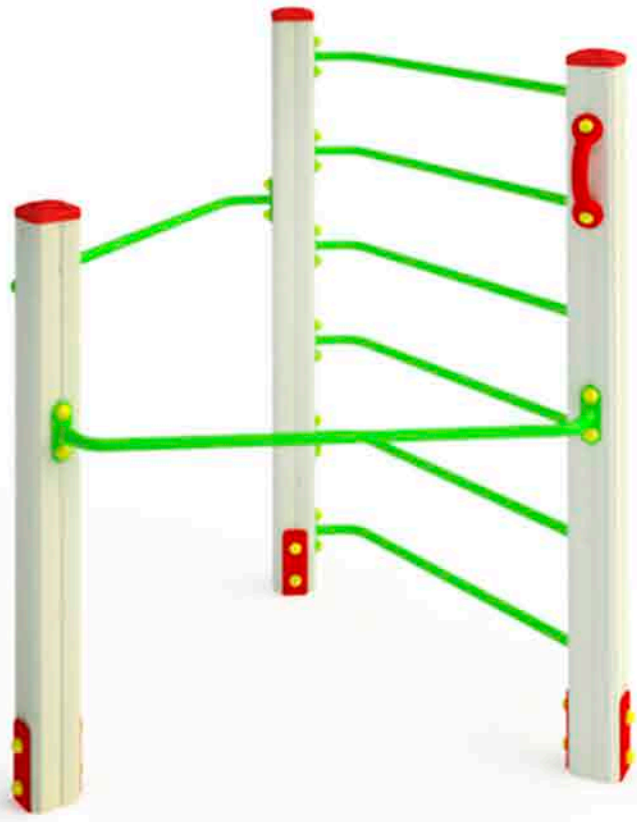

Общая высота 1500 мм

Площадь зоны безопасности
17,8 м2

3-6 лет

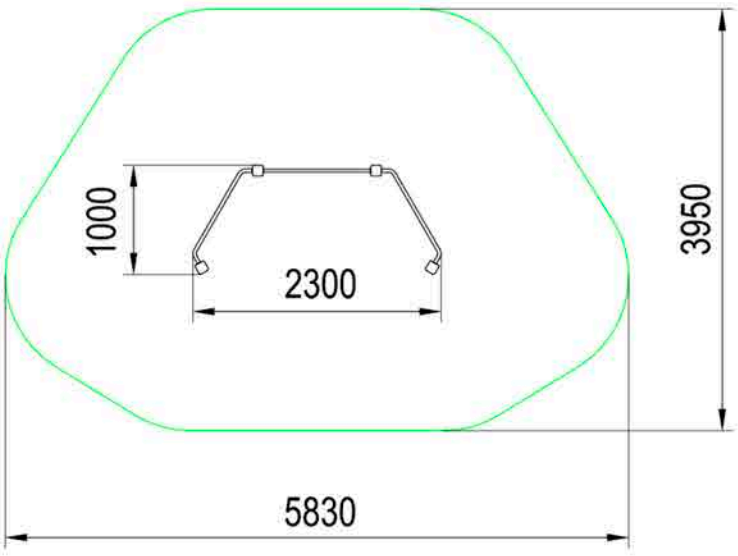

система турников

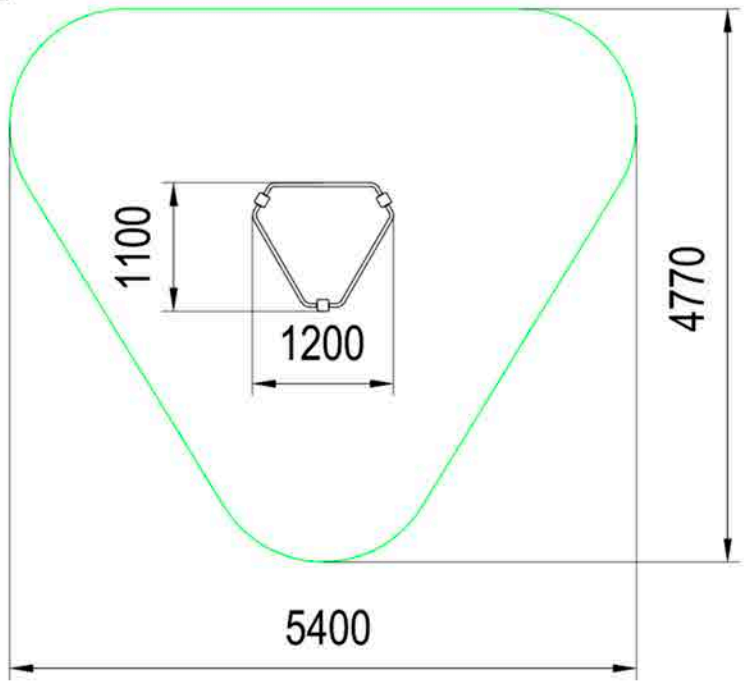

система турников с кольцами СП 1.47.2
2300x1000x1500

система турников с лесенкой СП 1.47.4
1200x1100x1500

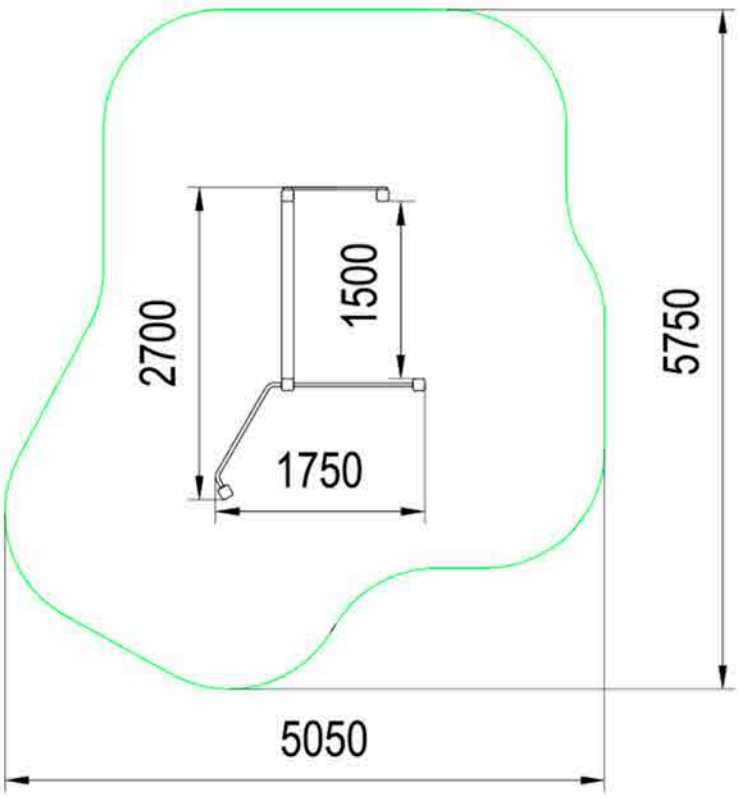

Общая высота 1500 мм

Площадь зоны безопасности 22 м2

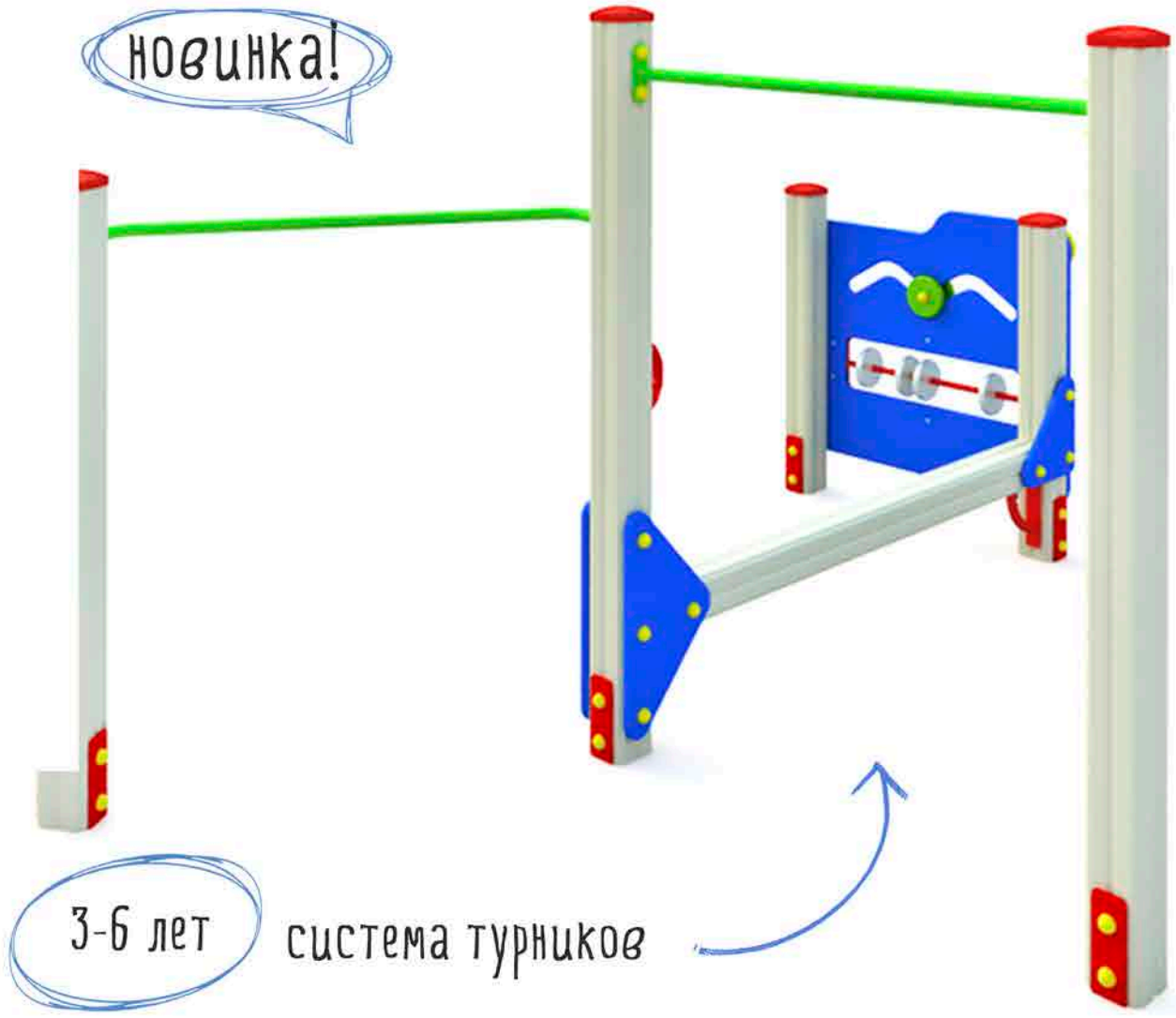

система турников с бум-бревном СП 1.47.7
2700x1750x1500

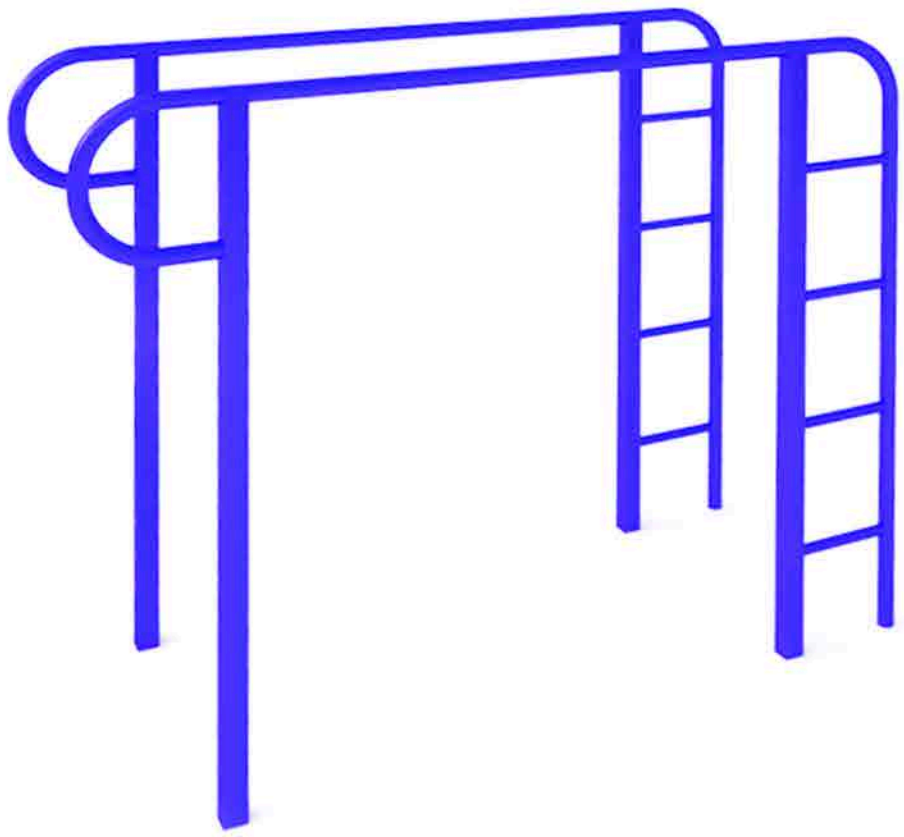

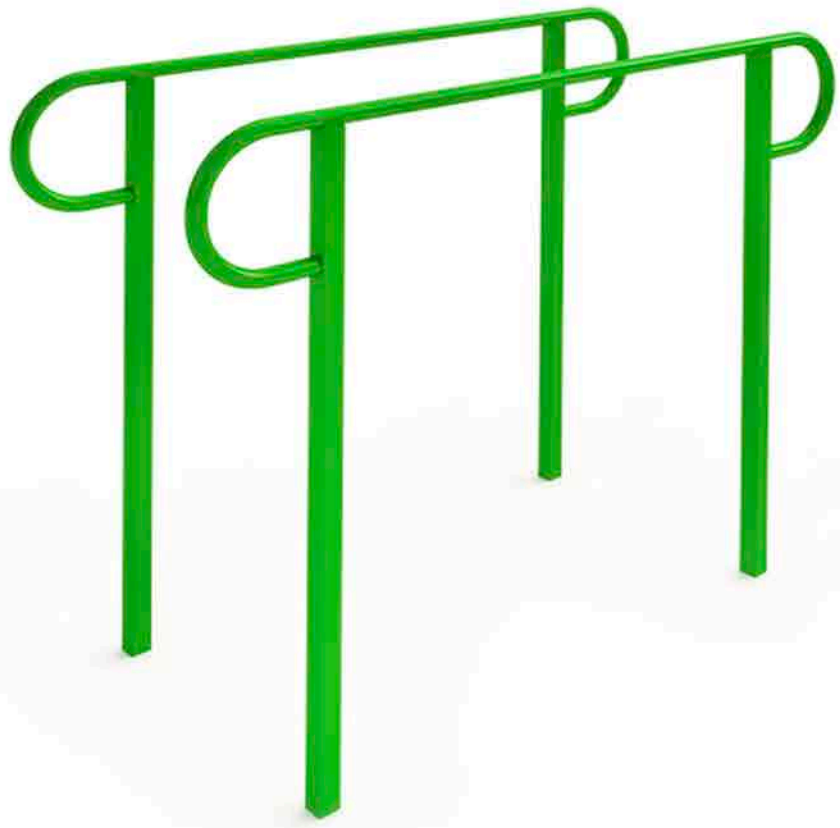

Общая высота 1200 мм

Площадь зоны безопасности 15,7 м2

6-12 лет

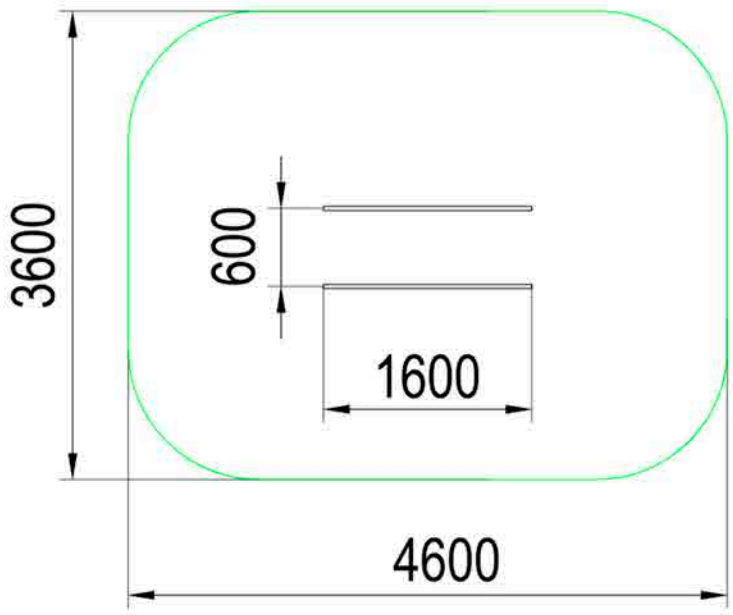

Общая высота 1200 мм

Площадь зоны безопасности 15,7 м2

брусья

брусья СП 1.81
1600x600x1200

брусья СП 1.82
1600x600x1200

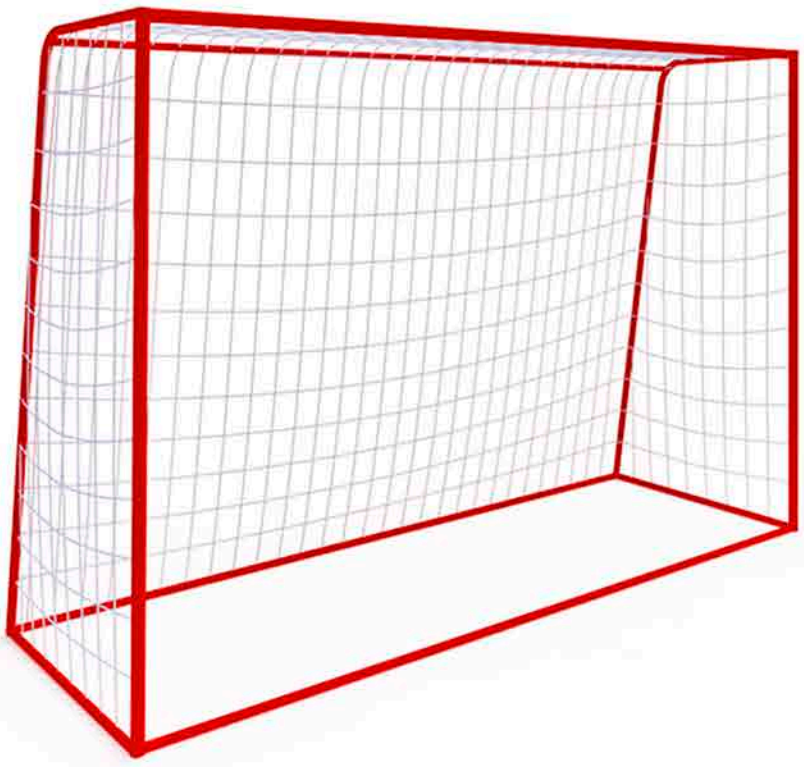

7-16 лет

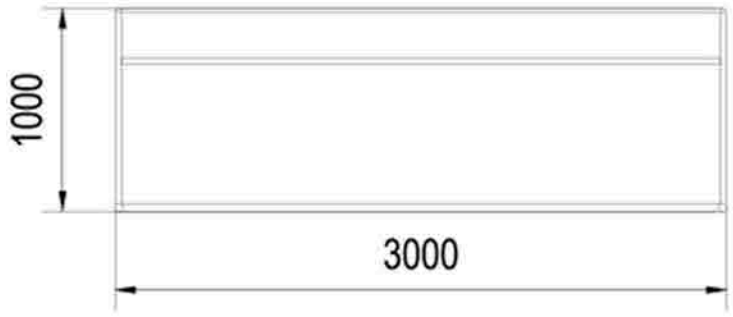

Общая высота 2000 мм

оптимально для любителей футбола, играющих в любую погоду

ворота минифутбол СП 1.56
3000x1000x2000

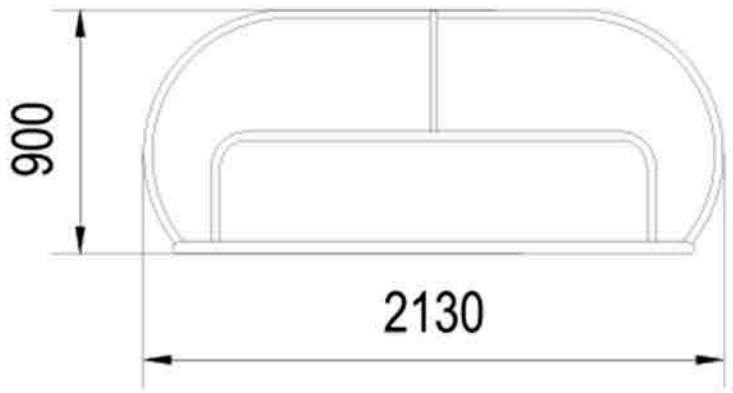

отвечают основным требованиям безопасности

Общая высота 1250 мм

спортивные ворота

ворота для хоккея СП 1.57
2130x900x1250

судейское кресло СП 1.52
800x800x2200

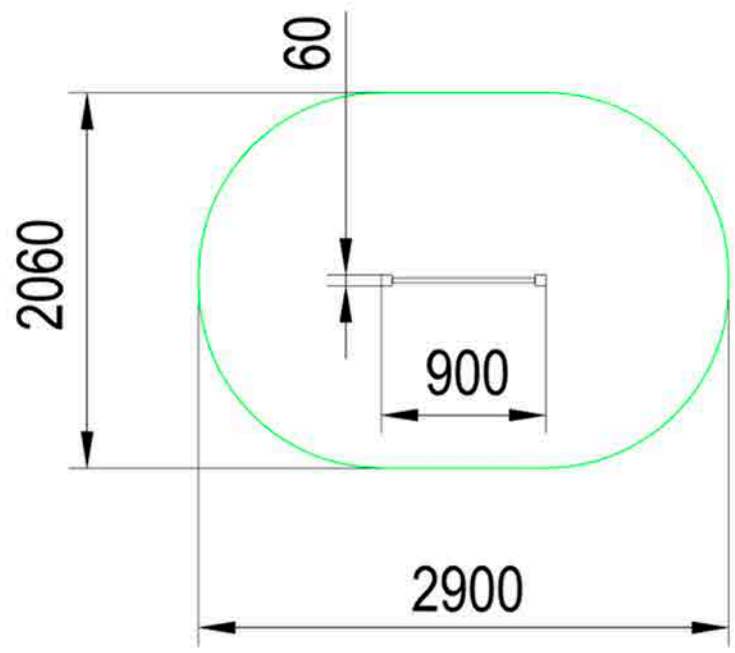

Общая высота 2400 мм

Площадь зоны безопасности 5,1 м2

шведская лестница СП 1.59
900x60x2400

новинка!

6-12 лет

- пластиковые ручки, канат из полипропилена, иллюминатор из прозрачного поликарбоната

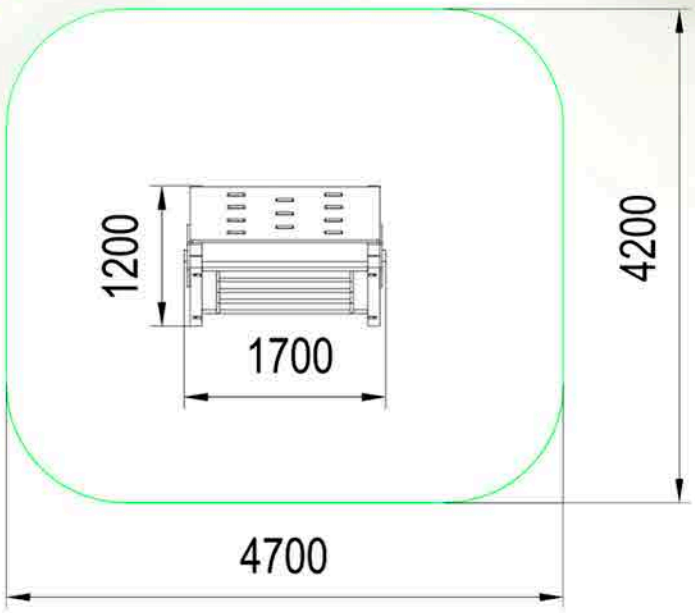

Общая высота 1600 мм

Площадь зоны безопасности 18,8 м2

барьер СП 1.61.1
1700x1200x1600

барьер СП 1.61.2
1700x1200x1600

3-16 лет

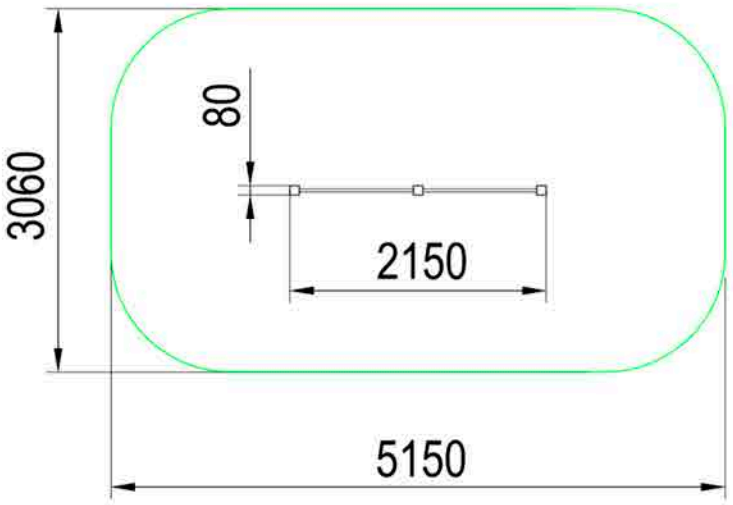

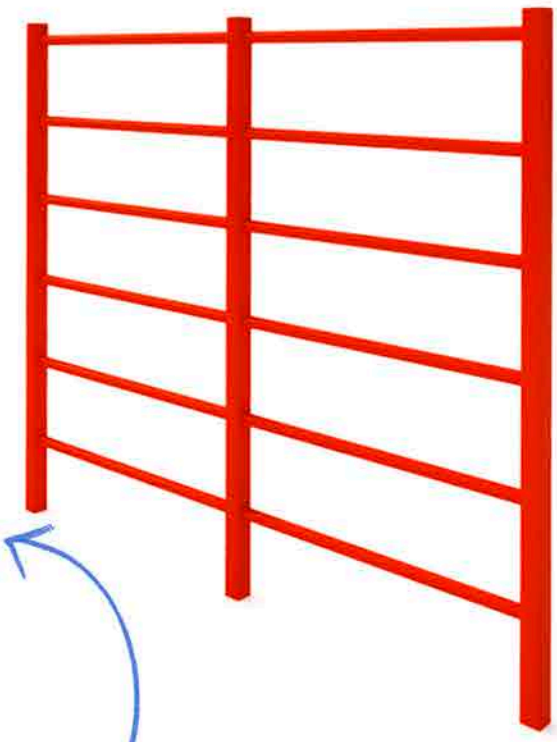

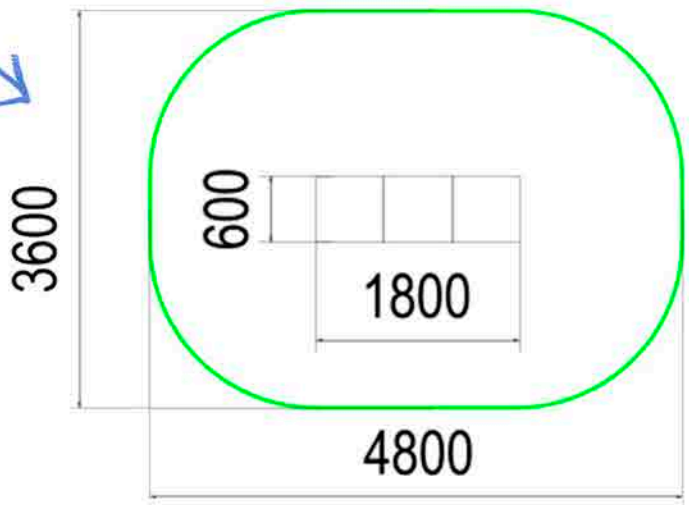

Общая высота 600 мм

Площадь зоны безопасности 15,3 м2

Общая высота 1800 мм

Площадь зоны безопасности 15 м2

пьедестал СП 1.83
1800x600x600

шведская лестница СП 1.70
2150x80x1800

Общая высота 1800 мм

Площадь зоны безопасности
5,7 м2

для индивидуальных
и командных игр

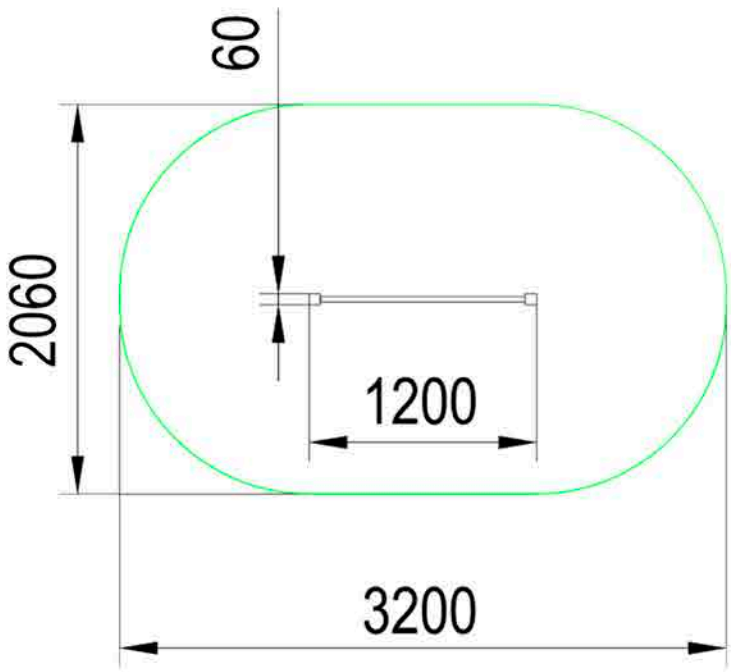

мишень СП 1.90
1200x60x1800

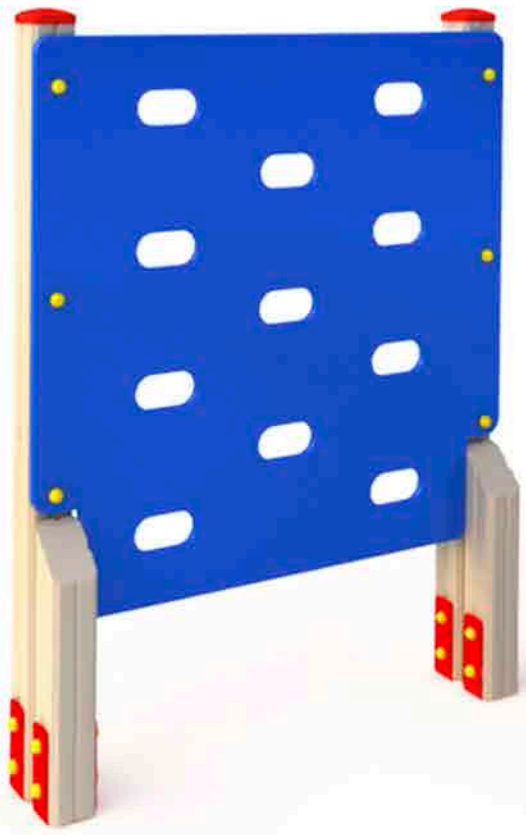

новинка!

6-12 лет

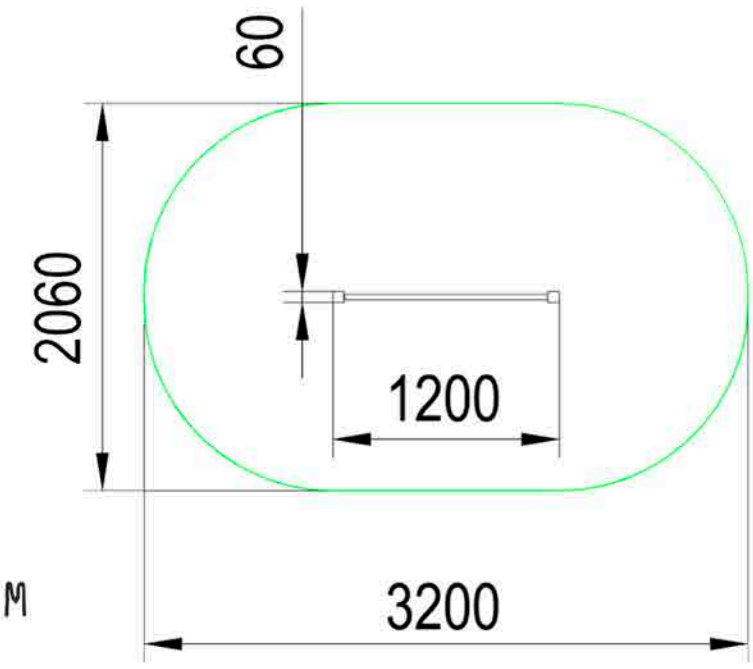

Общая высота 1800 мм

Площадь зоны безопасности
5,7 м2

стенка для перелезания СП 1.91
1200x60x1800

развивают ловкость,
меткость, а также
способствуют
обучению счету

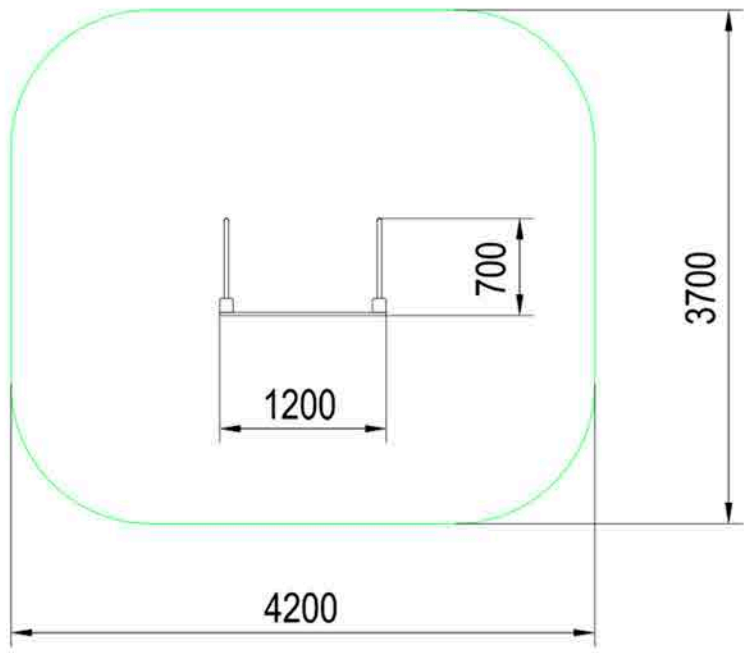

Общая высота 1800 мм

Площадь зоны безопасности
14,6 м2

мишень СП 1.93
1200x700x1800

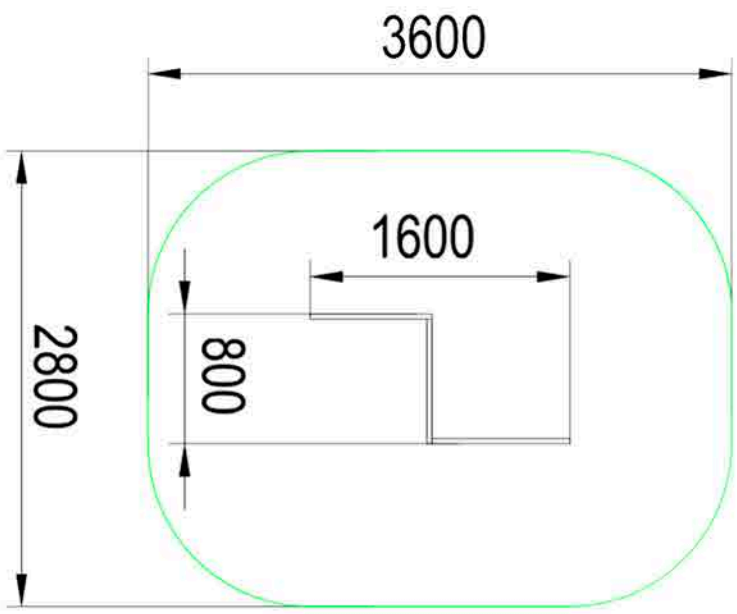

3-7 лет

Общая высота 1500 мм

Площадь зоны безопасности 9,2 м2

детские шведские стенки

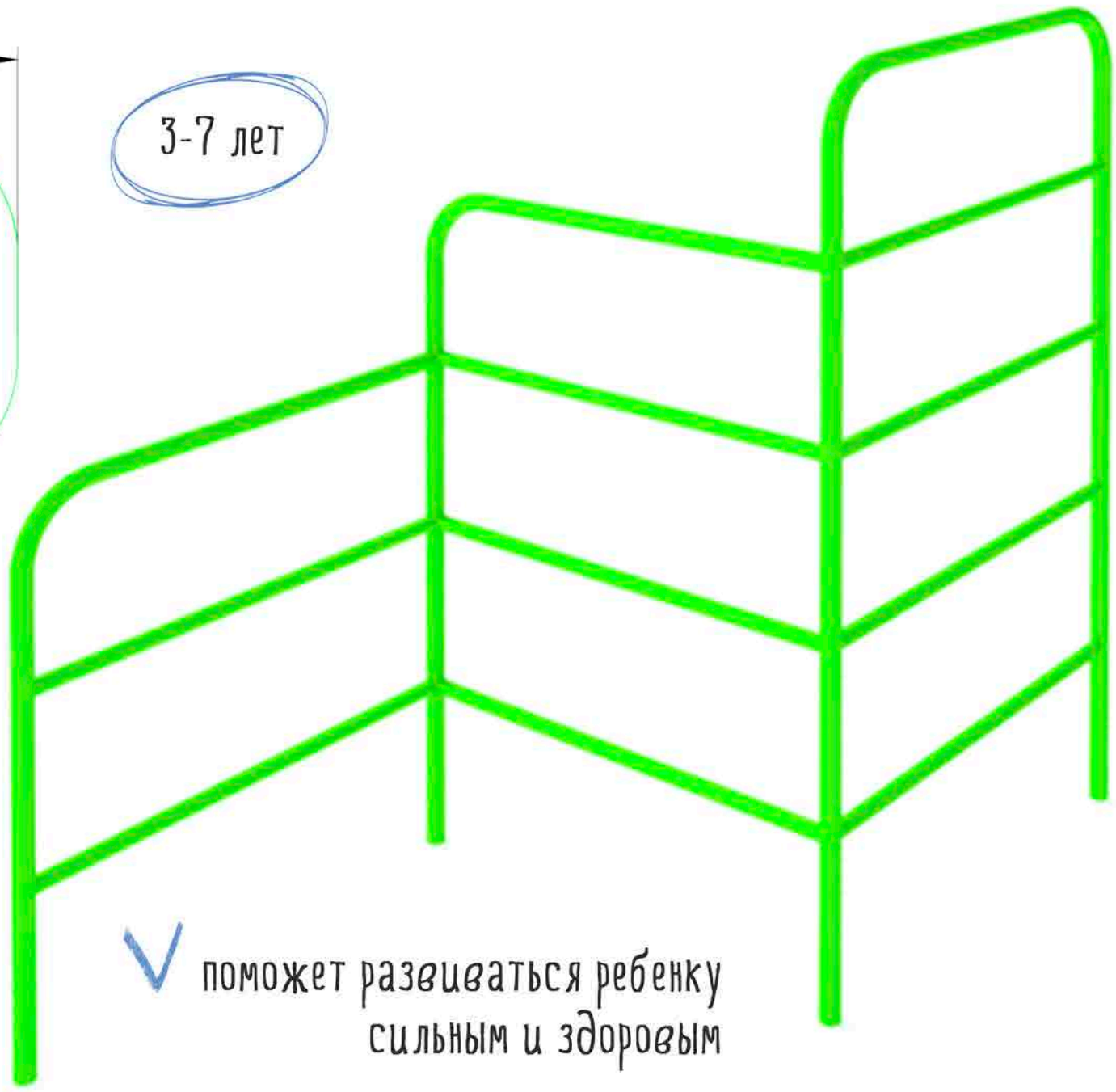

поможет развиваться ребенку сильным и здоровым

детская шведская стенка ШС 1.4.1
1600x800x1500

Общая высота 1500 мм

Площадь зоны безопасности 7,1 м2

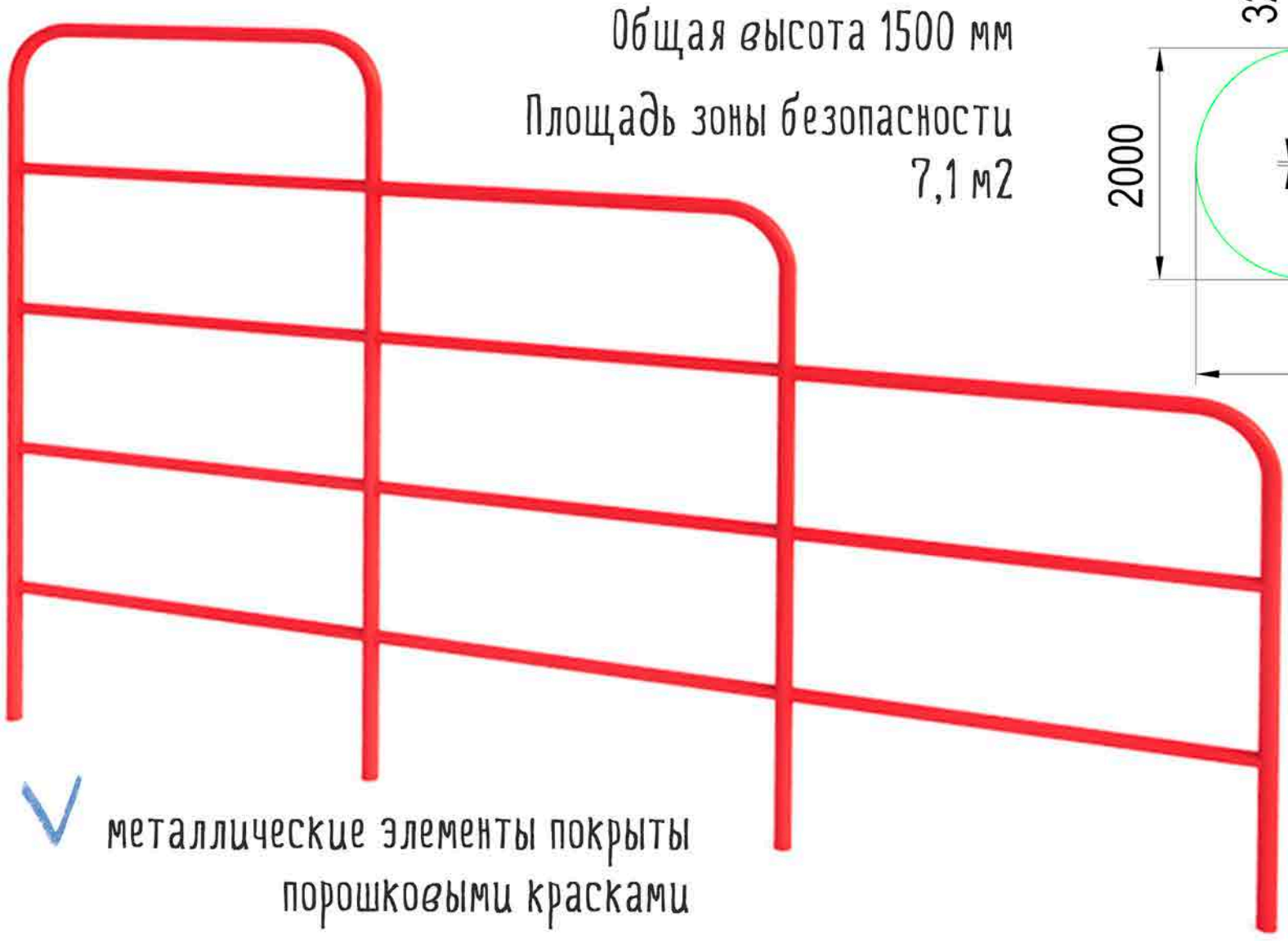

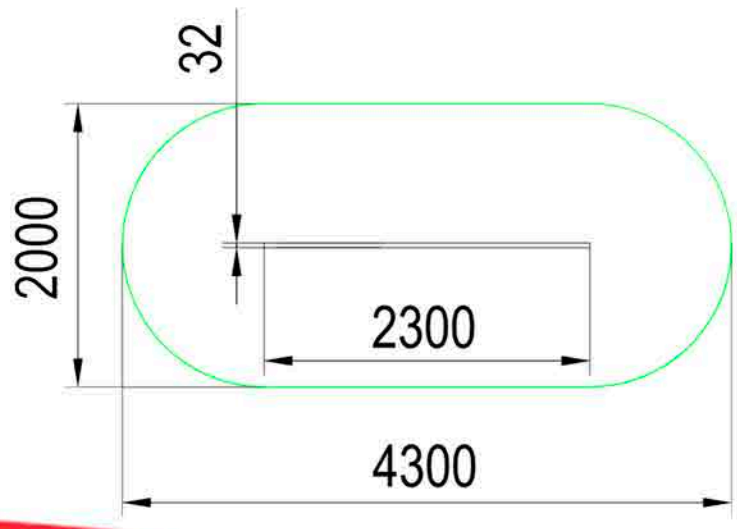

усиленная конструкция

металлические элементы покрыты порошковыми красками

детская шведская стенка ШС 1.4.2
2300x32x1500

Спортивные комплексы

- комплексы включают все необходимое для гармоничного физического развития ребенка
- предусмотрены как классические спортивные снаряды, так и оборудование с игровыми элементами

для детей 6-12 лет

Общая высота 2500 мм

Площадь зоны безопасности
52,3 м2

6-12 лет

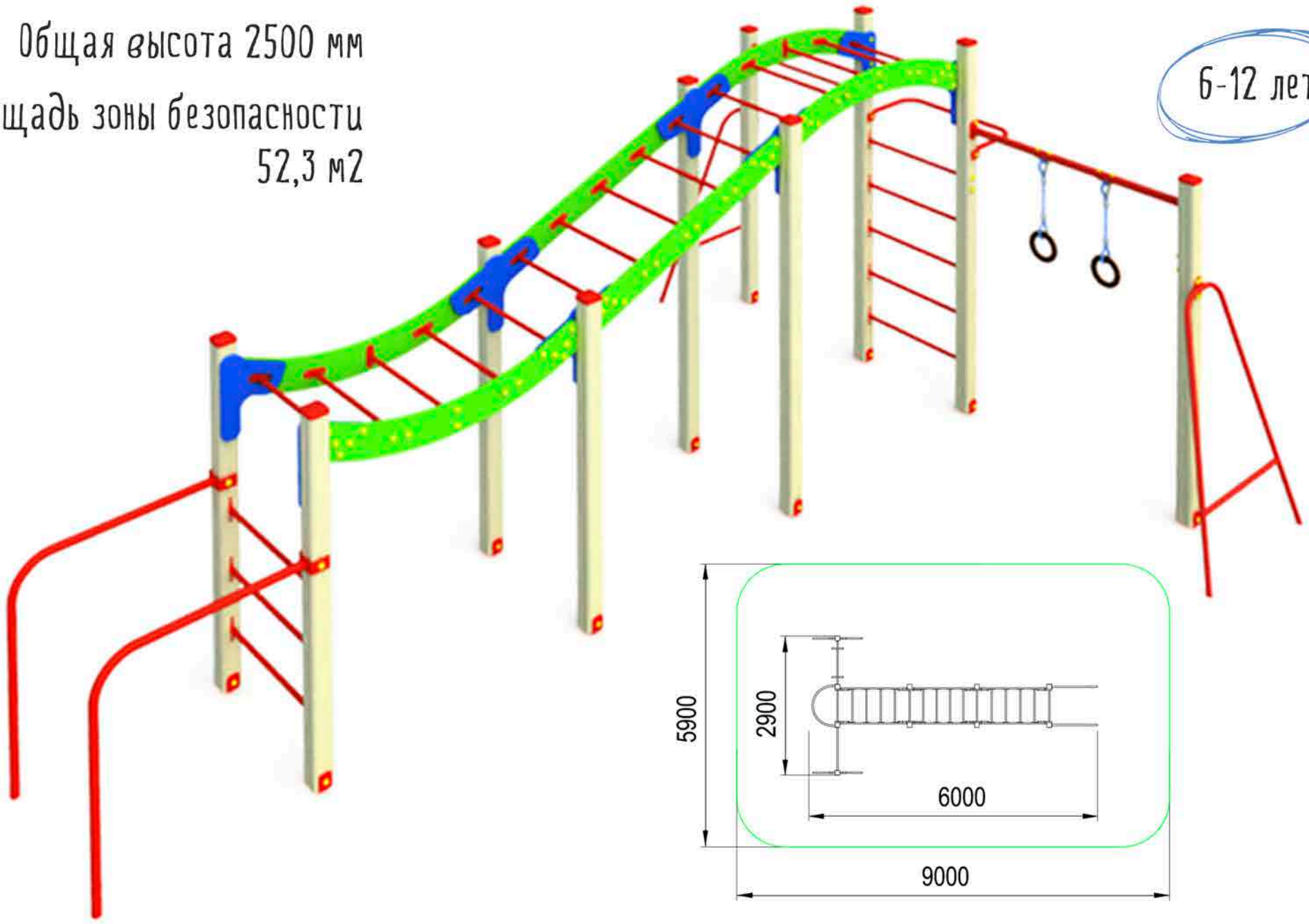

спортивный миникомплекс СП 1.07
6000x2900x2500

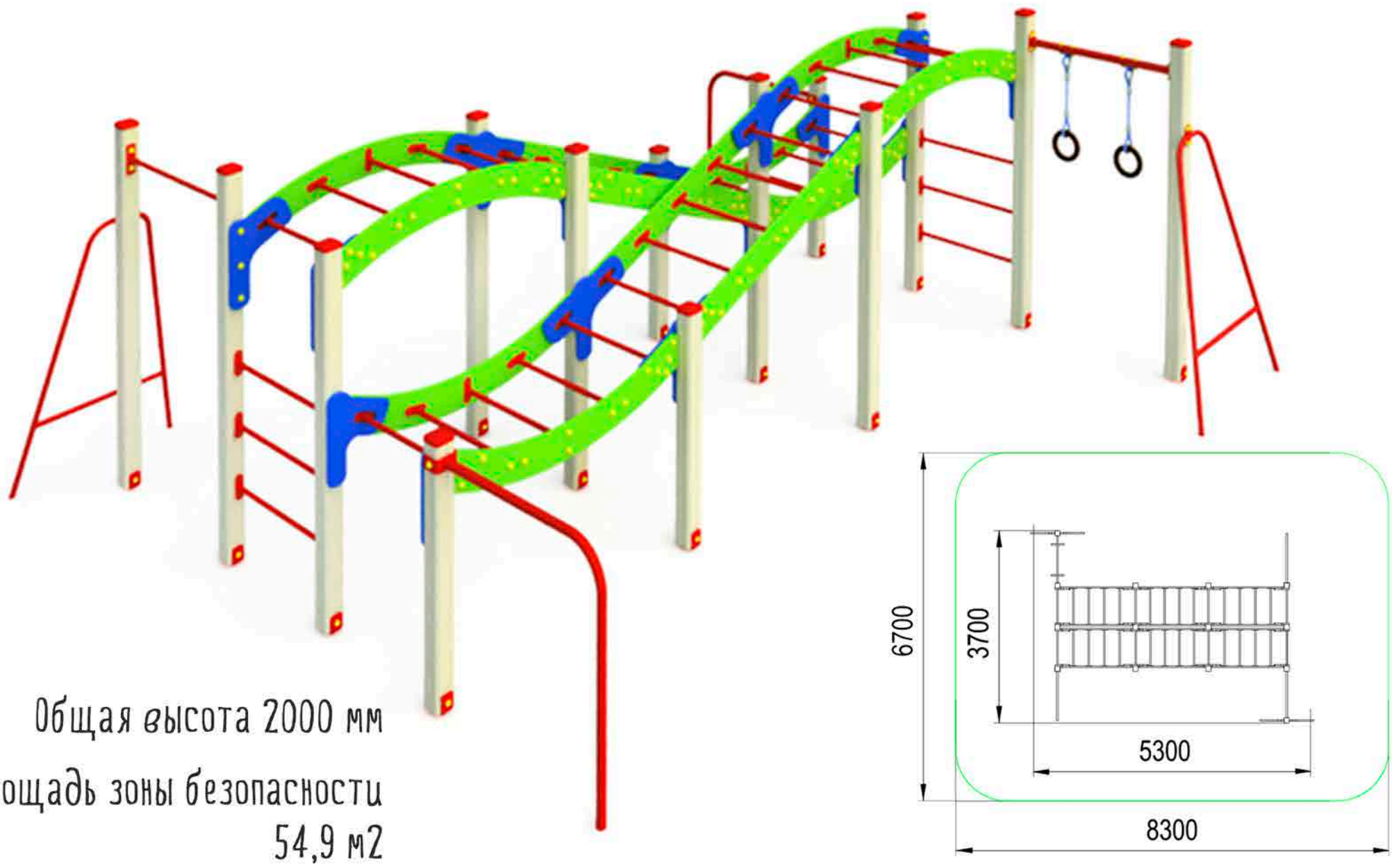

Общая высота 2000 мм

Площадь зоны безопасности
54,9 м2

спортивный миникомплекс СП 1.09
5300x3700x2000

новинка!

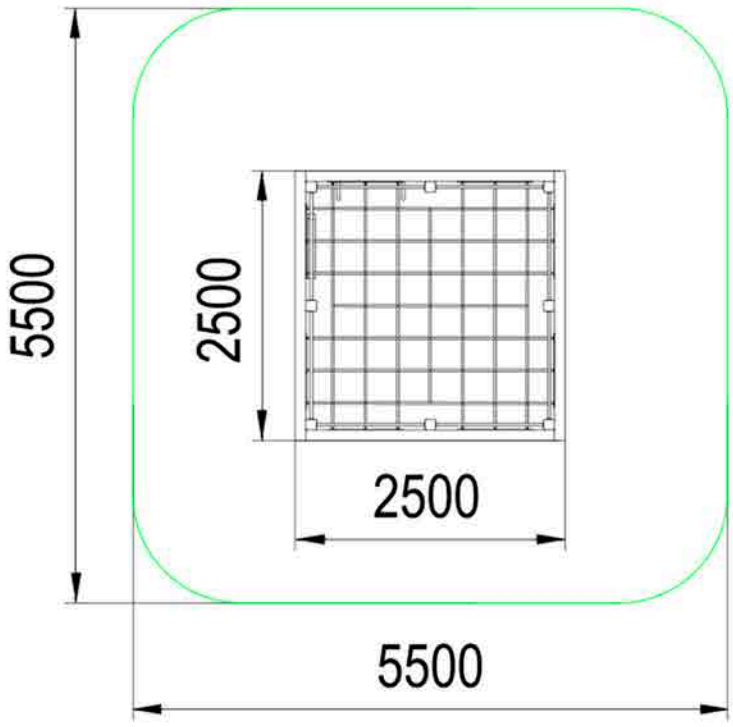

Общая высота 2500 мм

Площадь зоны безопасности
29,3 м2

спортивный миникомплекс СП 1.101
2500x2500x2500

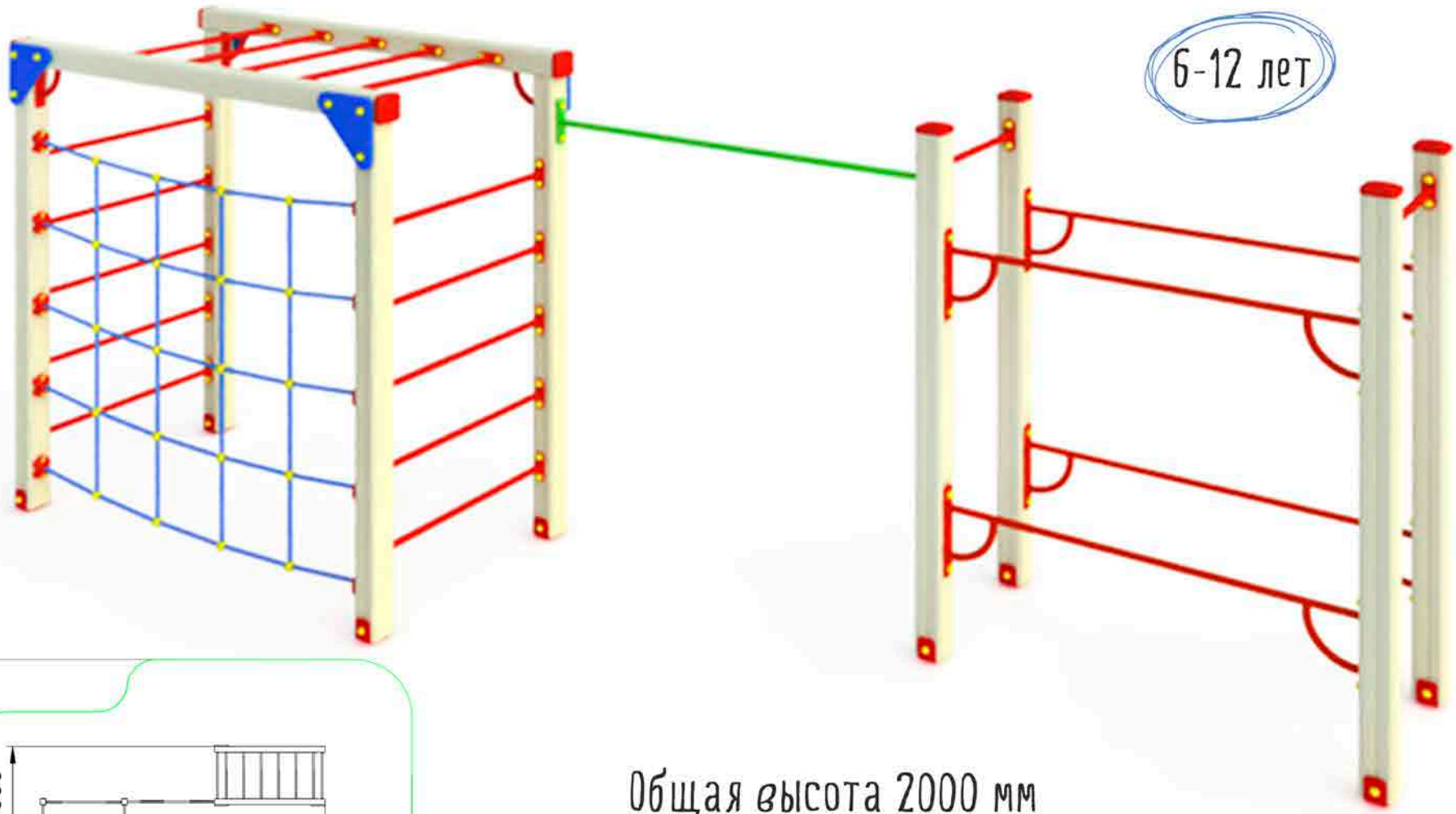

6-12 лет

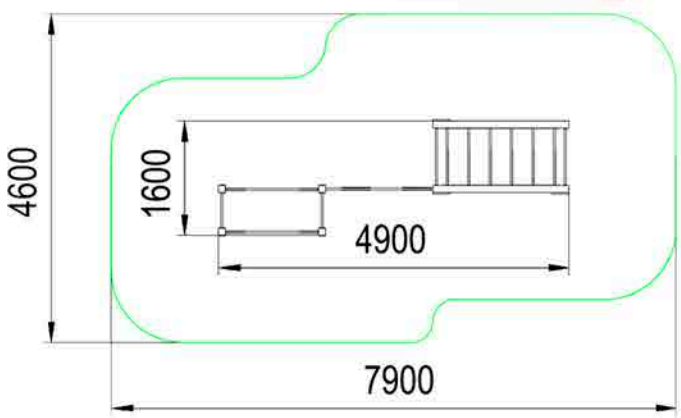

Общая высота 2000 мм

Площадь зоны безопасности
30,8 м2

спортивный миникомплекс СП 1.102
4900x1600x2000

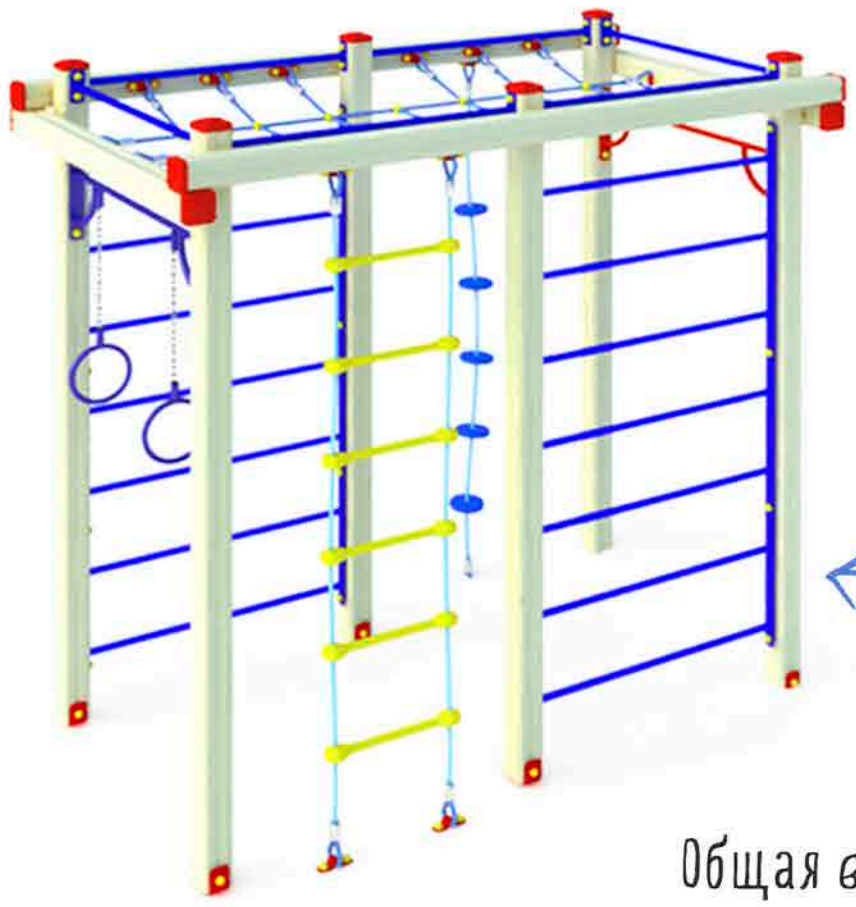

хит!

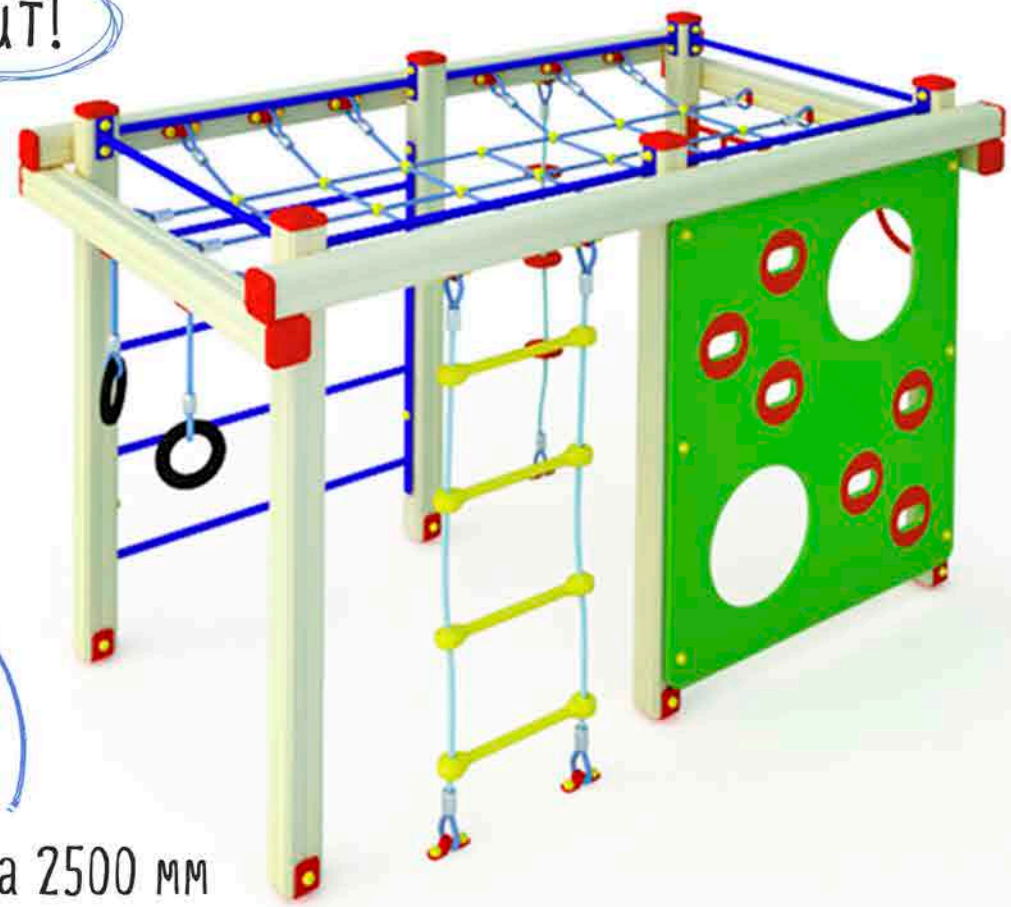

Общая высота 2500 мм

Площадь зоны безопасности
23,3 м2

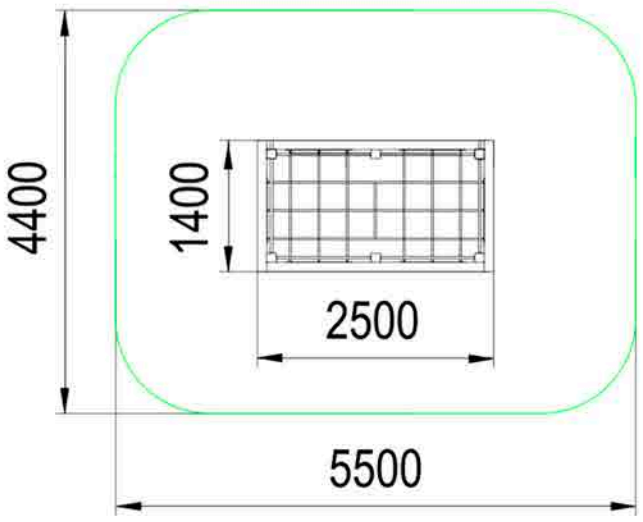

Общая высота 1800 мм

Площадь зоны безопасности
23,7 м2

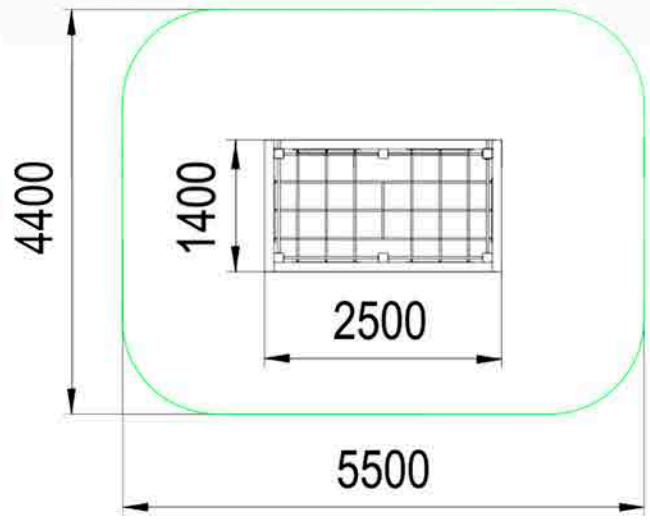

спортивный миникомплекс СП 1.103
2500x1400x2500

спортивный миникомплекс СП 1.103.5
2500x1400x1800

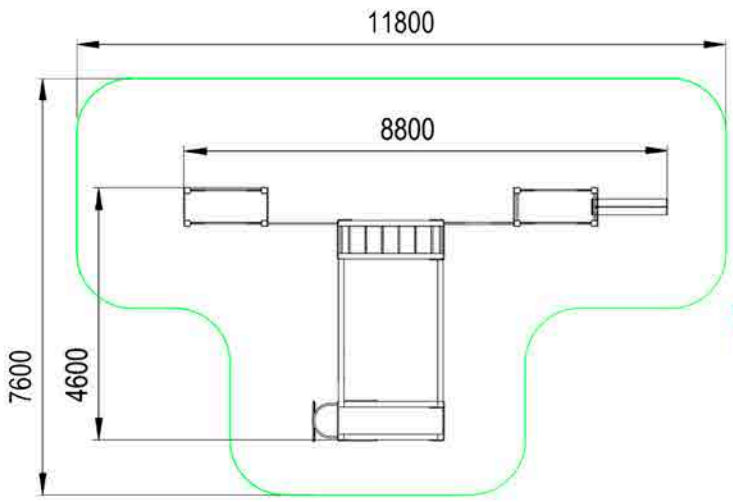

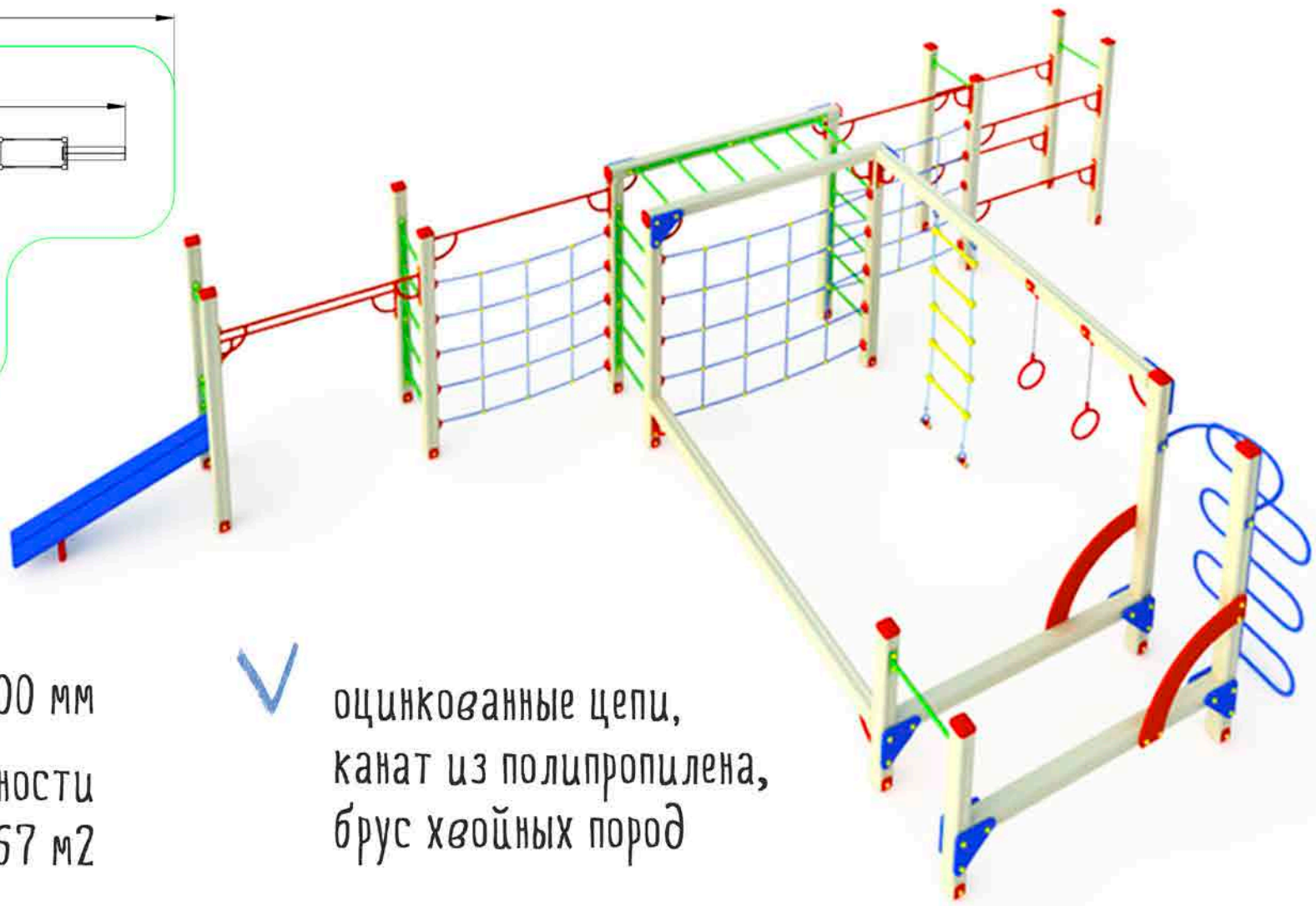

Общая высота 2500 мм

Площадь зоны безопасности
67 м2

оцинкованные цепи,
канат из полипропилена,
брус хвойных пород

спортивный миникомплекс СП 1.104
8800x4600x2500

новинка!

хит!

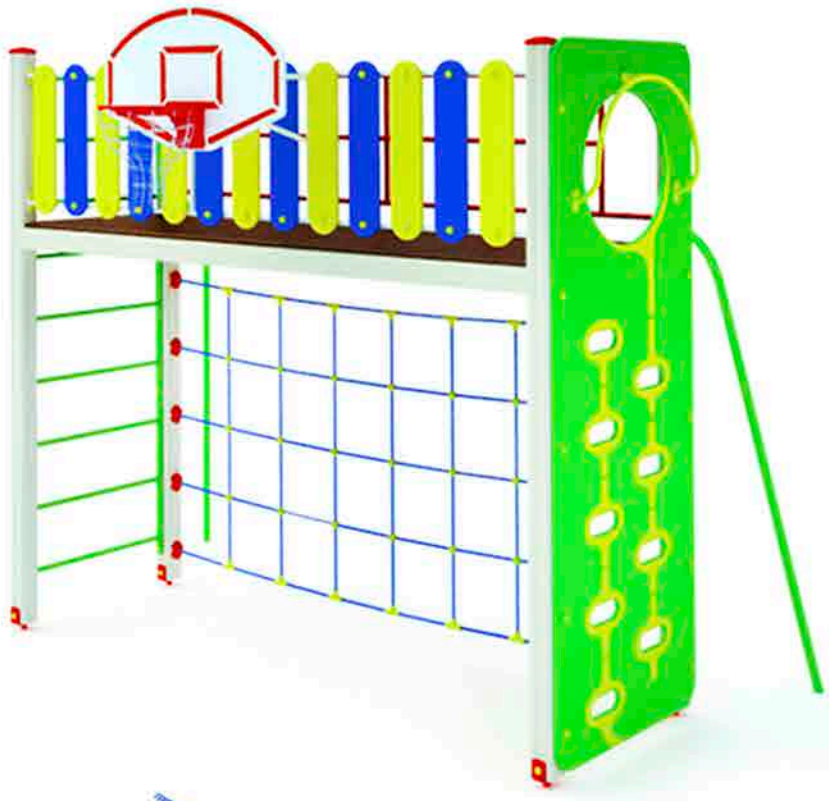

Общая высота 2400 мм

Площадь зоны безопасности
22,8 м2

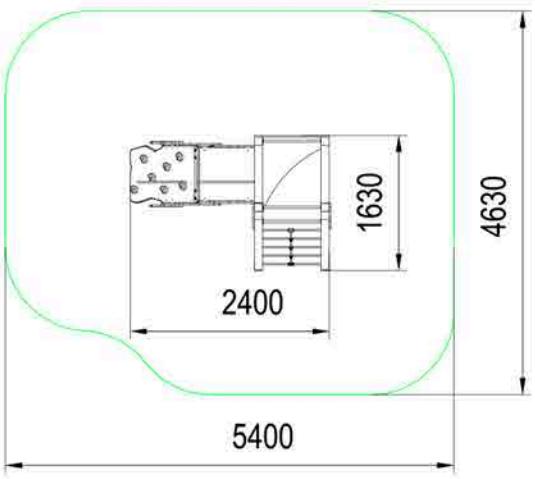

Общая высота 2500 мм

Площадь зоны безопасности
29 м2

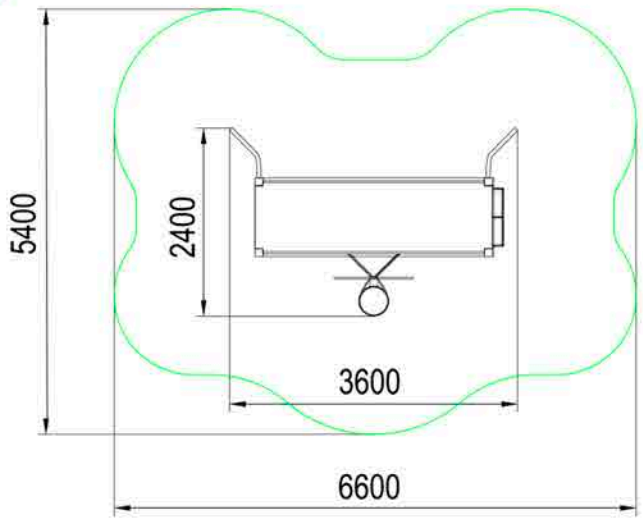

Спортивный миникомплекс СП 1.104.3
2400x1630x2400

Спортивный миникомплекс СП 1.105
3600x2400x2500

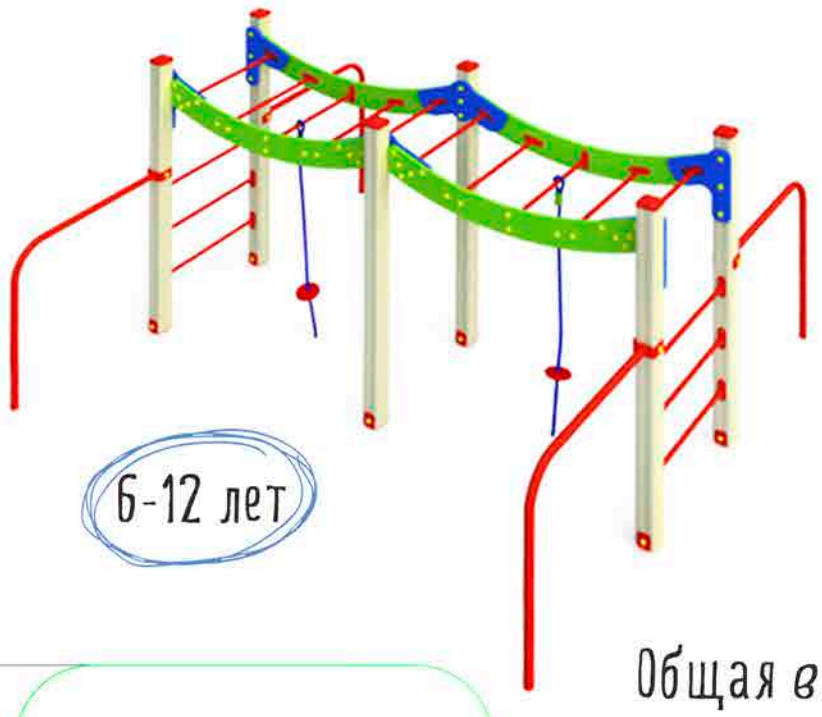

6-12 лет

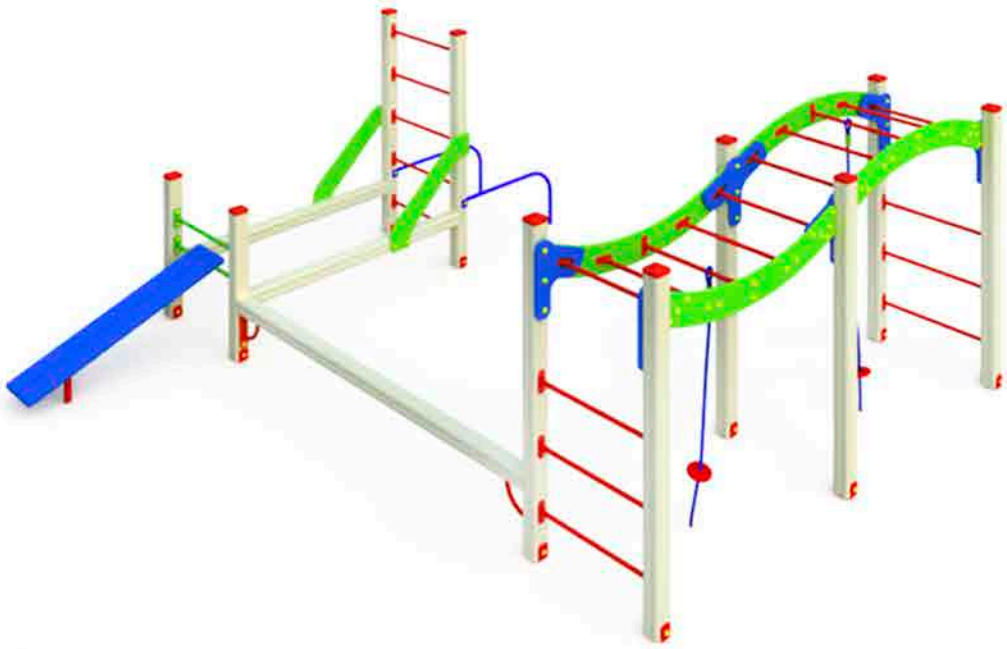

Общая высота 2000 мм

Площадь зоны безопасности
34,6 м2

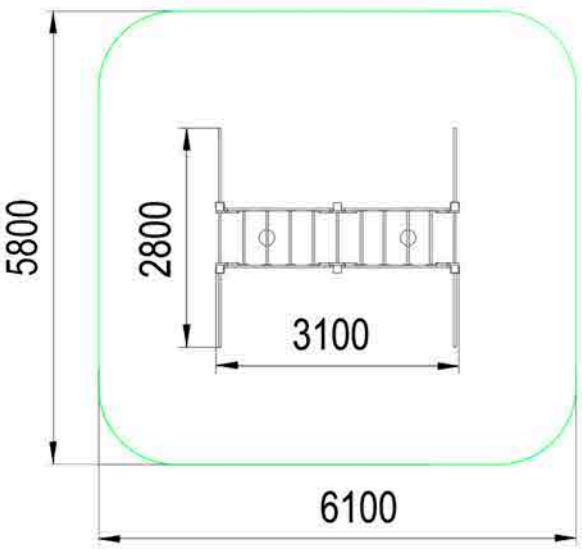

Общая высота 2000 мм

Площадь зоны безопасности
47,5 м2

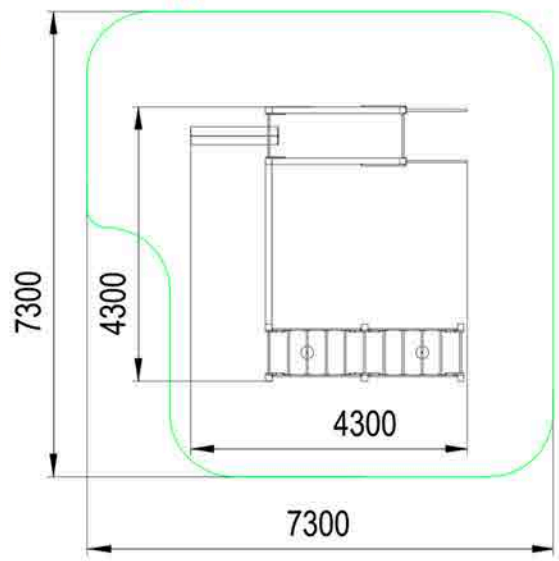

спортивный миникомплекс СП 1.13
3100x2800x2000

спортивный миникомплекс СП 1.15
4300x4300x2000

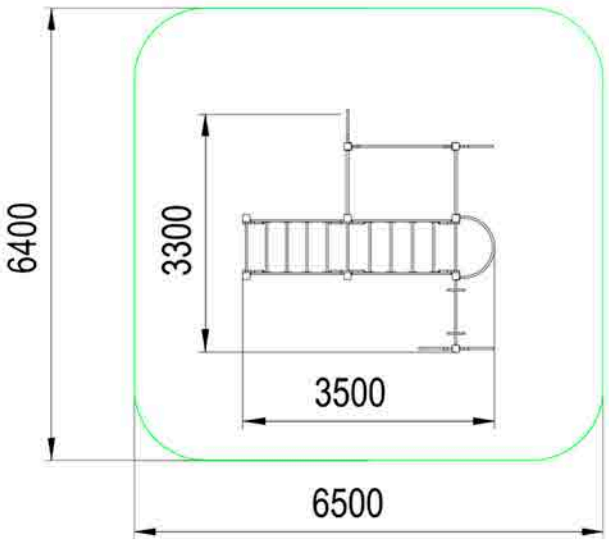

Общая высота 2500 мм

Площадь зоны безопасности 39,8 м2

спортивные миникомплексы станут любимым местом препровождения

Спортивный миникомплекс СП 1.18 3500x3300x2500	Спортивный миникомплекс СП 1.18А 3500x3300x2500

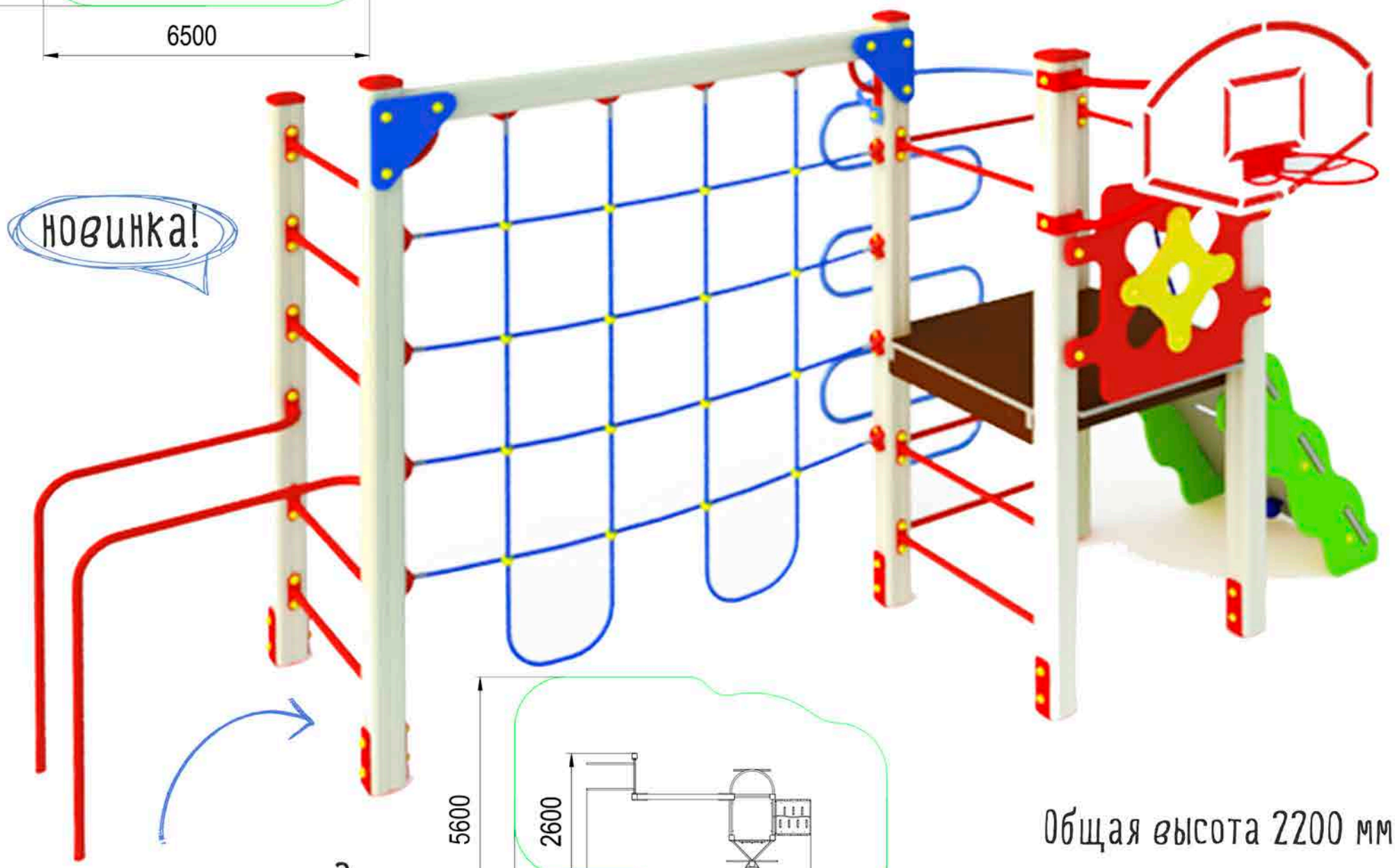

сетка из шестипрядного комбинированного армированного каната

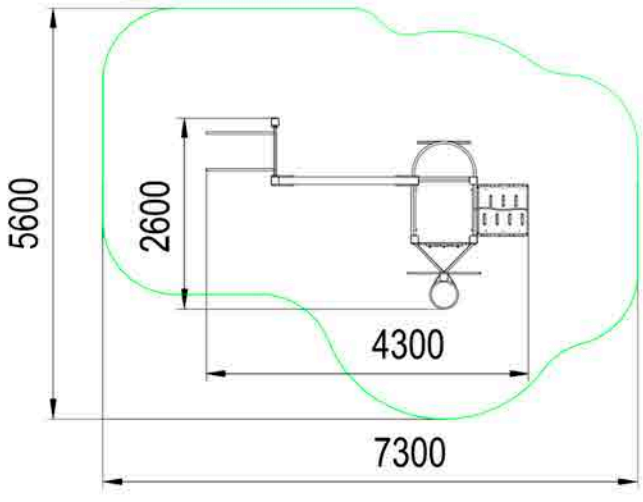

Общая высота 2200 мм

Площадь зоны безопасности 30,8 м2

спортивный миникомплекс СП 1.92
4300x2600x2200

Уличные тренажеры

- отличная возможность быть в форме как для детей, так и для взрослых
- уличные тренажеры для рук, грудных мышц, для ног и поясницы позволяют добиться максимальной нагрузки без перенапряжения

от 14 лет
до 150 кг

Имитация гребли ТР 1.61
1230x793x845

Жим к груди ТР 1.64
1005x777x1196

Верхняя тяга ТР 1.62
982x752x1825

Жим от груди ТР 1.63
885x776x1872

тренажер Маятниковый ТР 1.66
750x725x1275

Шейкер ТР 1.73
750x850x1207

Жим ногами ТР 1.65
1050x550x1088

Шаговый ТР 1.68
1352x750x1215

Жим на брусьях ТР 1.72
1122x520x1188

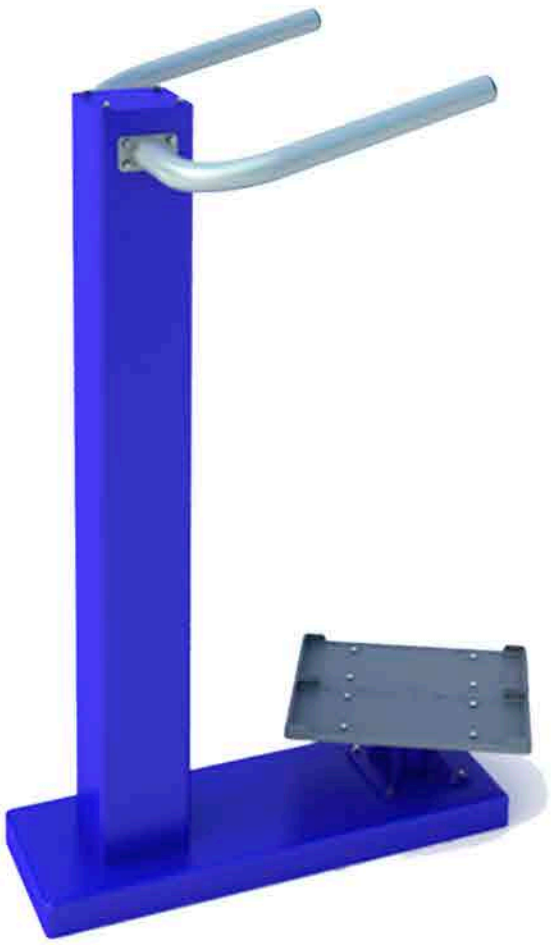

Твистер ТР 1.70
750x642x1274

Эллиптический ТР 1.67
1094x756x1632

Велосипед ТР 1.74
1093x850x1170

Лыжи ТР 2.02
1400x535x1600

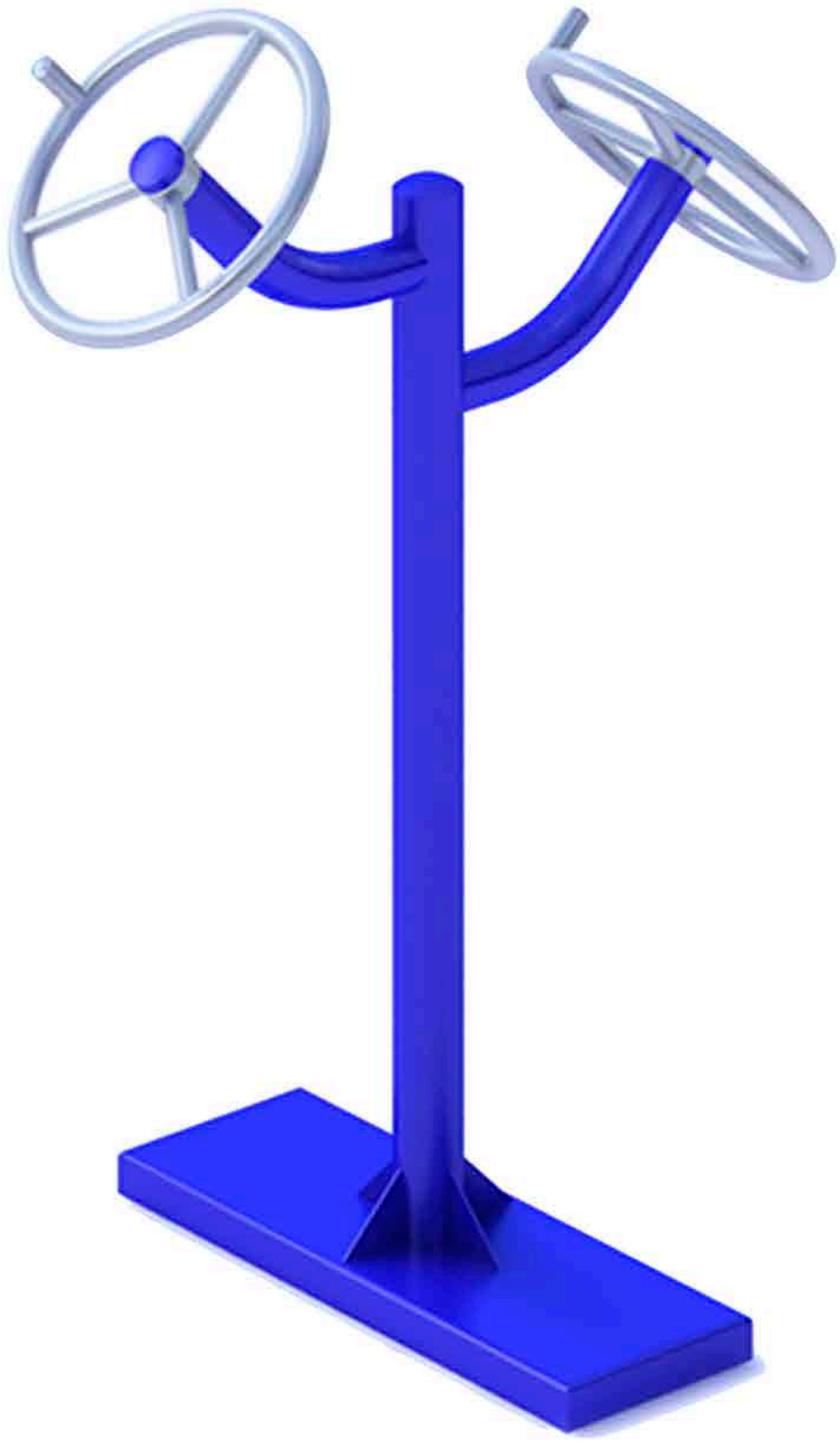

Рули ТР 2.03
1082x750x1450

Тандем-Жим ногами ТР 2.04
1561x602x1467

Тандем-Жим ногами ТР 2.05
1695x460x1467

Для всестороннего развития мышц спины и живота

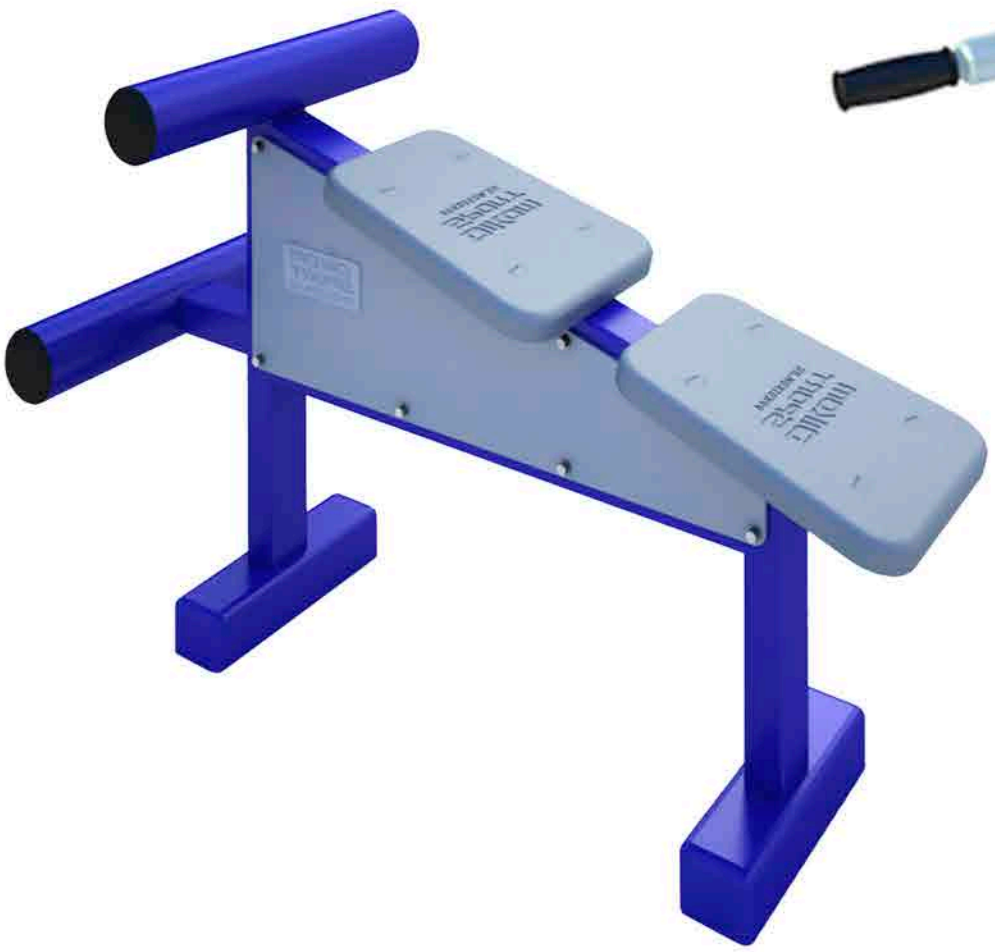

Лавка для пресса ТР 3.02
987x460x598

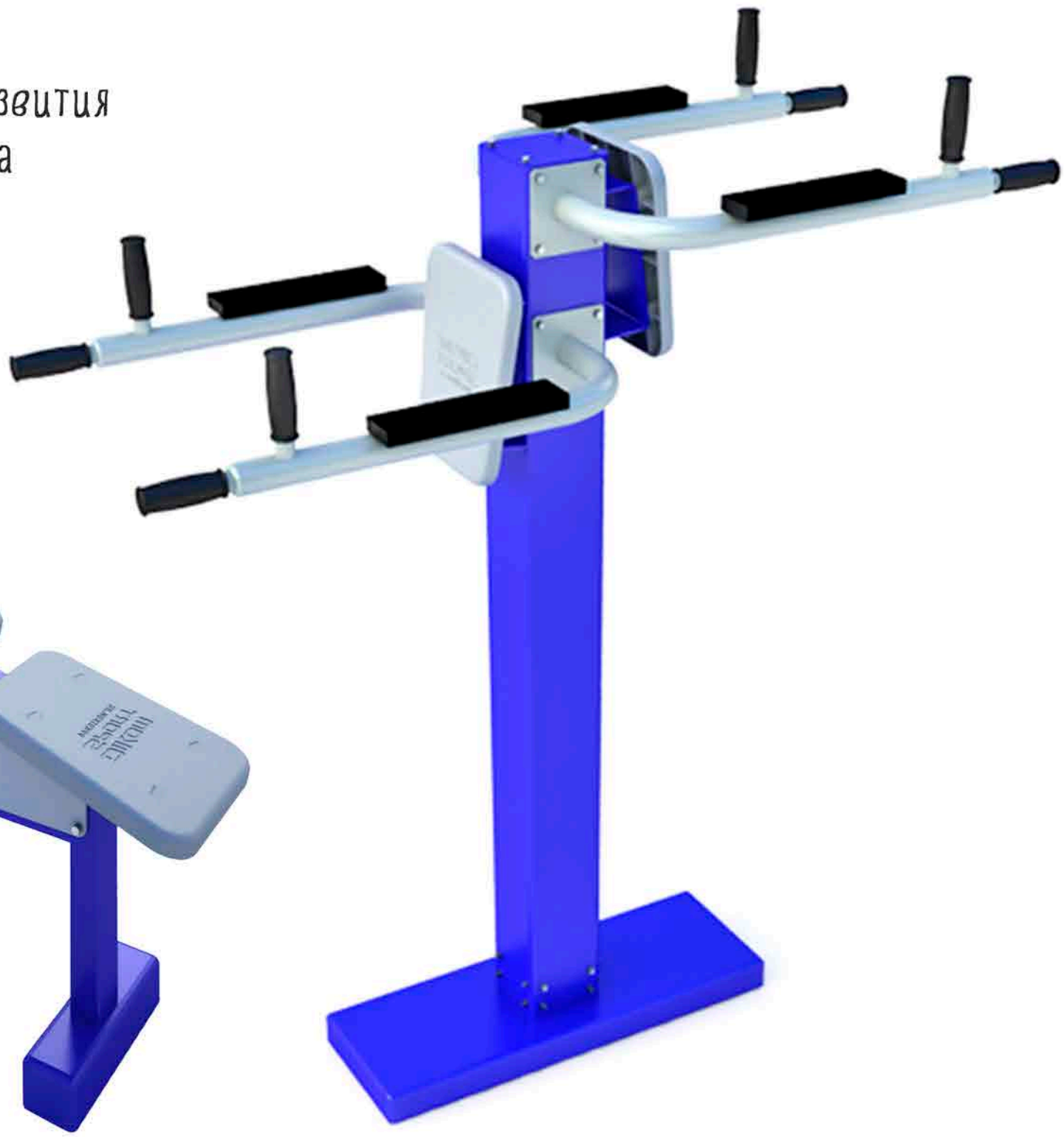

Брусья ТР 2.08
1428x617x1555

Гиперэкстензия 2 ТР 3.04
894x633x855

Стол для армреслинга ТР 3.05
900x560x1311

беседка для 10 тренажеров ТРК 1.4
15000x15000x2600

беседка для 10 тренажеров ТРК 1.1
6000x4000x3200

- комплексное решение для круглогодичной эксплуатации во всех климатических зонах
- конструкция выполнена из металла, окрашенного полимерным порошковым покрытием, крыша выполнена из цветного поликарбоната.

Гиперэкстензия ТР 3.03
1000x630x793

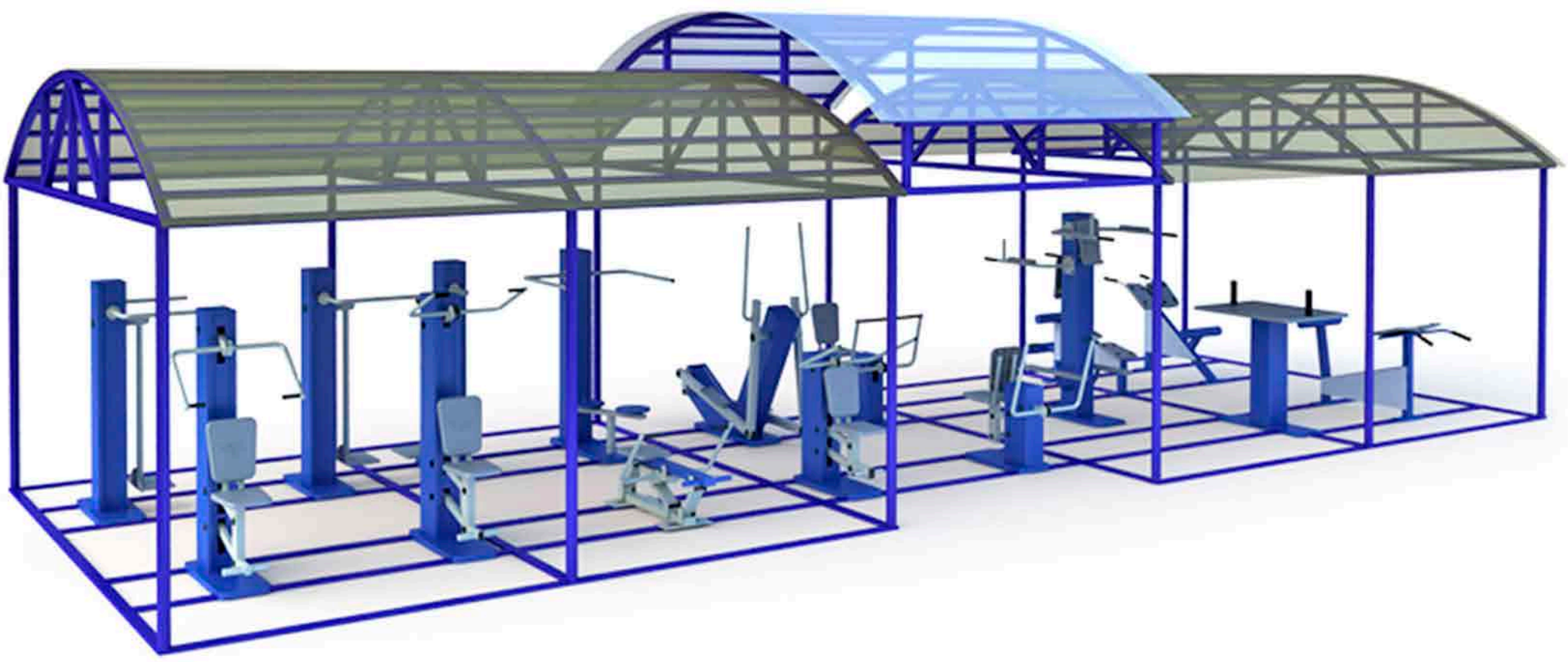

беседка для 14 тренажеров ТРК 1.3
10200x4800x3200

Элементы полосы препятствий

- предназначается для повышения физической подготовки как детей, как и взрослых
- способствуют приобретению навыков преодоления препятствий, на тренировках вырабатываются выносливость, ловкость и быстрота реакции

для военно-спортивной подготовки

клееный брус,
оцинкованный крепеж

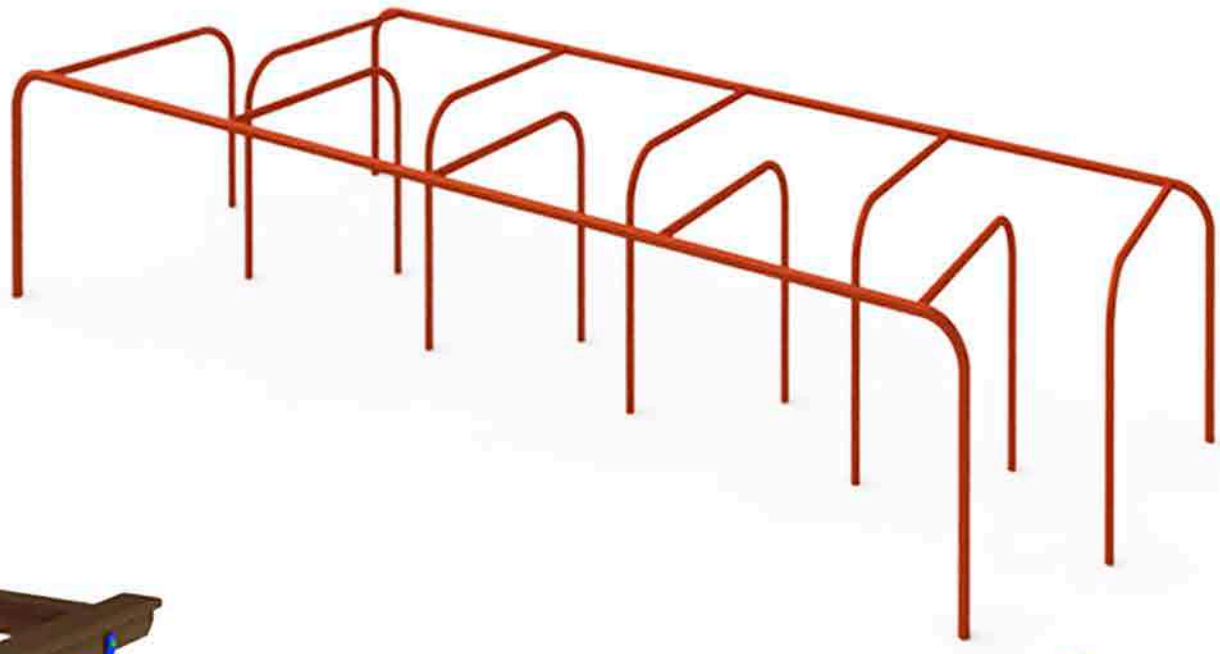

покрытые порошковыми
красками металлические
элементы

Разрушенная лестница ПП 1.4
5145x2000x1800

Лабиринт ПП 1.1
5850x2000x1100

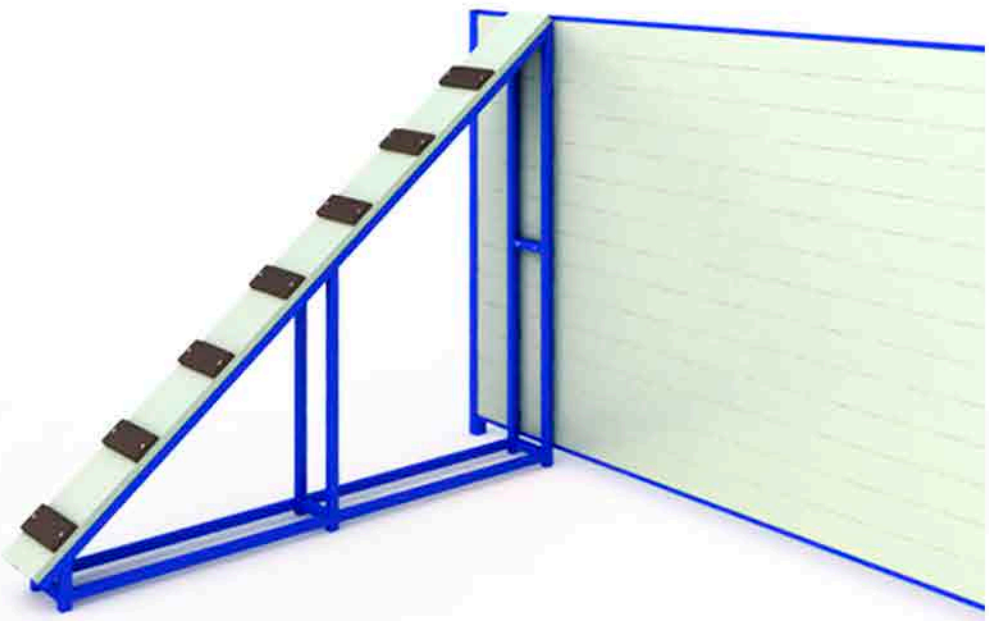

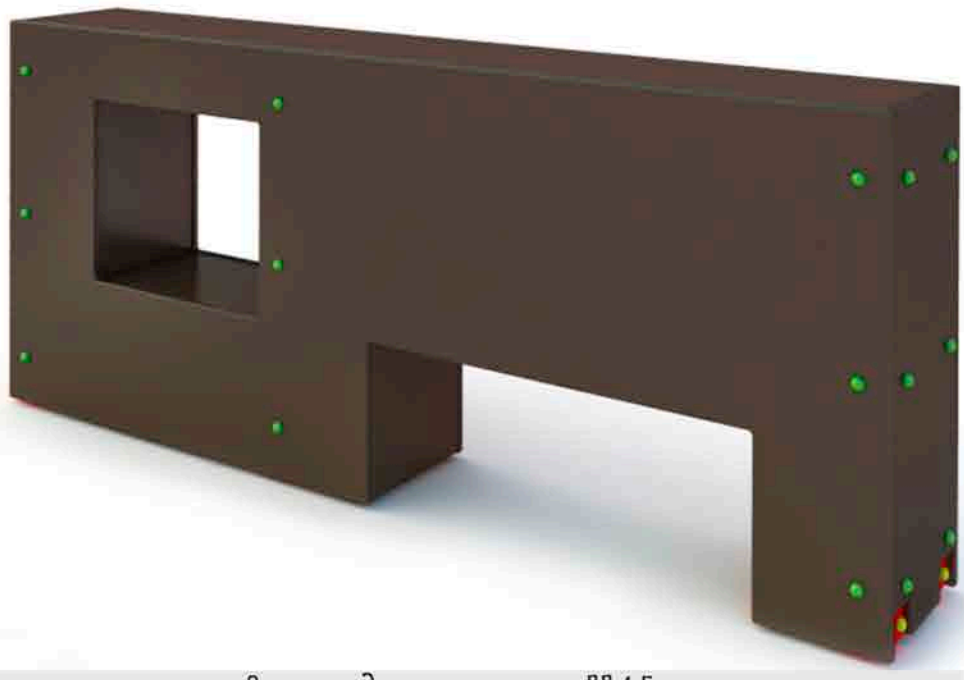

Забор с наклонной доской ПП 1.2
2500x3000x2000

Стенка с двумя проломами ПП 1.5
2600x400x1100

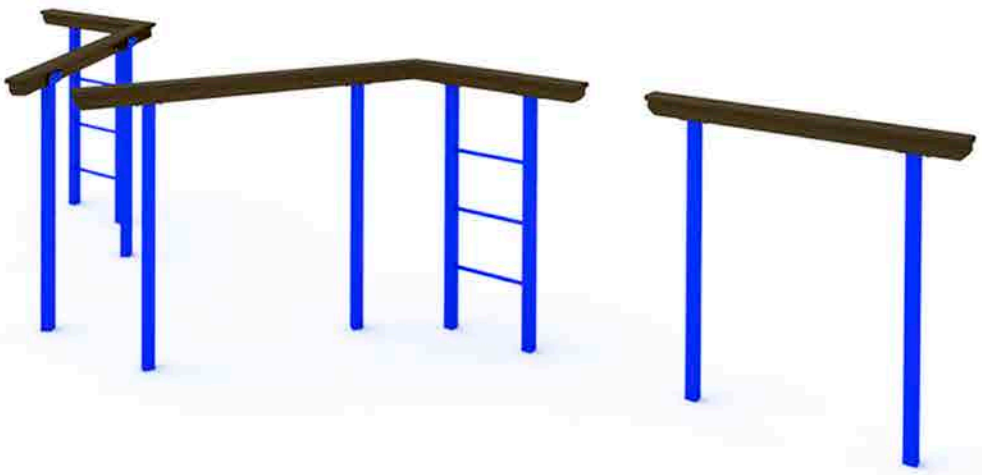

Разрушенный мост ПП 1.3
8500x2500x2000

Одиночный окоп ПП 1.6
2000x1000x600

WORKOUT

- комплексы включают в себя турники, брусья, шведские стенки, рукоходы и прочие конструкции
- основной акцент WORKOUT делается на работу с собственным весом и развитием силы и выносливости

для всех возрастов

Площадь зоны безопасности
29,2 м2

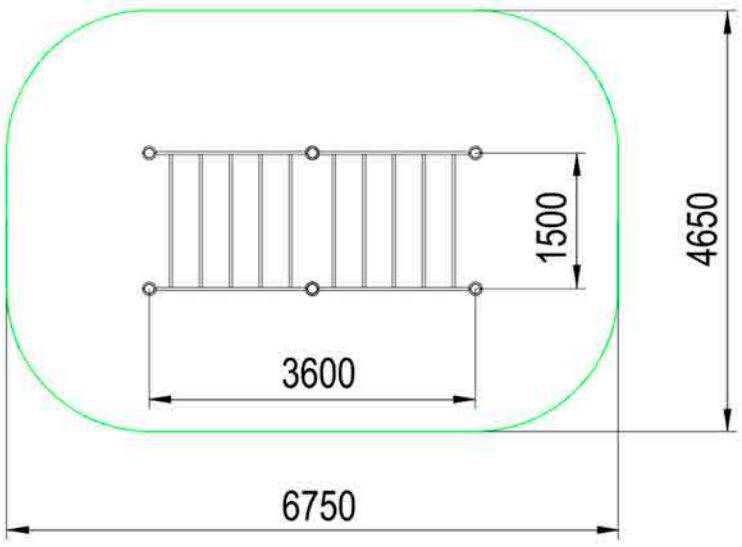

Общая высота 2600 мм

надежное качество

Рукоход разноуровневый W 1.01
3600x1500x2600

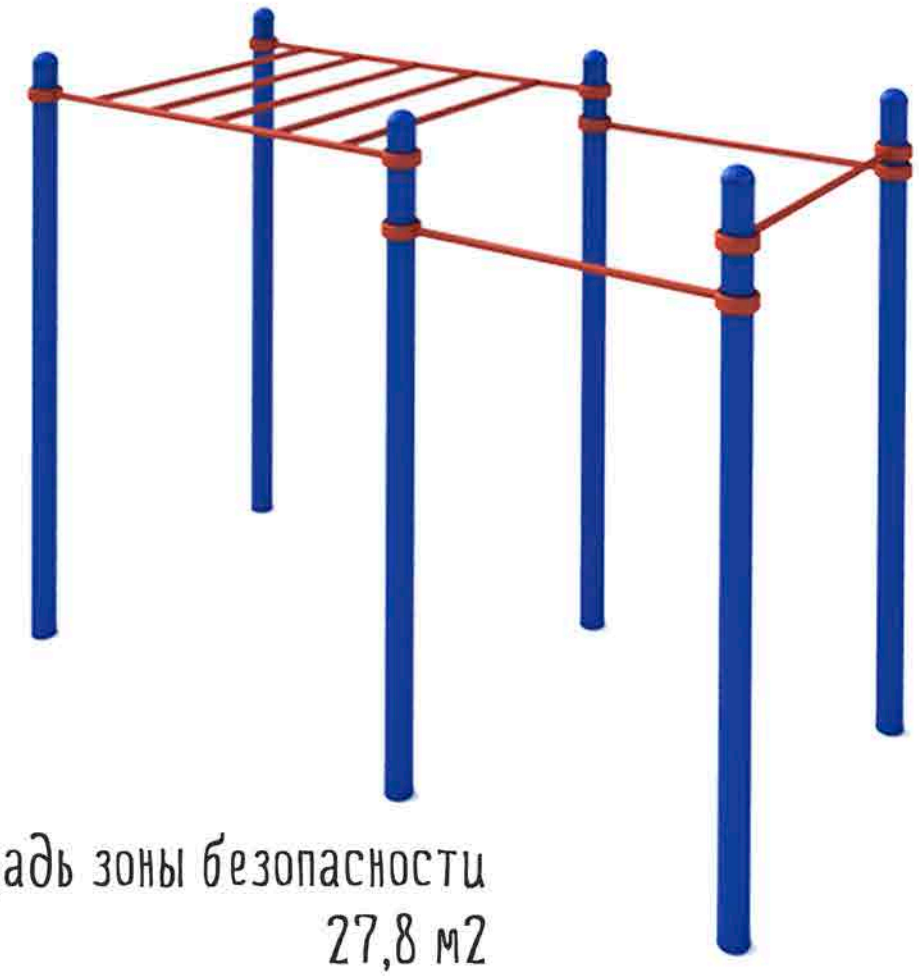

Площадь зоны безопасности
27,8 м2

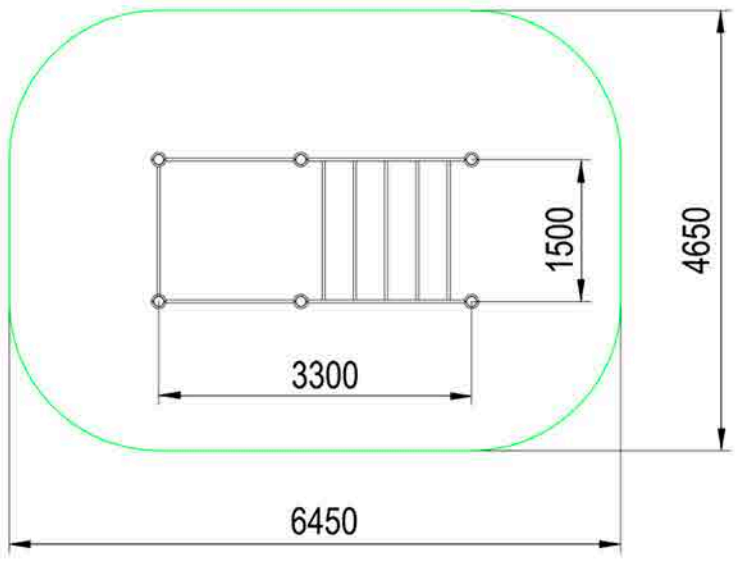

Рукоход с турниками W 1.05
3300x1500x2600

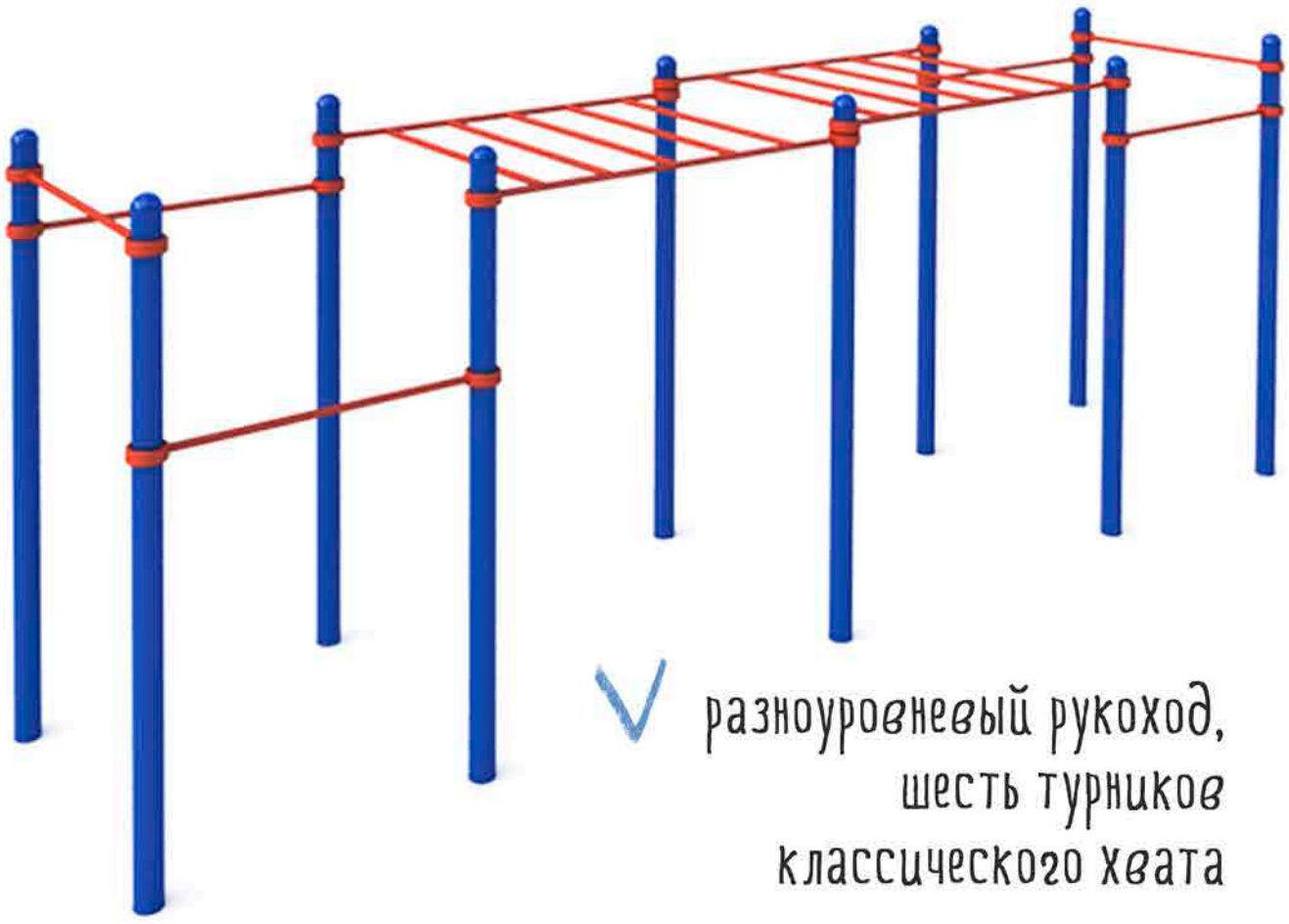

оптимально для разных возрастов

Общая высота 2600 мм

Площадь зоны безопасности
43,2 м2

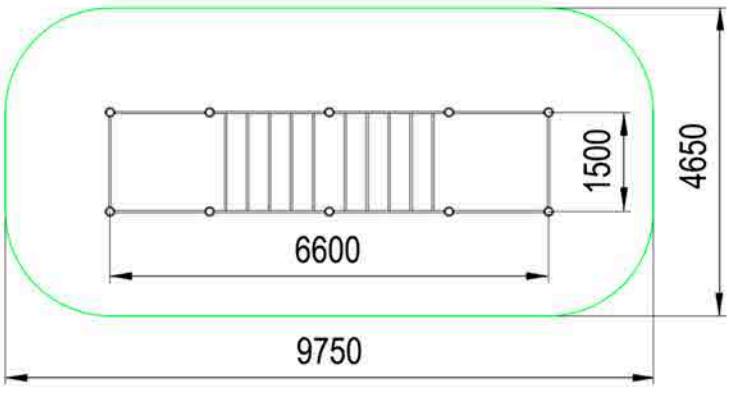

разноуровневый рукоход, шесть турников классического хвата

Рукоход с турниками W 1.02
6600x1500x2600

Лавки для упражнений на пресс

Общая высота 2600 мм

Площадь зоны безопасности 30 м2

Площадь зоны безопасности 32,6 м2

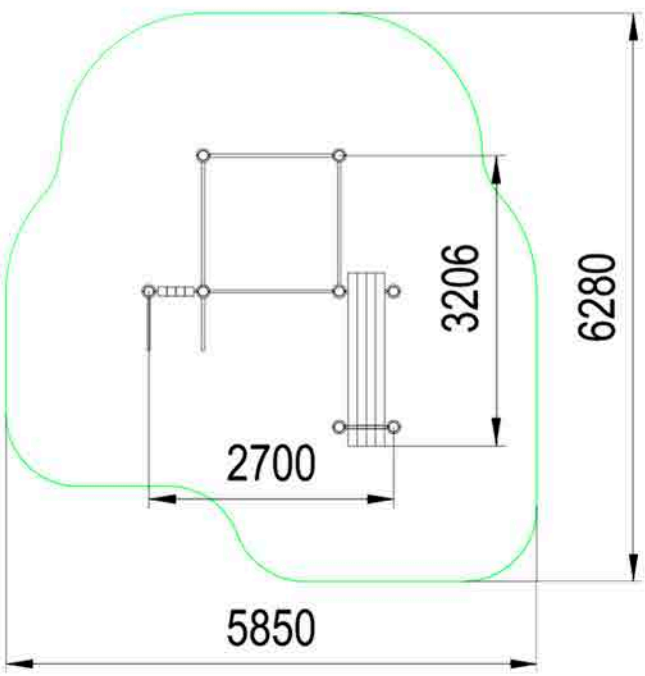

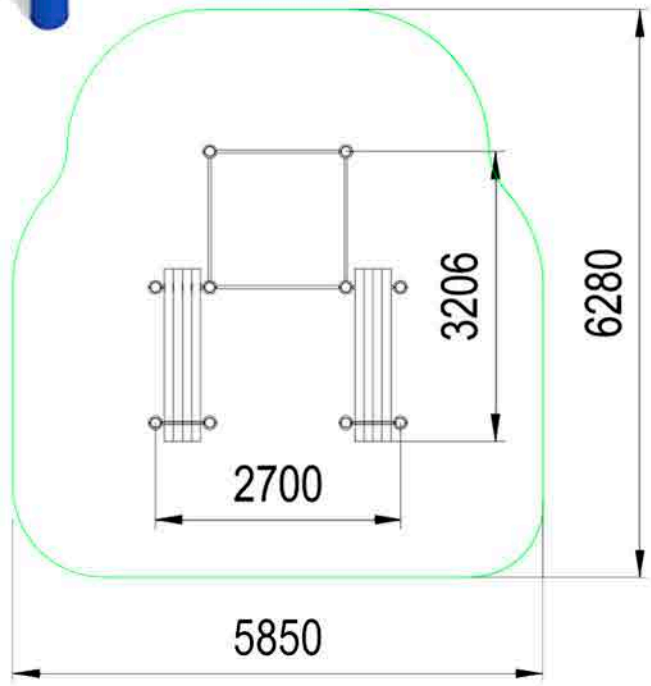

Атлетический комплекс для WORKOUT W 1.04
3206x2700x2600

Атлетический комплекс для WORKOUT W 1.09
3206x2700x2600

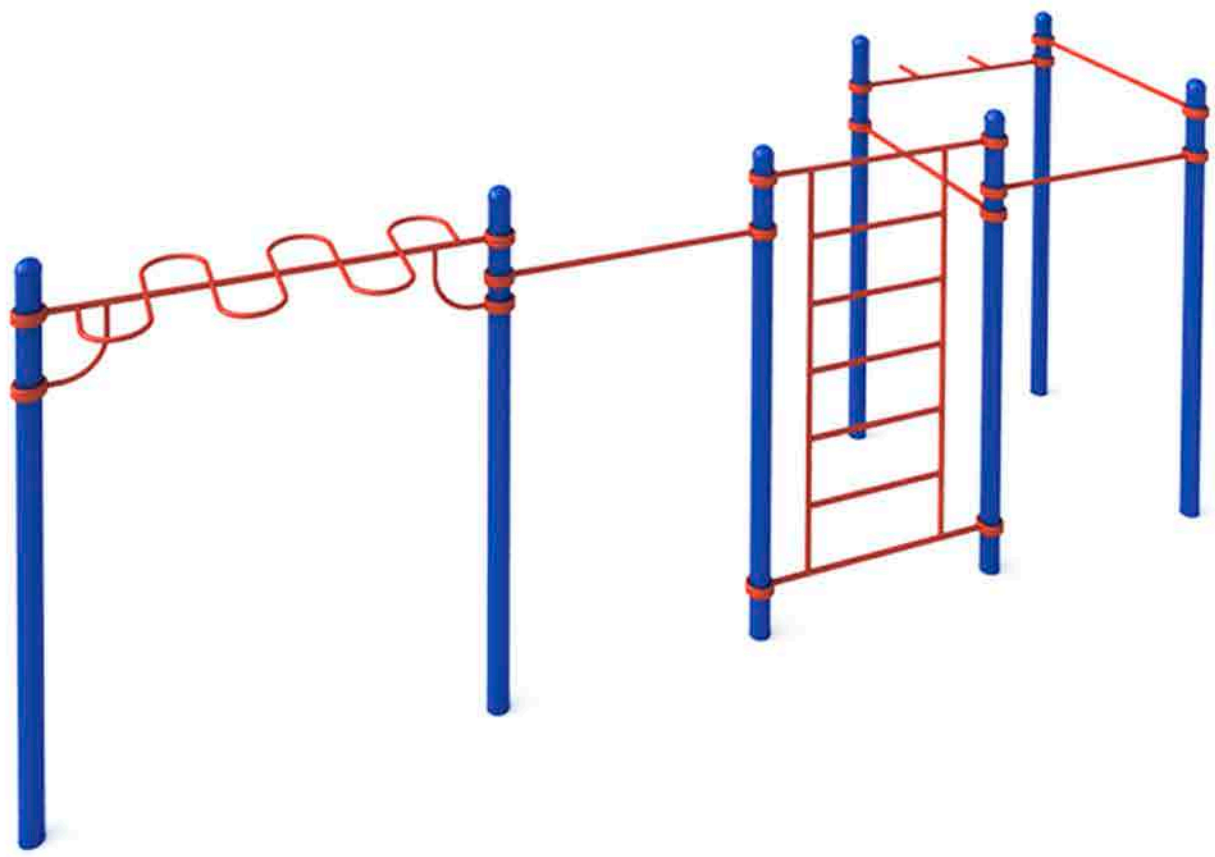

Общая высота 2600 мм

Площадь зоны безопасности 36,1 м2

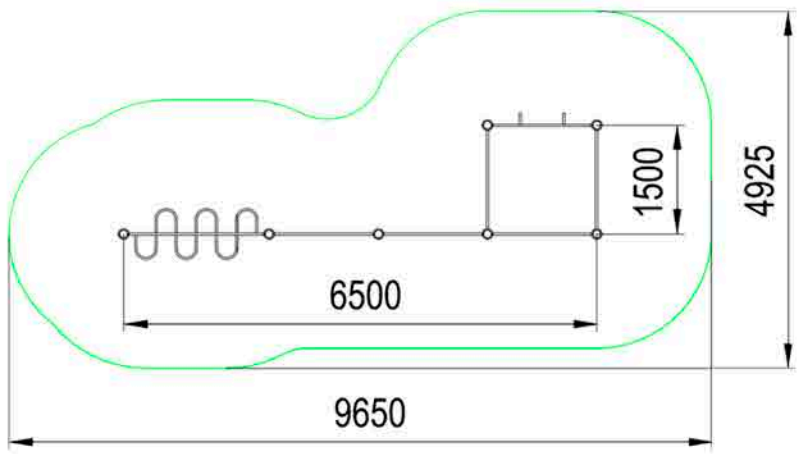

Рукоход с турниками и шведской стенкой W 1.03
6500x1500x2600

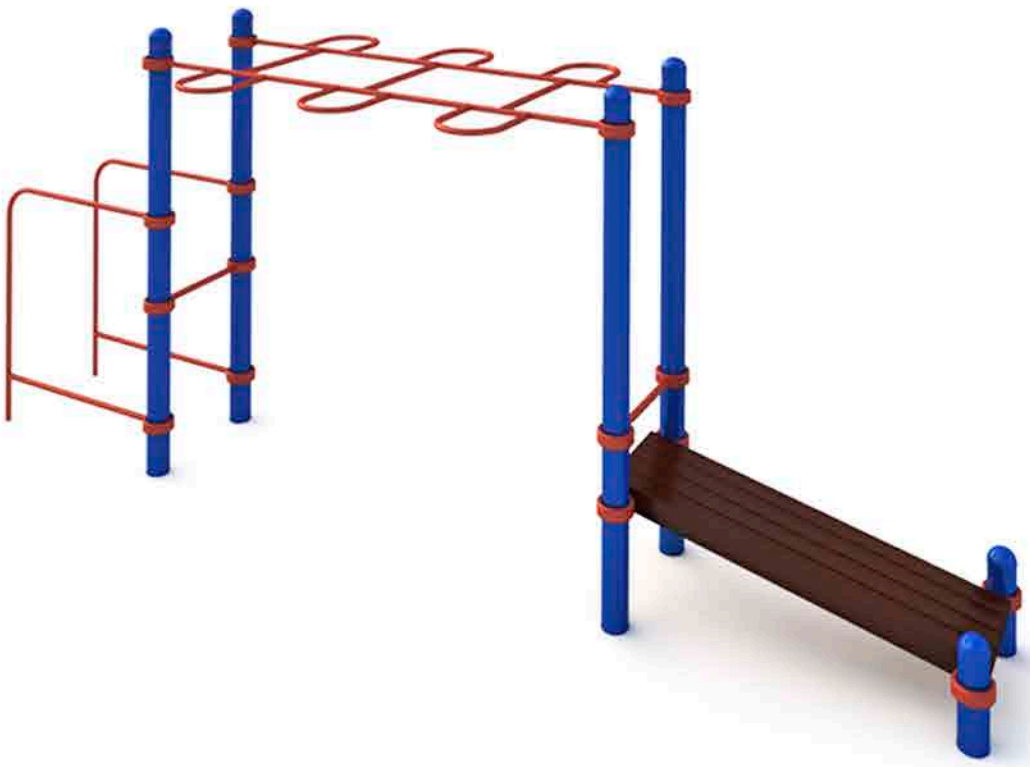

Общая высота 2600 мм

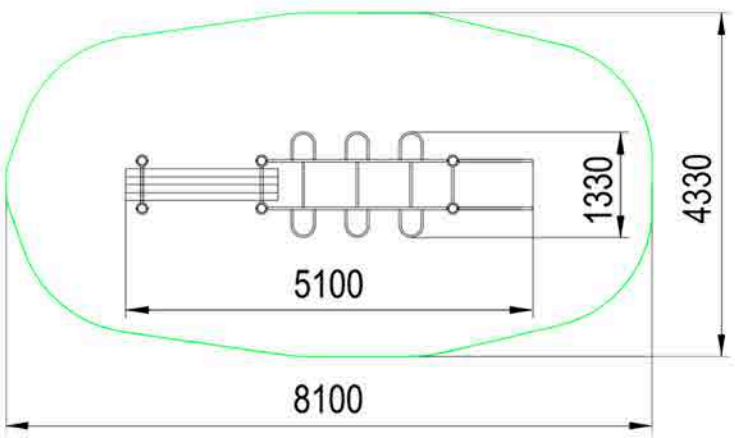

Общая высота 2200 мм

Площадь зоны безопасности
29,7 м2

- рукоход
- комбинированный
- лавка для упражнений на пресс наклонная
- брусья параллельные

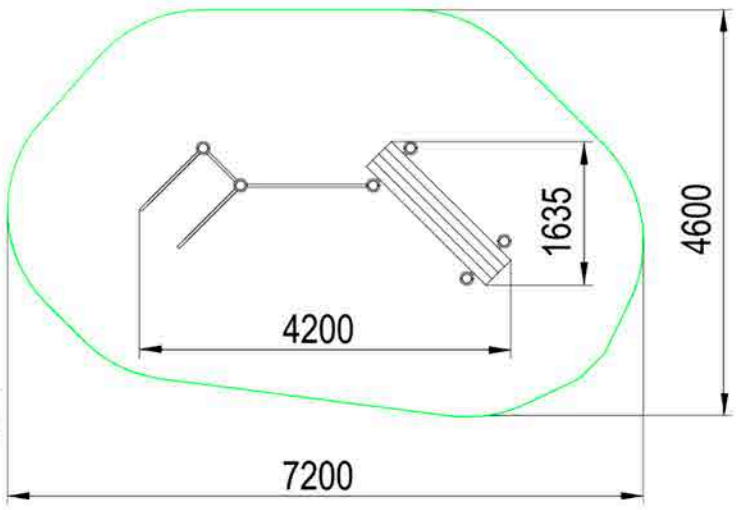

Площадь зоны безопасности
26,5 м2

Атлетический комплекс для WORKOUT W 1.06
5100x1330x2200

Универсальный комплекс для WORKOUT W 1.07
4200x1635x2600

Общая высота 2600 мм

Площадь зоны безопасности
36,6 м2

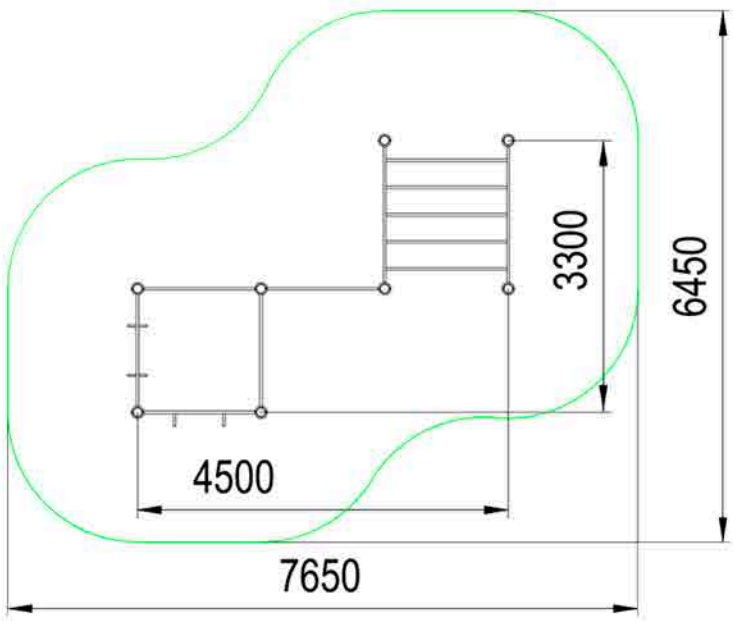

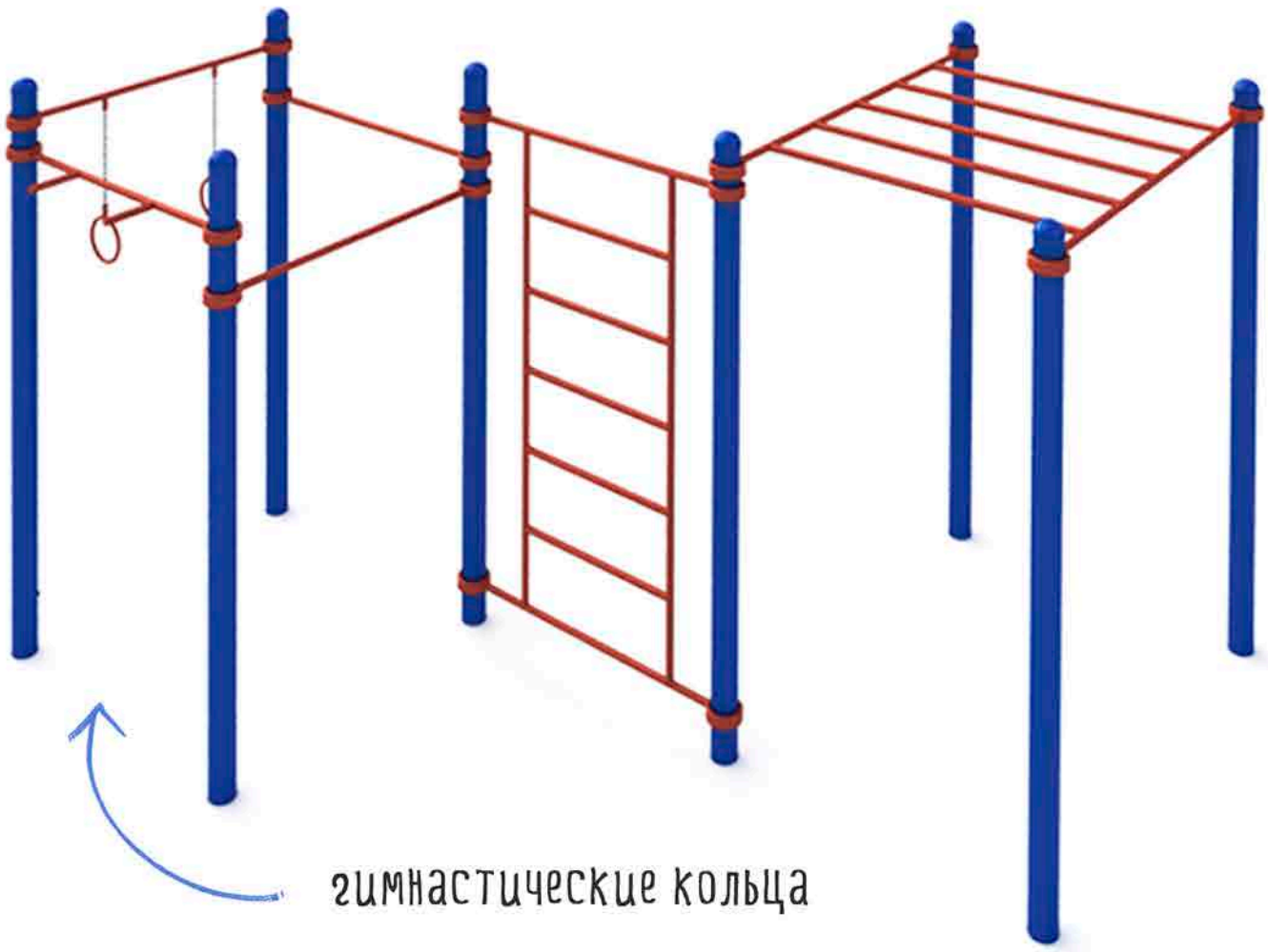

Универсальный комплекс для WORKOUT W 1.08
4500x3300x2600

наклонные лавки
для упражнений на пресс

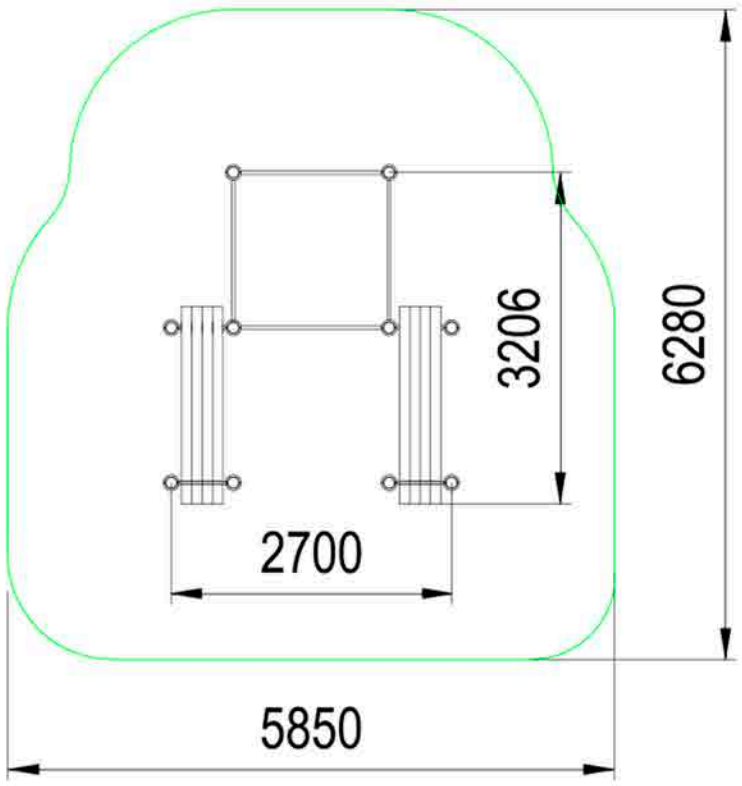

Общая высота 2600 мм

Площадь зоны безопасности
32,6 м2

Шведская стенка
три турника классического хвата

Атлетический комплекс для WORKOUT W 1.09
3206x2700x2600

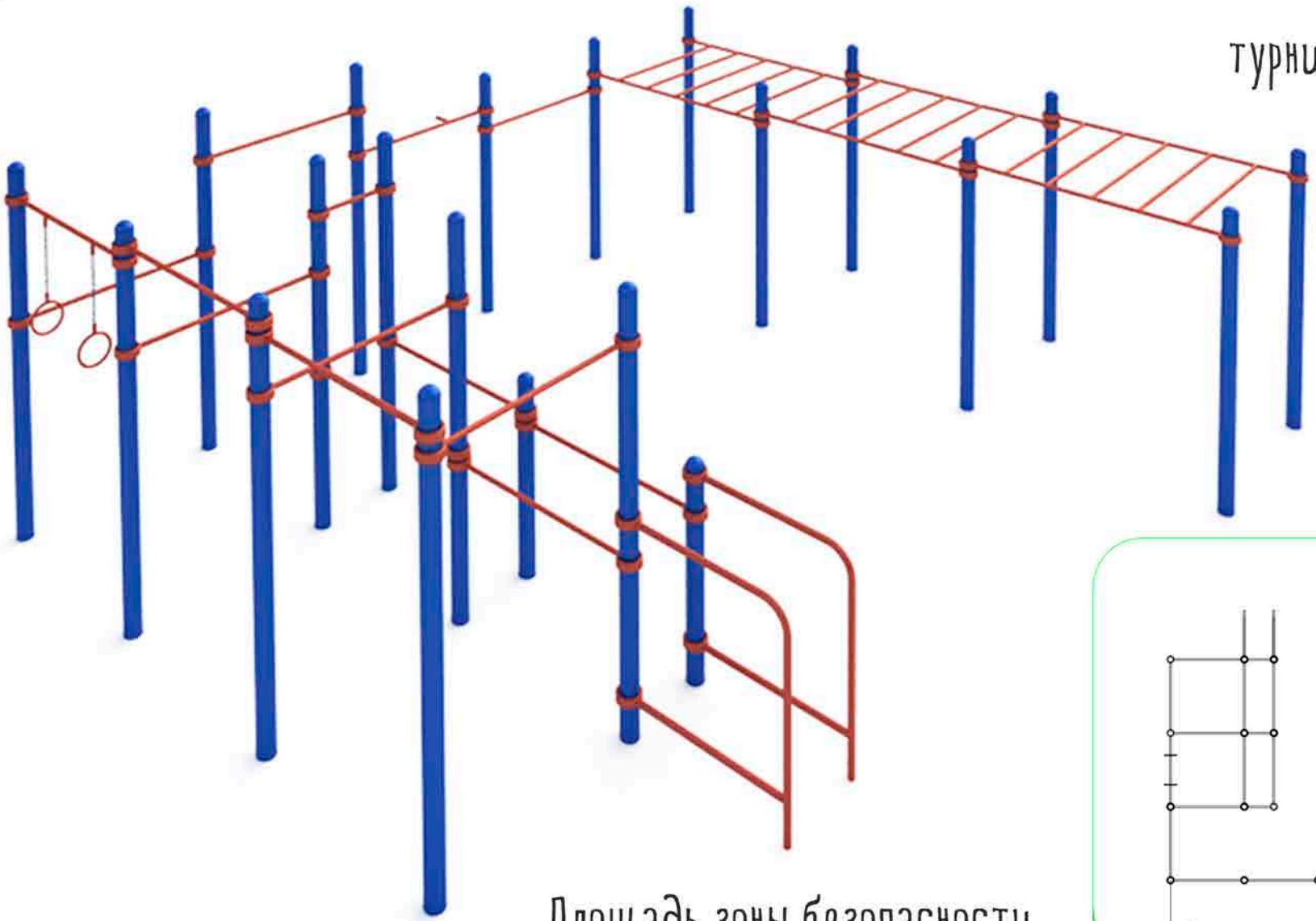

турник хватом "молоток"

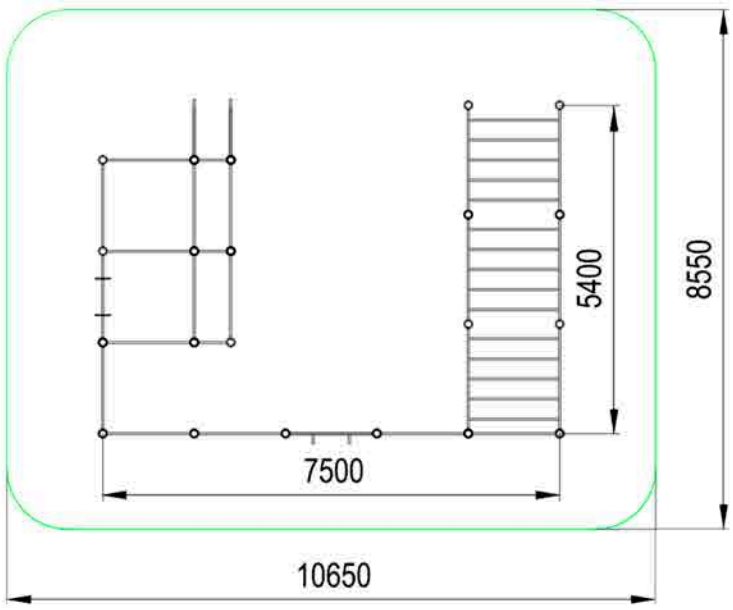

Площадь зоны безопасности
90,1 м2

Общая высота 2600 мм

Универсальный комплекс для WORKOUT W 1.11
7500x5400x2600

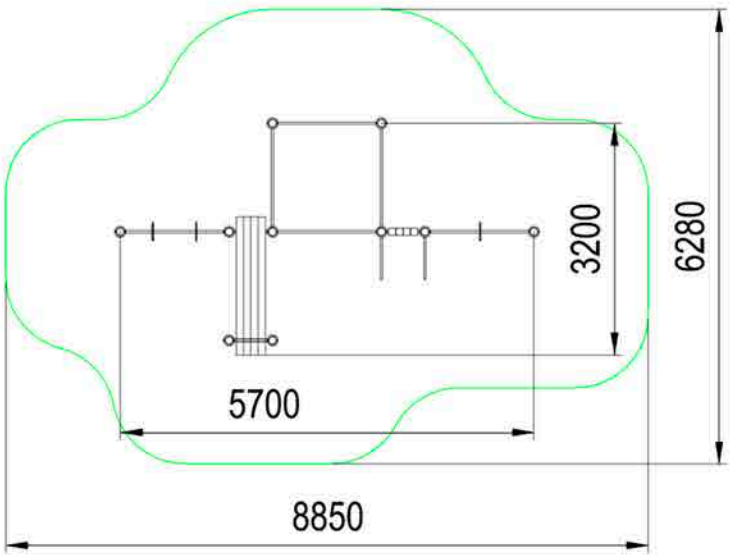

Общая высота 2600 мм

Площадь зоны безопасности
41,4 м2

Атлетический комплекс для WORKOUT W 1.10
5700x3200x2600

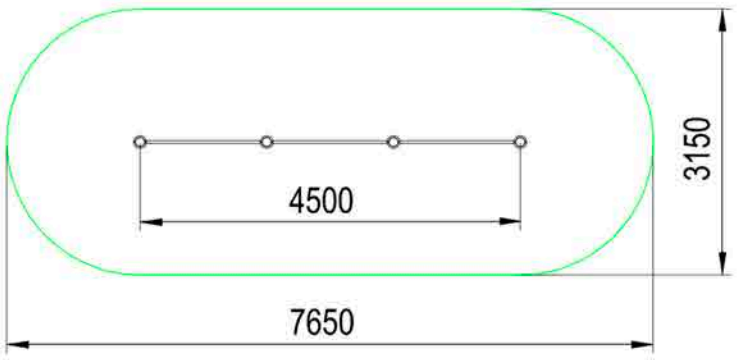

Общая высота 1300 мм

Площадь зоны безопасности
21,9 м2

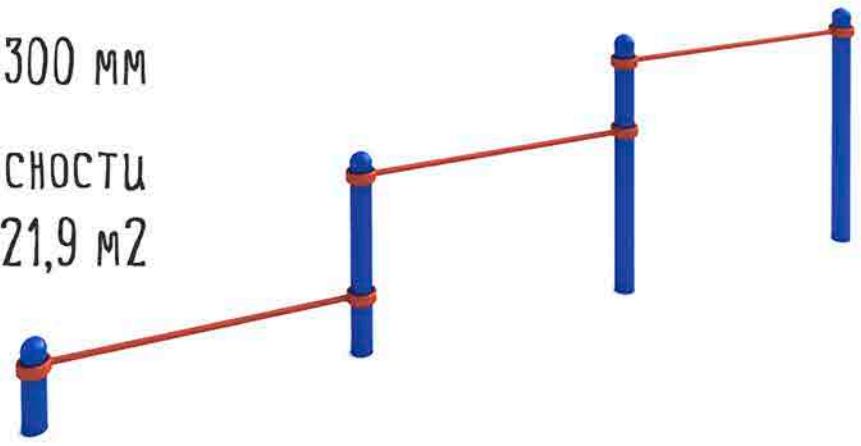

Секция из трех перекладин разноуровневая W 2.01
4500x150x1300

- четыре турника классического хвата
- лавка для упражнений на пресс наклонная

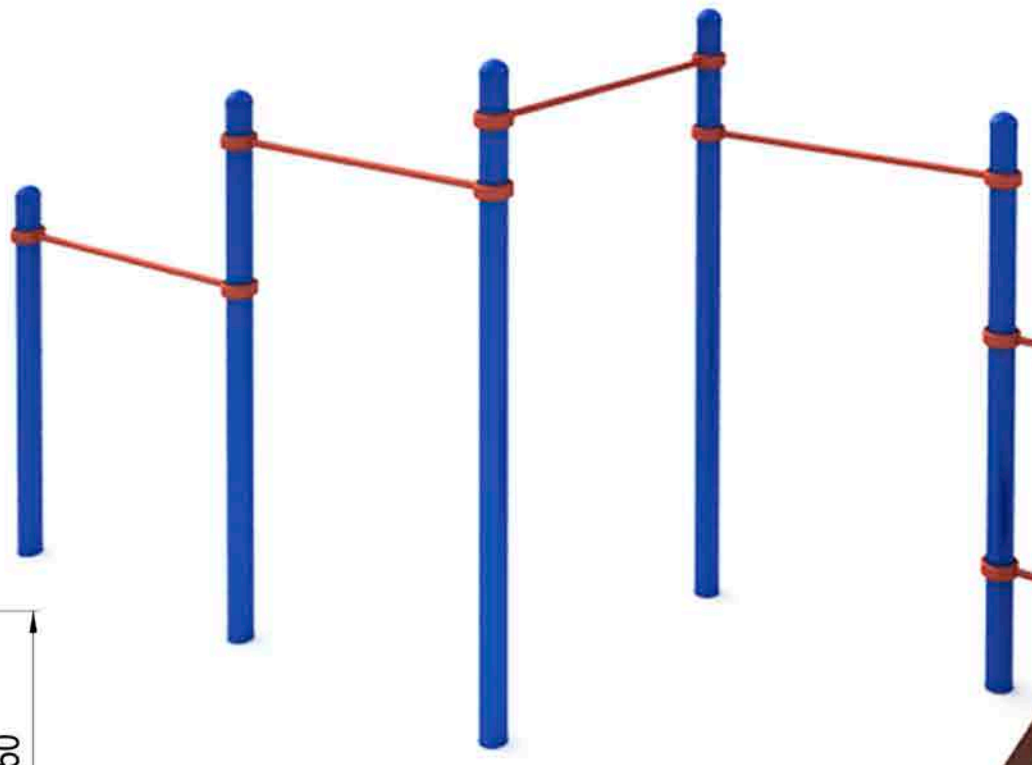

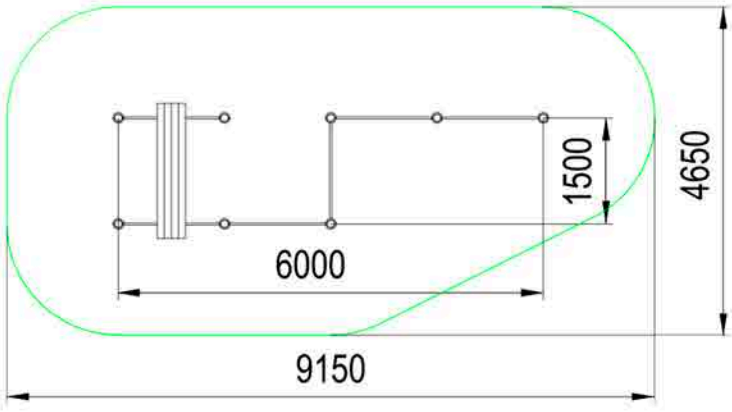

Общая высота 2600 мм

Площадь зоны безопасности
36,3 м2

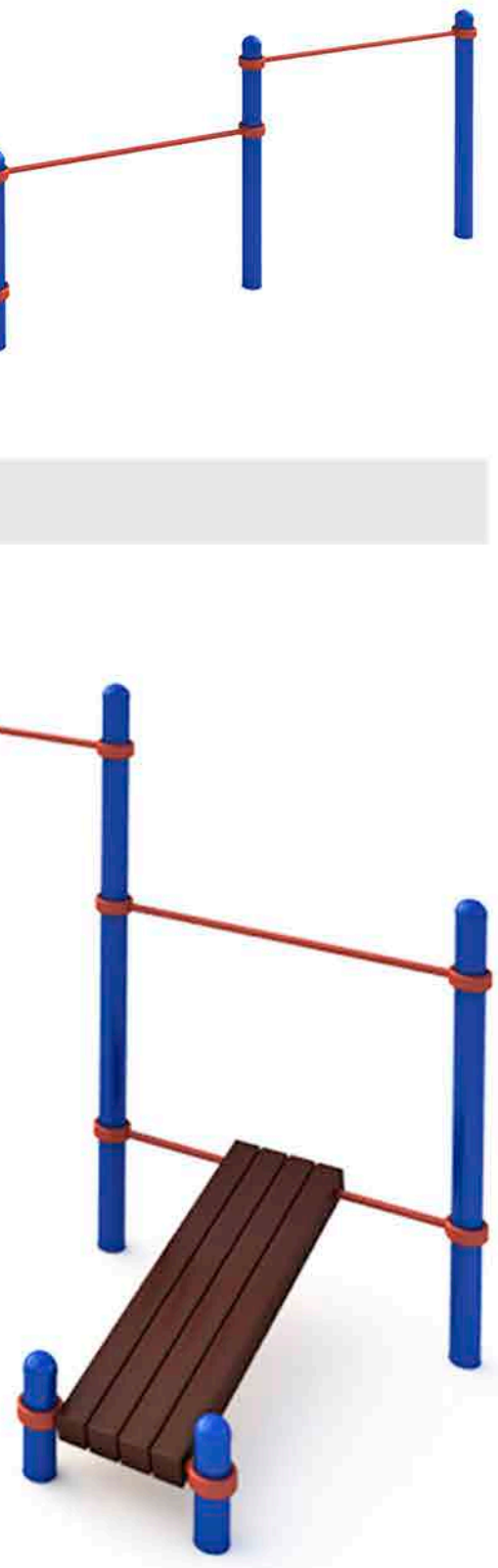

Каскад из пяти турников W 2.02
6000x1500x2600

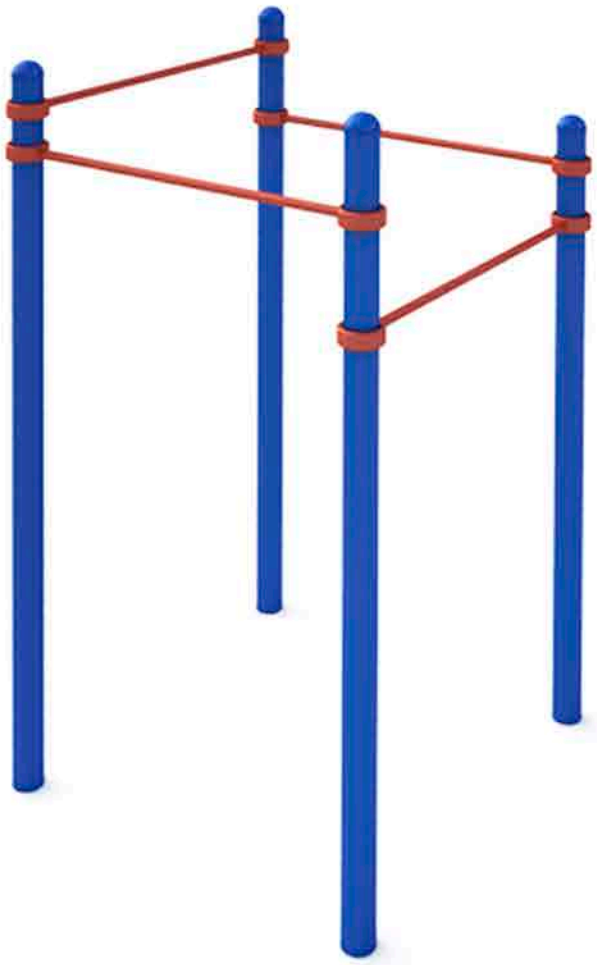

Общая высота 2600 мм

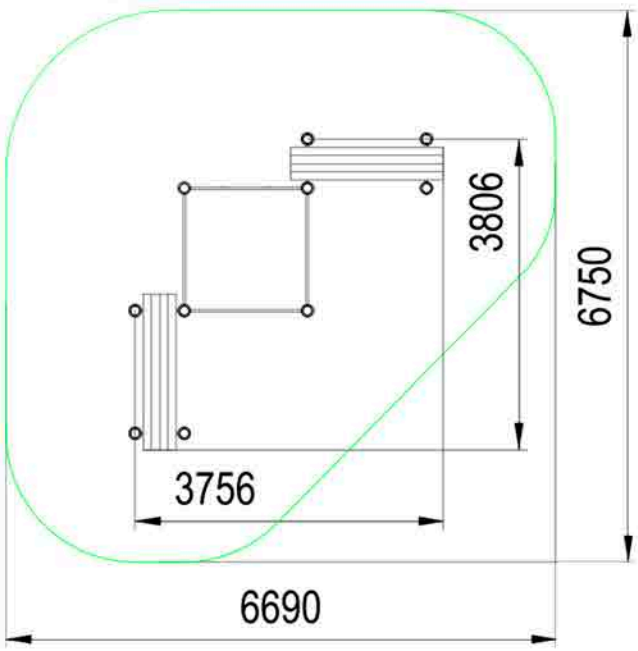

Площадь зоны безопасности
35,5 м2

Площадь зоны безопасности
19,4 м2

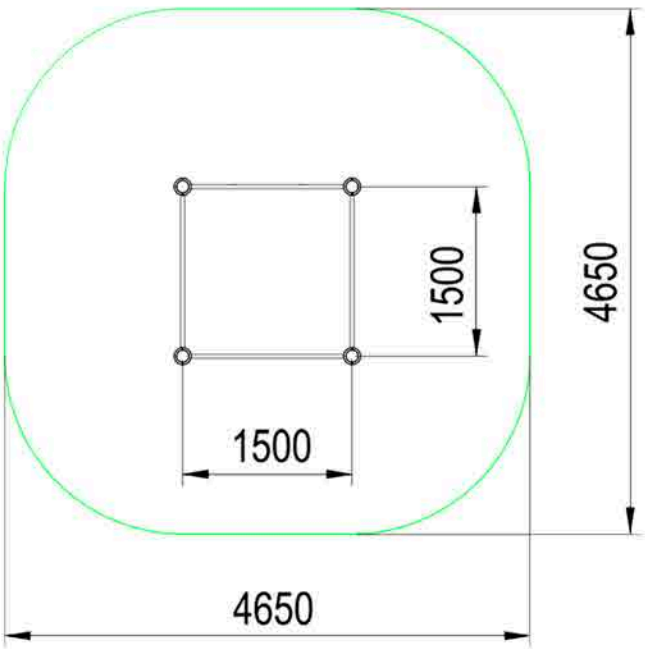

Атлетический комплекс для WORKOUT W 2.03
3806x3756x2600

Четыре разноуровневых турника W 2.04
1500x1500x2600

Площадь зоны безопасности
12,5 м2

Общая высота 2600 мм

Площадь зоны безопасности
15,8 м2

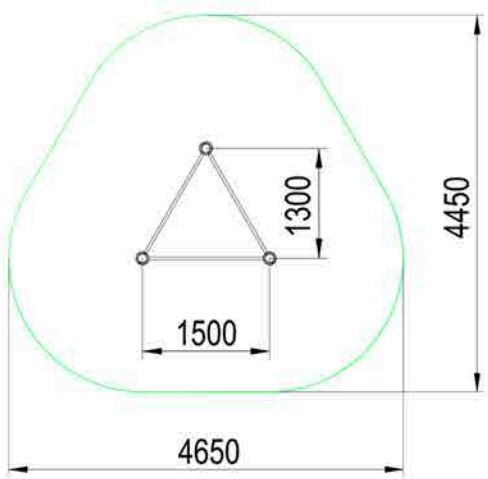

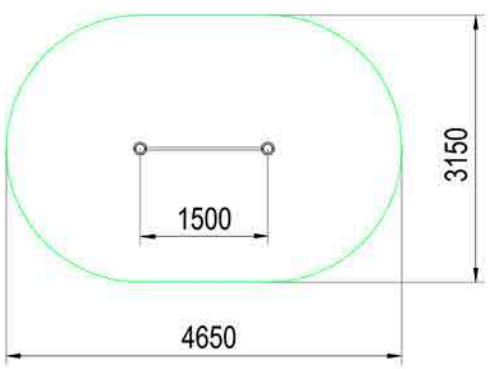

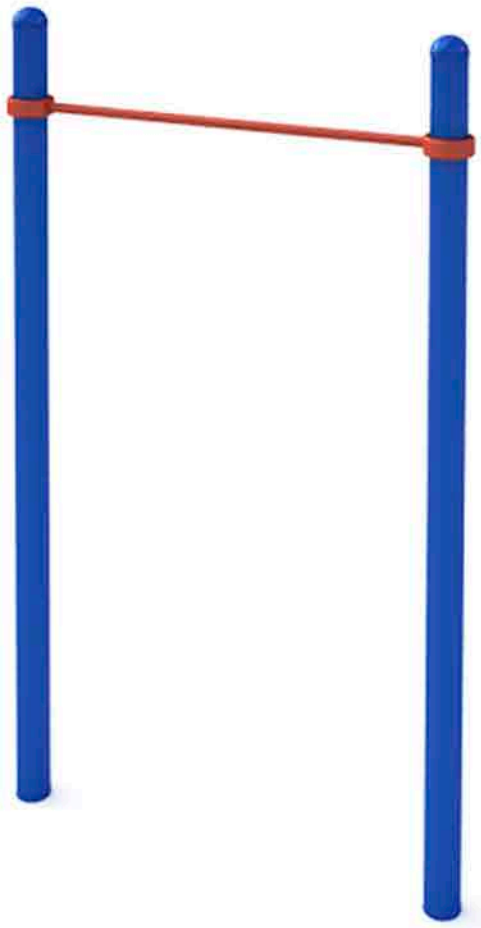

Треугольная перекладина W 2.05
1500x1300x2600

Перекладина W 2.06
1500x150x2600

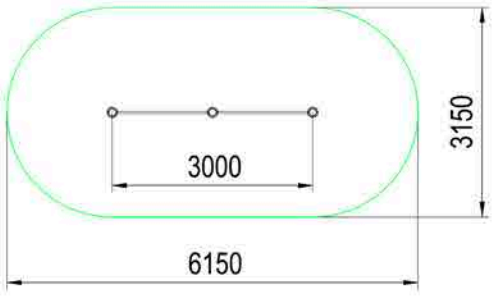

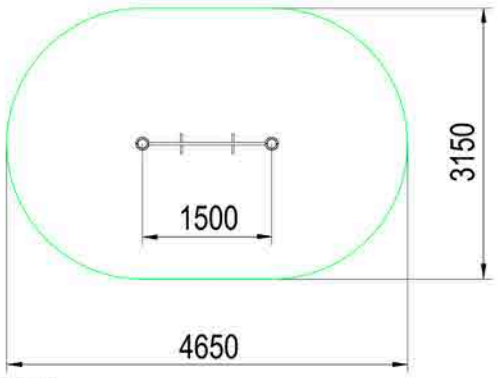

Площадь зоны безопасности
17,2 м2

Площадь зоны безопасности
12,5 м2

Общая высота 2600 мм

Перекладина двухуровневая W 2.07
3000x150x2600

Перекладина с кольцами W 2.08
1500x150x2600

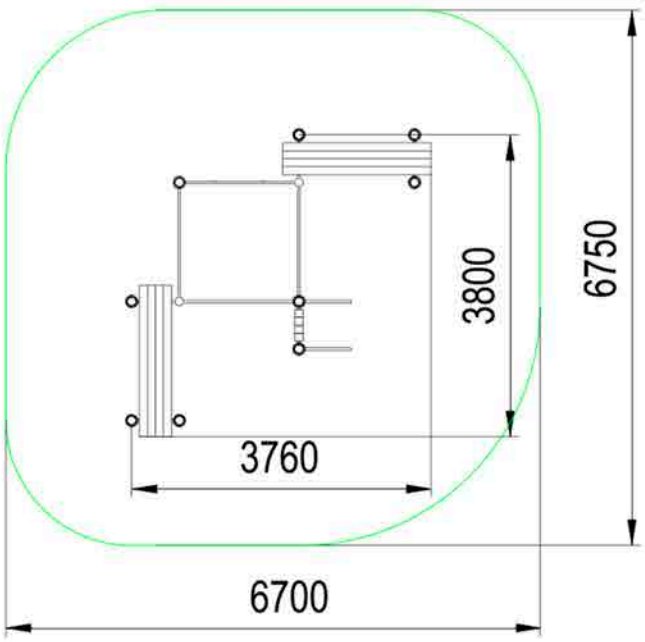

Общая высота 1300 мм

Площадь зоны безопасности
41,3 м2

Атлетический комплекс для WORKOUT W 2.09
3800x3760x2600

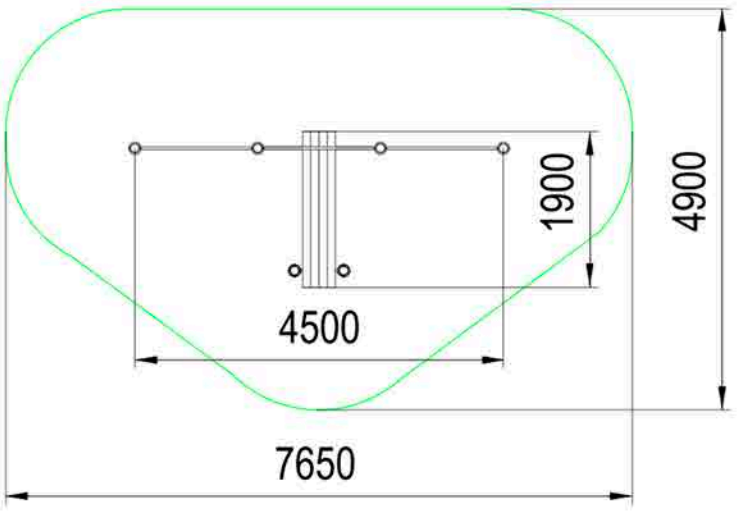

Общая высота 2600 мм

Площадь зоны безопасности
28,1 м2

- надежные металлические элементы

Перекладина двухуровневая с лавкой для пресса W 2.10
4500x1900x2600

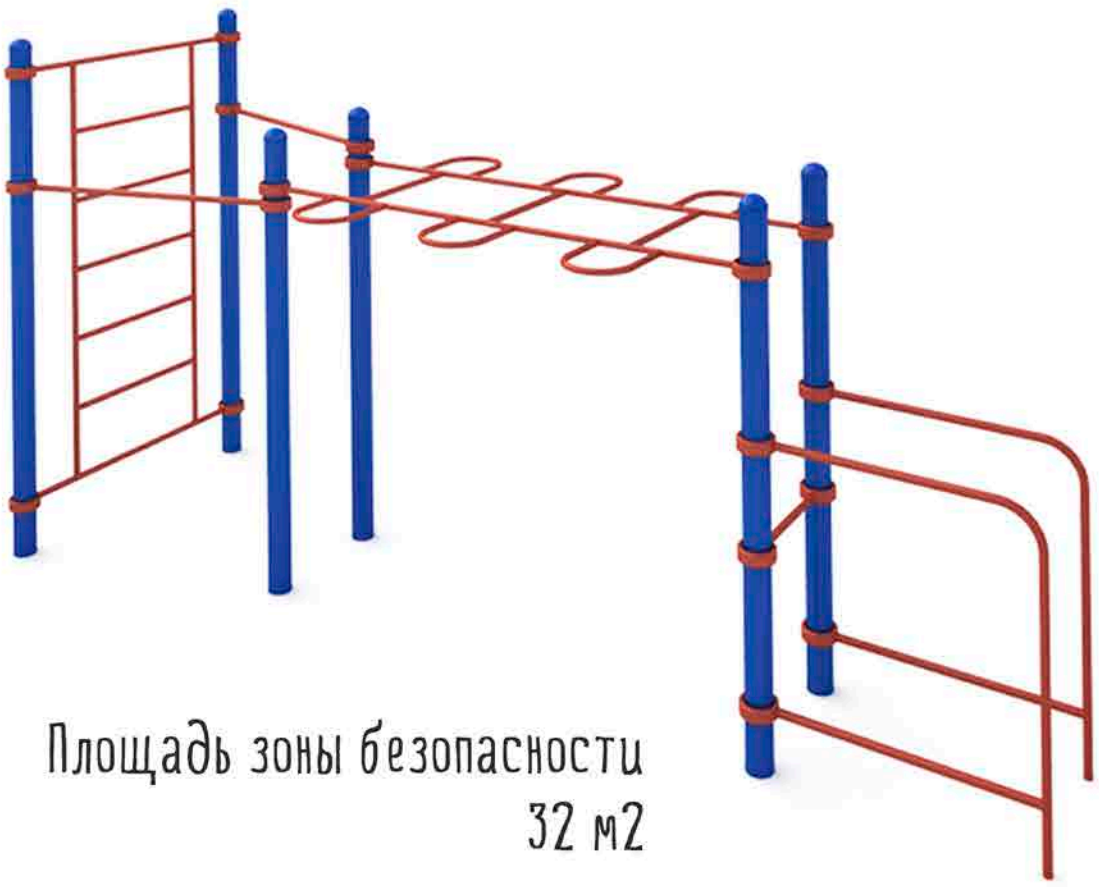

Площадь зоны безопасности
32 м2

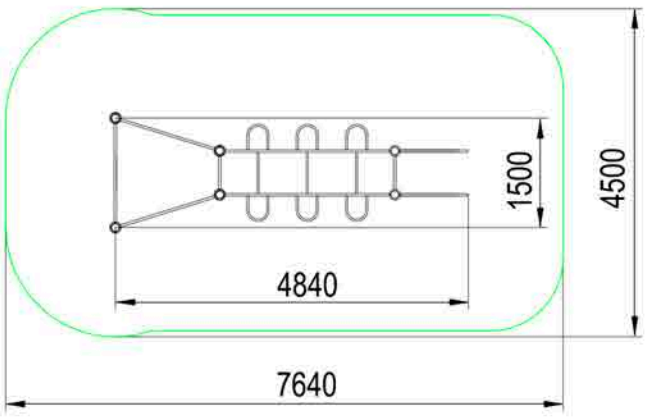

Общая высота 2600 мм

Площадь зоны безопасности
20,6 м2

брусья
шведская стенка
турники классического хвата

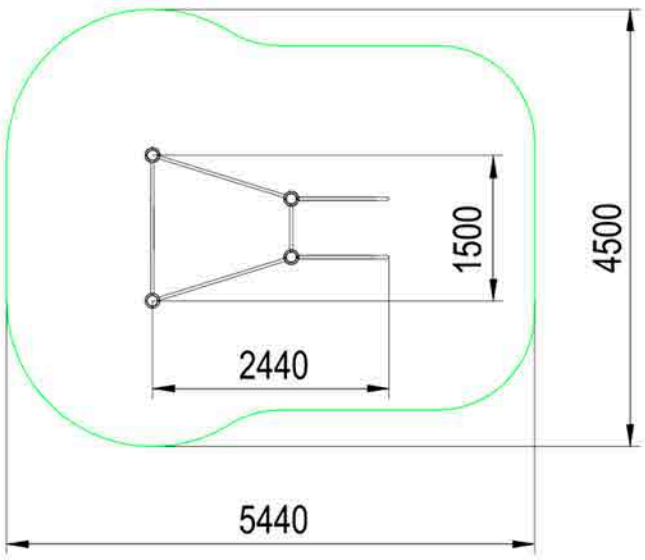

Универсальный комплекс для WORKOUT W 2.12
4840x1500x2600

Универсальный комплекс для WORKOUT W 2.13
2440x1500x2600

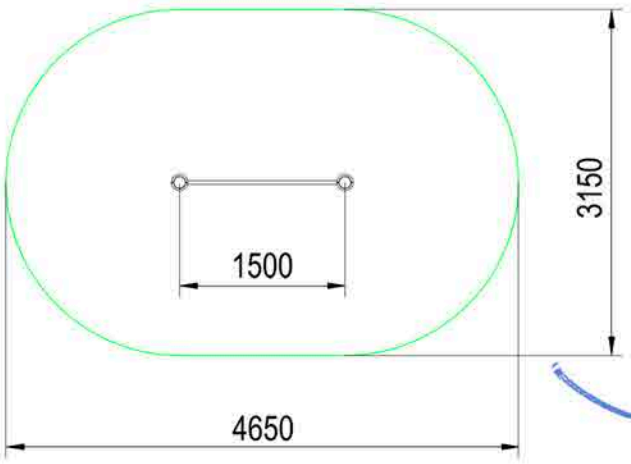

Площадь зоны безопасности
15,8 м2

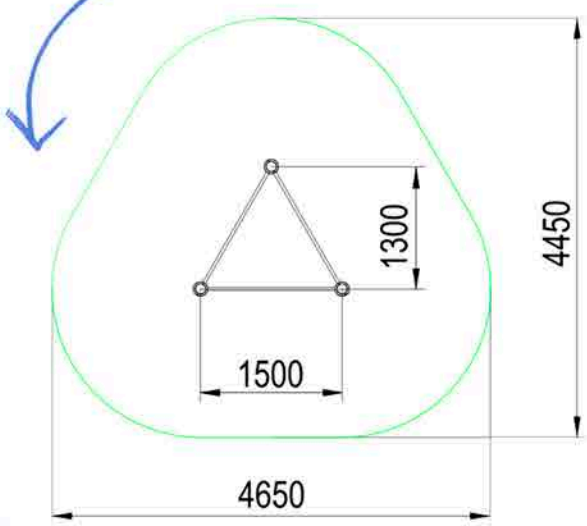

Площадь зоны безопасности
12,5 м2

Треугольная перекладина со шведской стенкой W 2.11
1500x1300x2600

Шведская стенка W 3.02
1500x150x2600

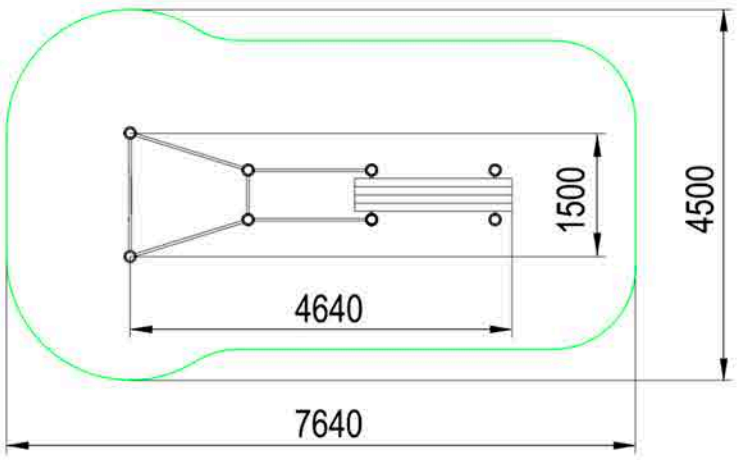

Общая высота 1600 мм

Площадь зоны безопасности
28,9 м2

- усиленные опорные столбы
- комплексы на любой вкус

Универсальный комплекс для WORKOUT W 2.14
4640x1500x2600

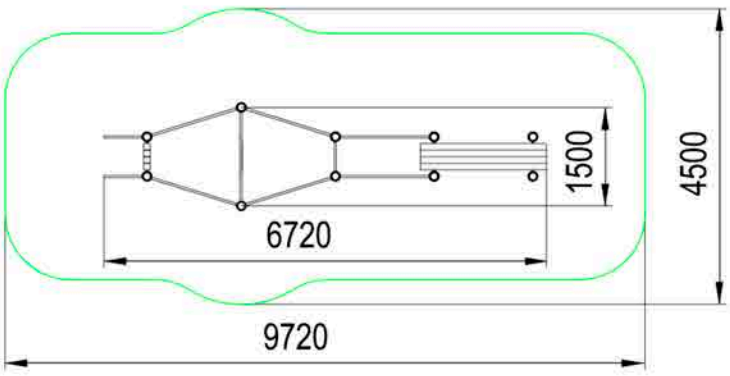

Общая высота 2600 мм

Площадь зоны безопасности
36,6 м2

Атлетический комплекс для WORKOUT W 2.15
6720x1500x2600

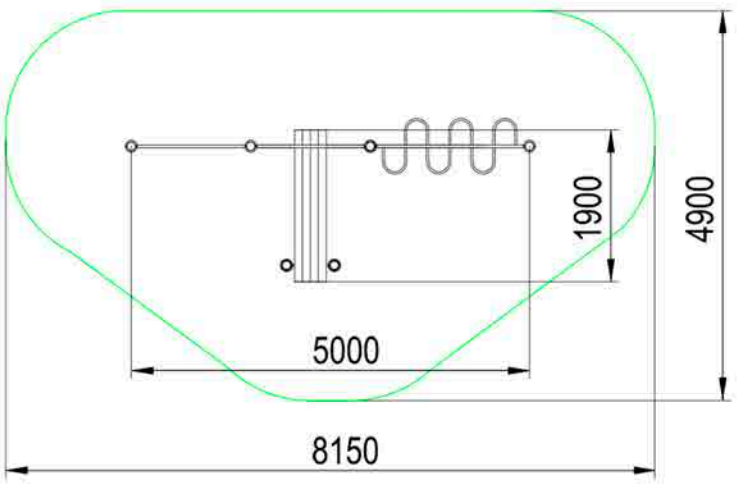

Общая высота 2600 мм

Площадь зоны безопасности
30,6 м2

Универсальный комплекс для WORKOUT W 2.16
5000x1900x2600

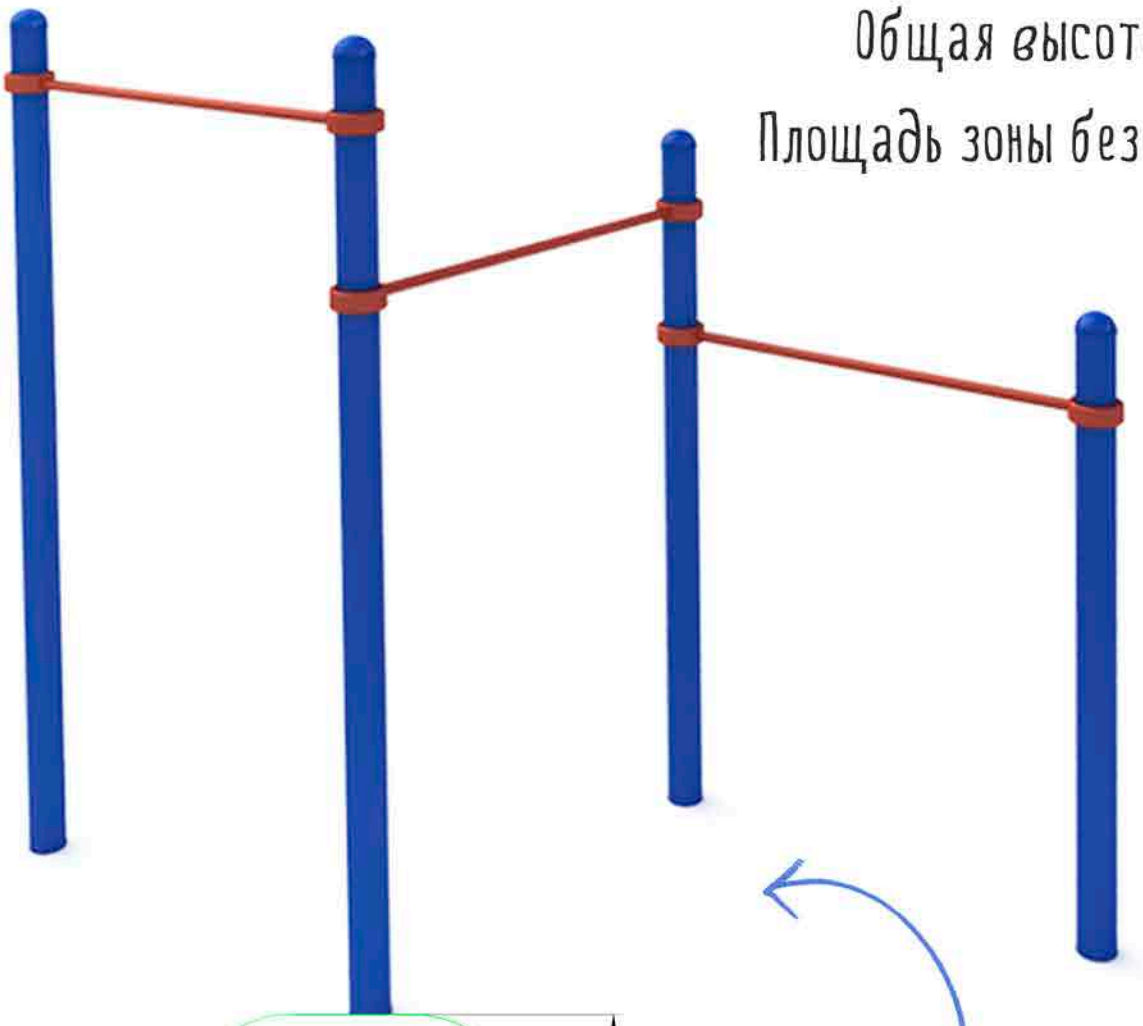

Общая высота 2600 мм

Площадь зоны безопасности
17,6 м2

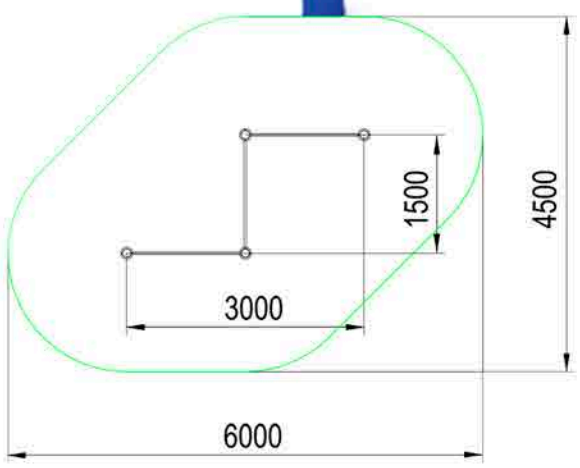

Перекладина тройная разноуровневая W 2.17
3000x1500x2600

Общая высота 2600 мм

Площадь зоны безопасности
20,9 м2

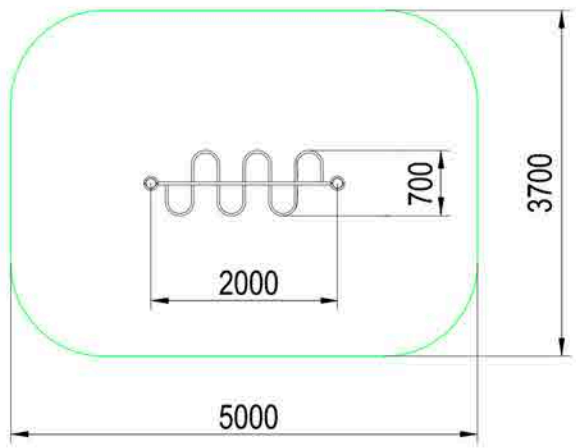

Рукоход Змейка W 3.01
2000x700x2600

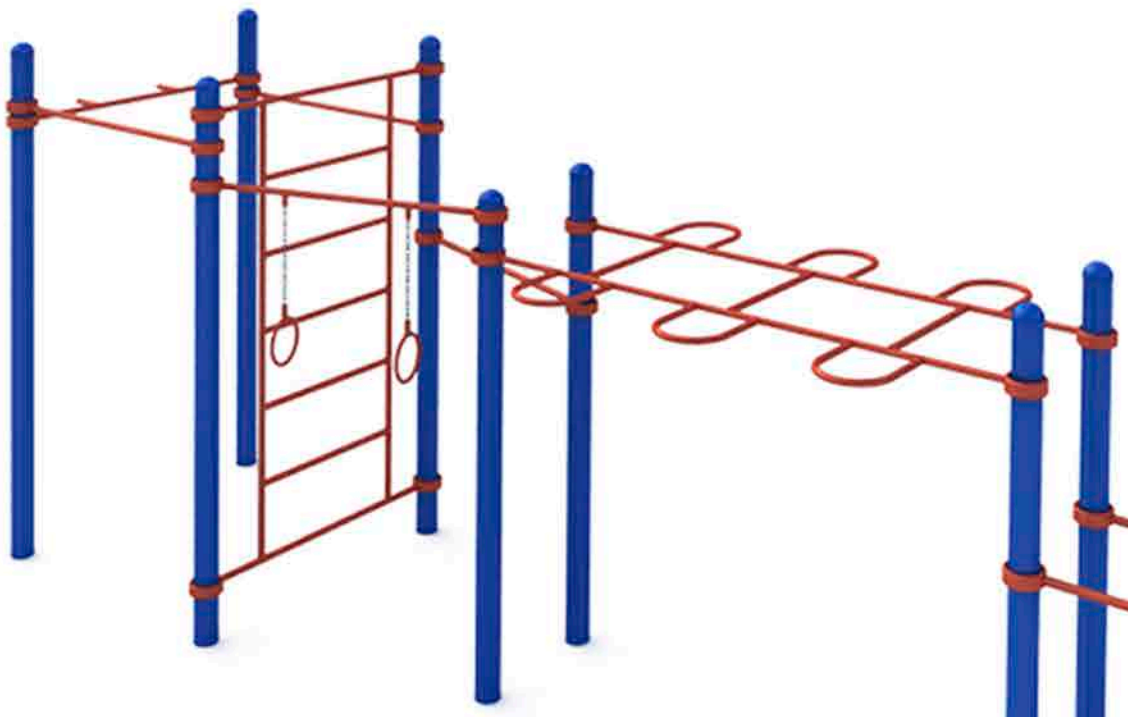

Общая высота 2600 мм

Площадь зоны безопасности
40,9 м2

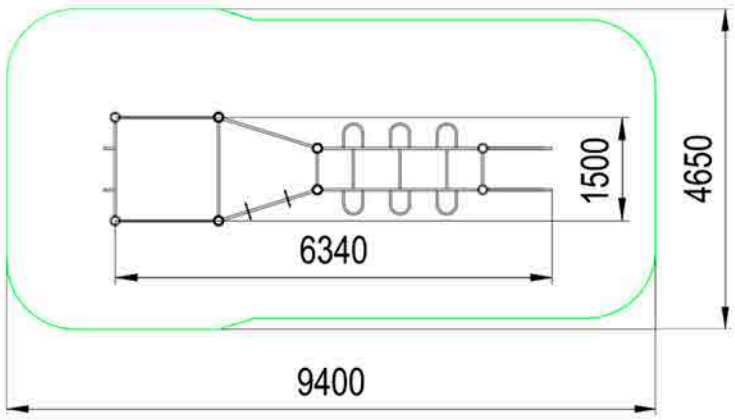

- гимнастические кольца
- комбинированный рукоход
- шведская стенка
- брусья
- турники

Универсальный комплекс для WORKOUT W 2.18
6340x1500x2600

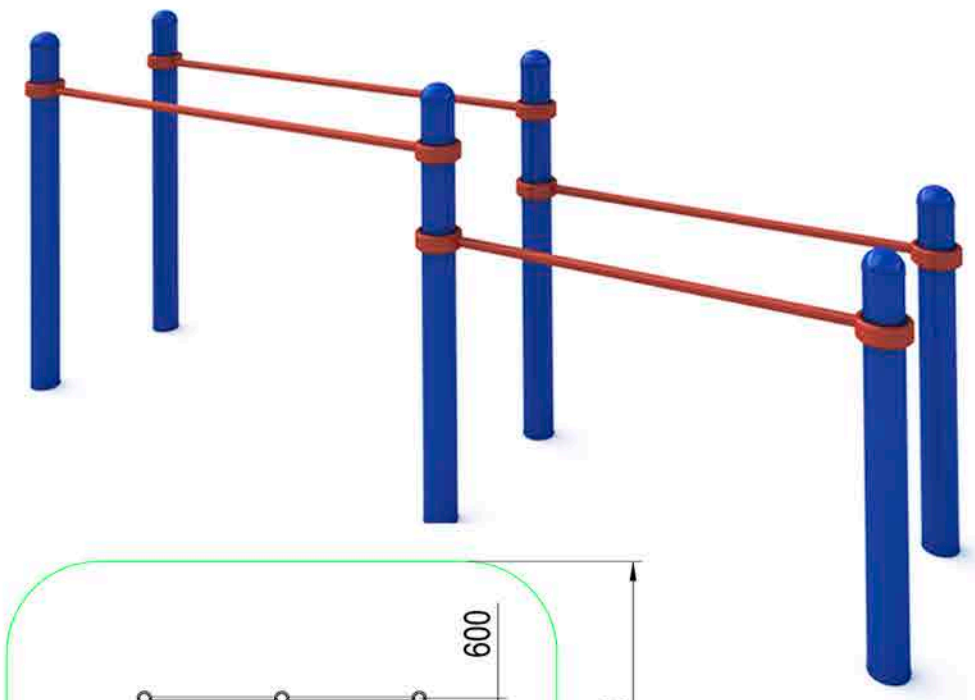

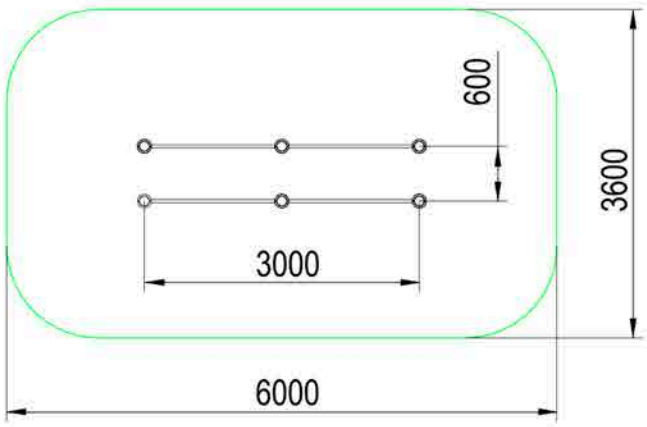

Общая высота 1400 мм

Площадь зоны безопасности
20,7 м2

Брусья разноуровневая W 3.03
3000x600x1400

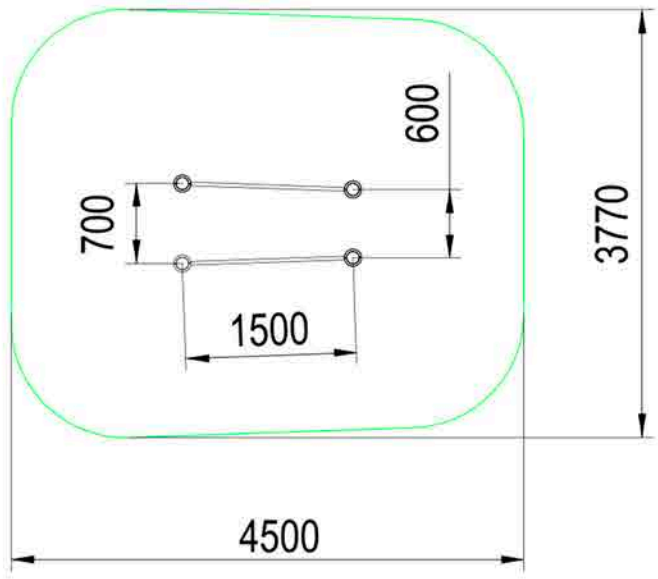

Общая высота 1400 мм

Площадь зоны безопасности
15,7 м2

Брусья W 3.04
1500x700x1400

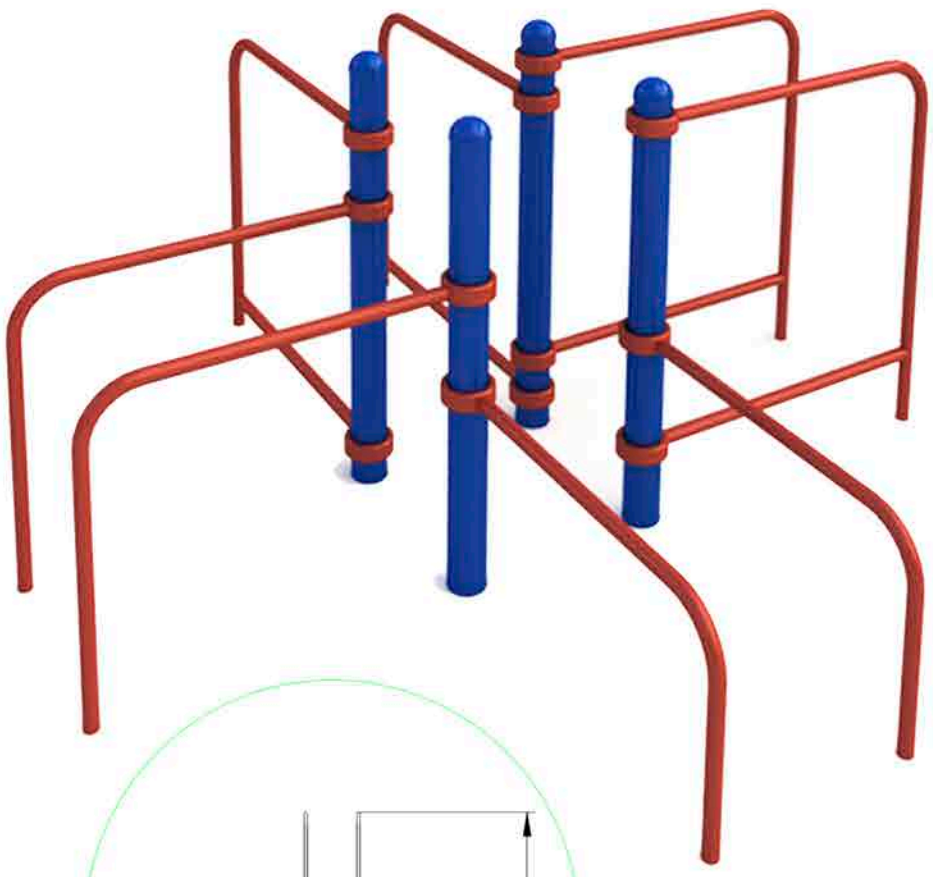

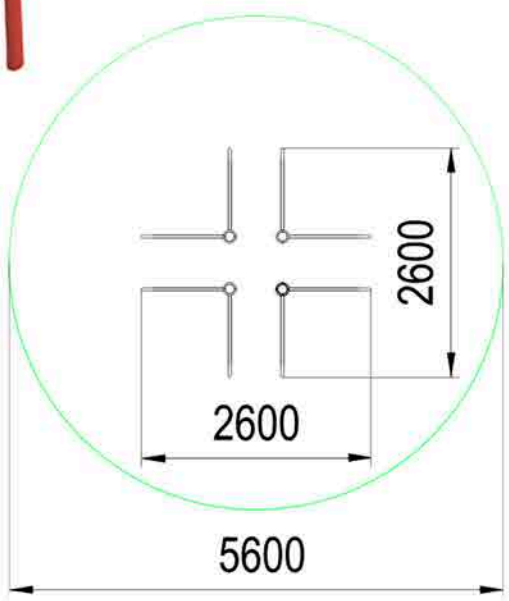

Общая высота 1400 мм

Площадь зоны безопасности
24,7 м2

Брусья Жук W 3.06
2600x2600x1400

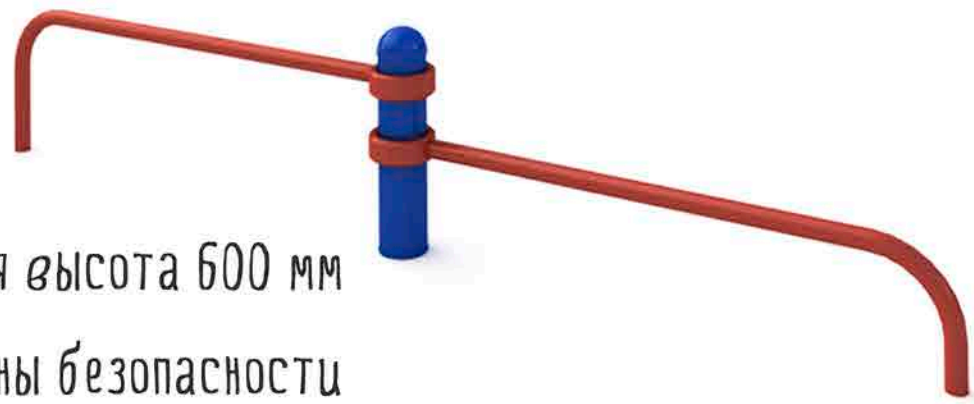

Общая высота 600 мм

Площадь зоны безопасности
14,1 м2

главная цель – развить
силу и выносливость
с наращиванием
мышечной массы

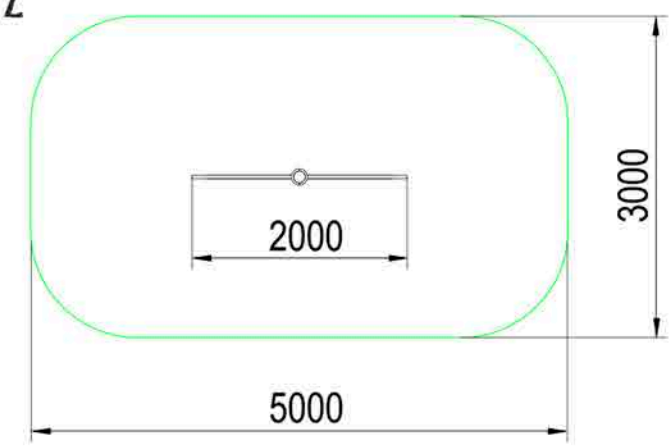

Упор для отжиманий двойной W 3.05
2000x150x600

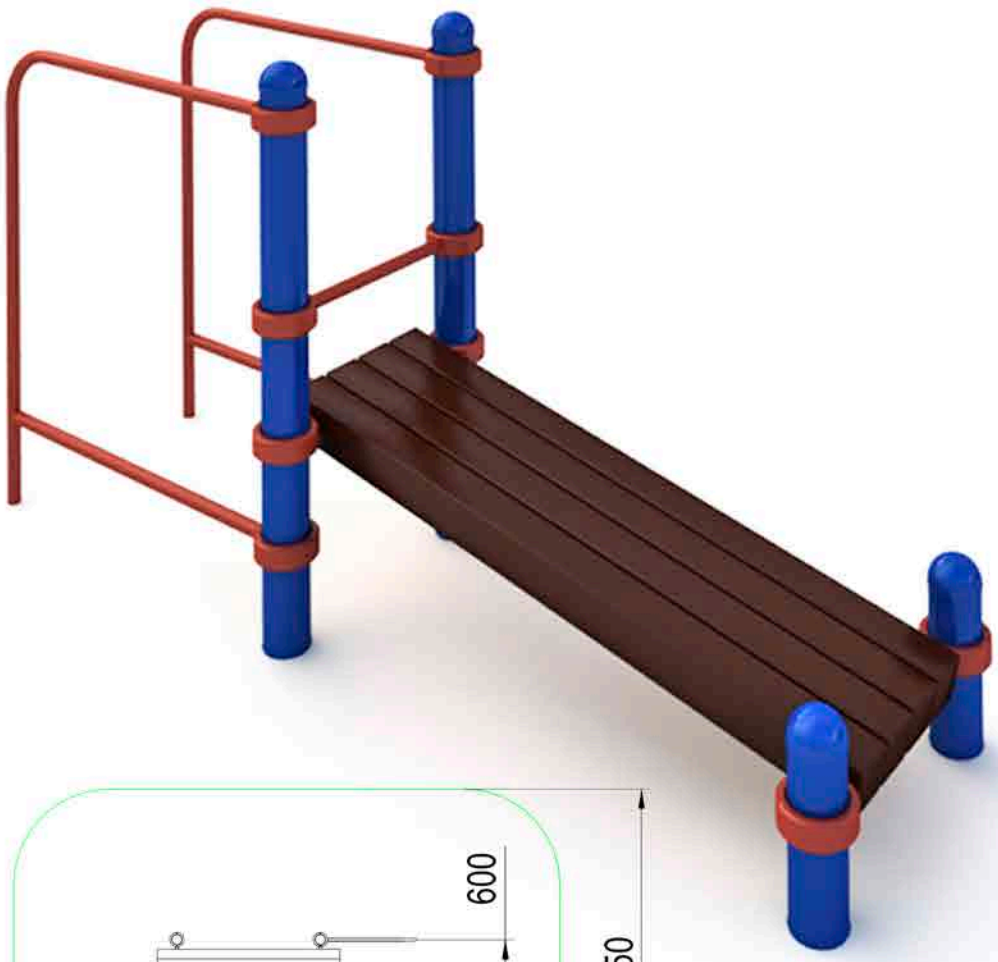

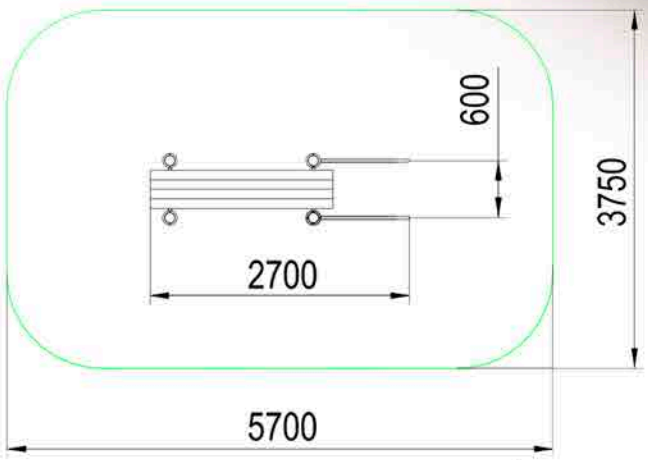

Общая высота 1400 мм

Площадь зоны безопасности
20,5 м2

Брусья и скамья для пресса W 3.07
2700x600x1400

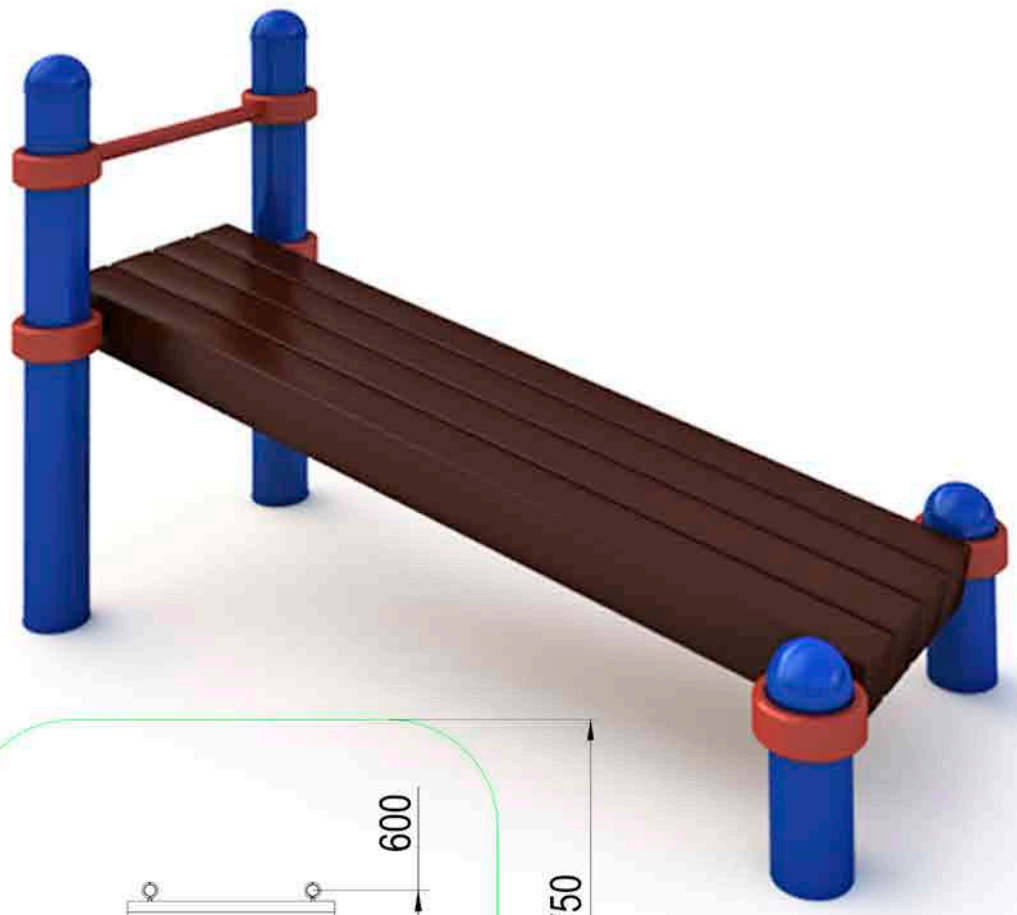

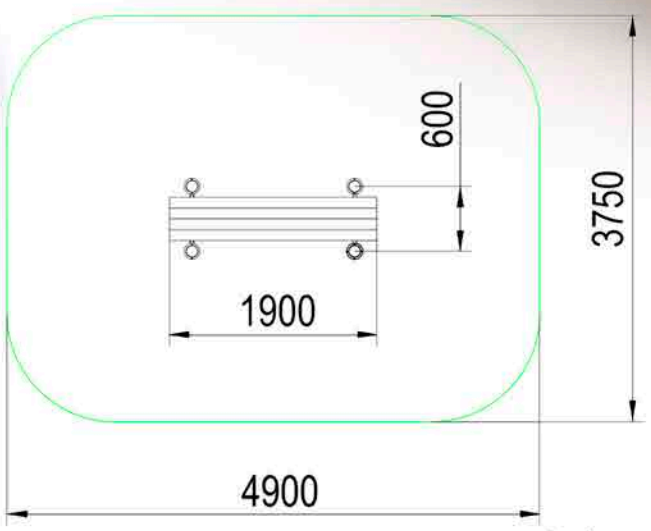

Общая высота 1400 мм

Площадь зоны безопасности
17,5 м2

Лавка для пресса W 3.09
1900x600x1400

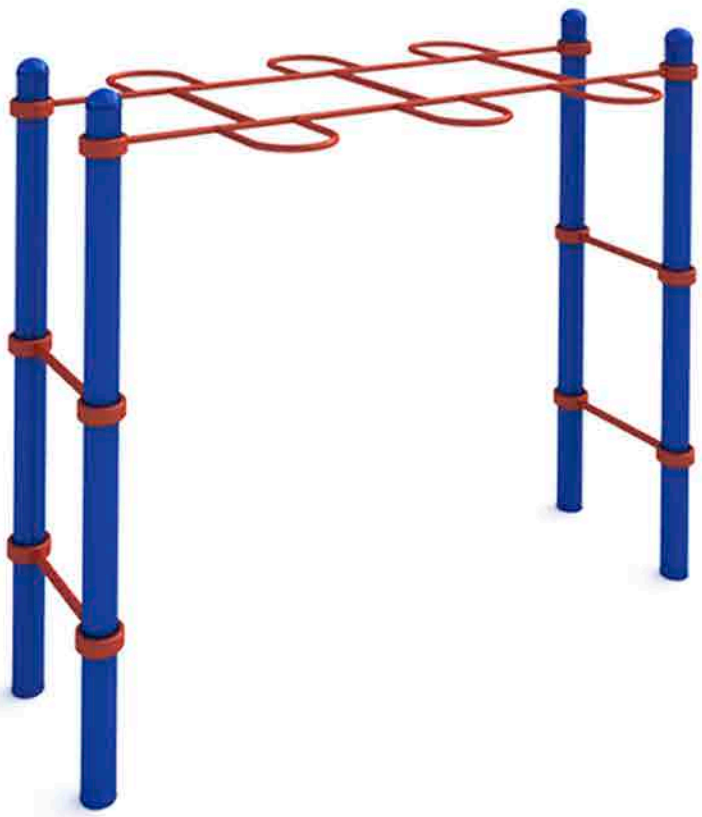

Общая высота 2200 мм

Площадь зоны безопасности
22,5 м2

Рукоход Змейка W 3.08
2400x1330x2200

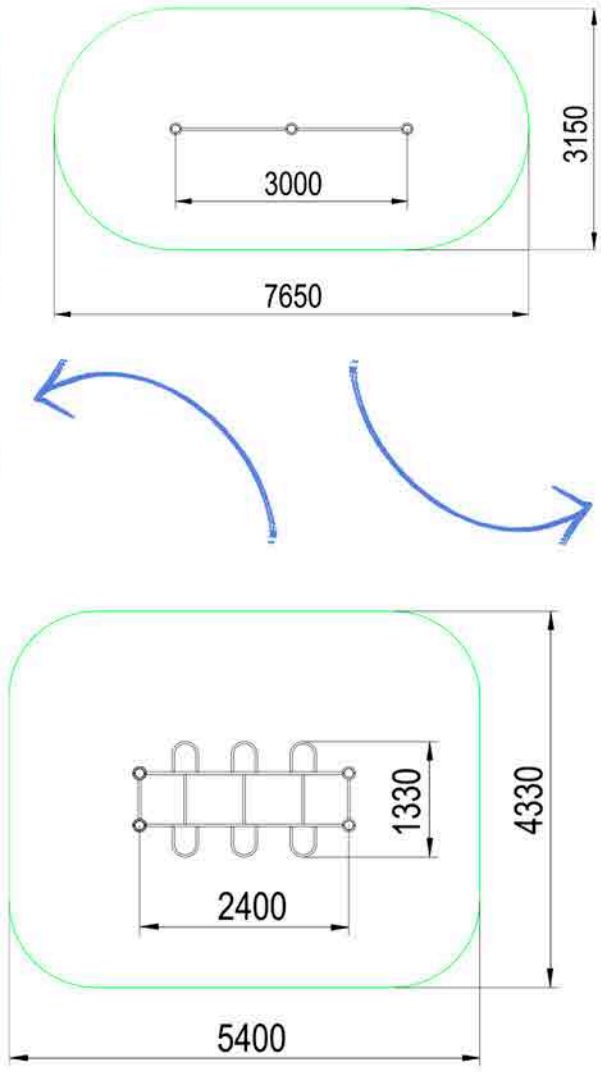

Общая высота 2600 мм

Площадь зоны безопасности
17,2 м2

Шведская стенка двойная W 3.11
3000x150x2600

Общая высота 1400 мм
Площадь зоны безопасности
20,7 м2

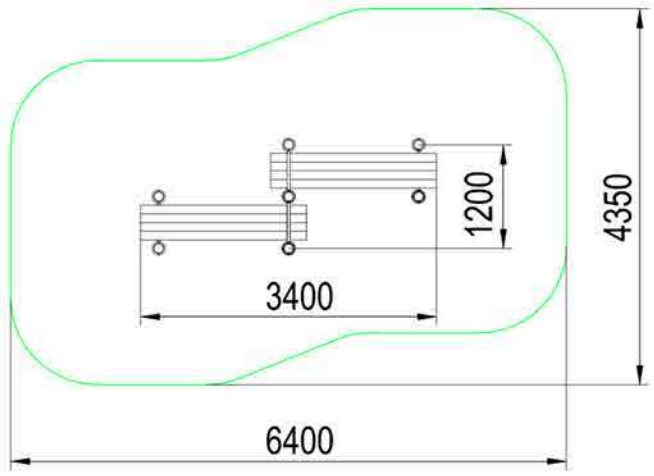

Брусья разноуровневая W 3.03
3000x600x1400

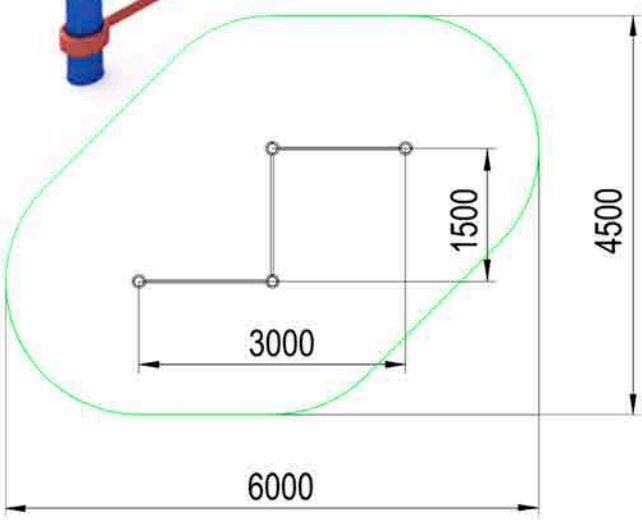

Общая высота 1400 мм
Площадь зоны безопасности
24,7 м2

Общая высота 1400 мм
Площадь зоны безопасности
24,7 м2

тренажеры развивают
и укрепляет мышцы рук,
плечевого пояса,
спины и груди

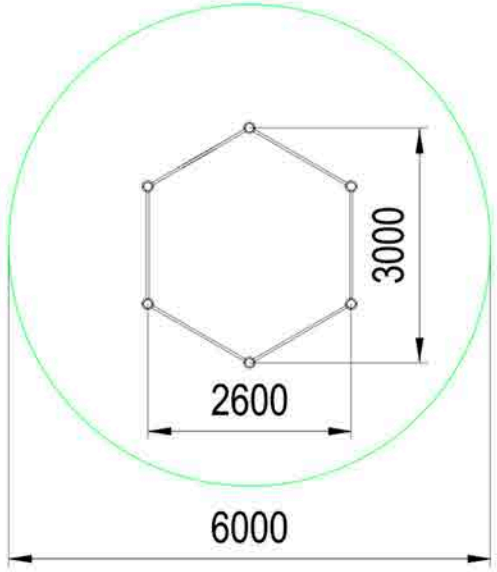

Брусья Жук W 3.06
2600x2600x1400

Упор для отжиманий двойной W 3.05
2000x150x600

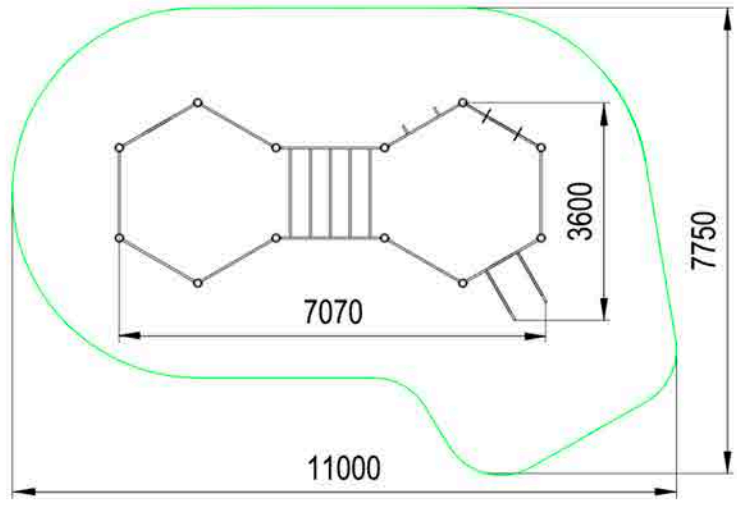

Общая высота 2600 мм

Площадь зоны безопасности 64 м2

разноуровневые турники классического хвата

Универсальный комплекс для WORKOUT W 3.14
7070x3600x2600

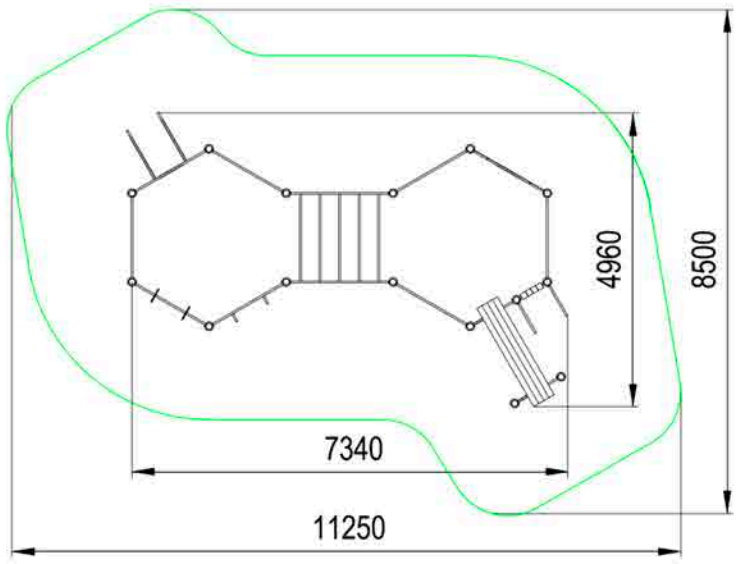

Общая высота 2600 мм

Площадь зоны безопасности 67,7 м2

шведская стенка, классический рукоход

Универсальный комплекс для WORKOUT W 3.15
7340x4960x2600

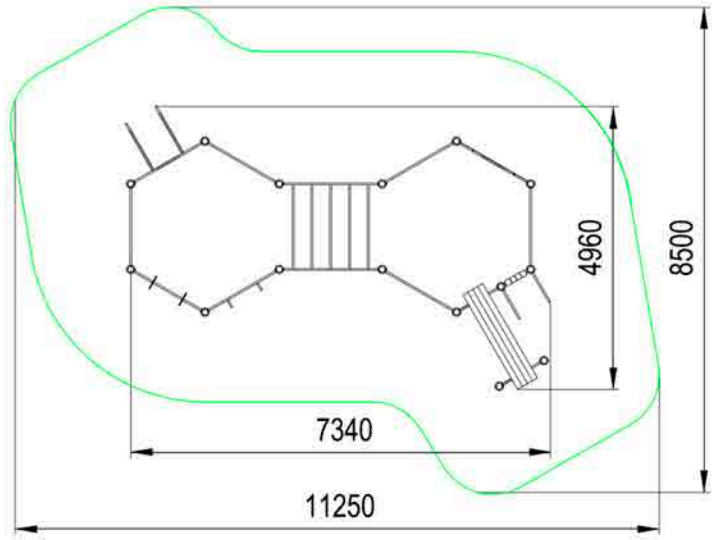

Общая высота 2600 мм

Площадь зоны безопасности 67,7 м2

брусья, гимнастические кольца, стойка

Универсальный комплекс для WORKOUT W 3.16
7340x4960x2600

Общая высота 1100 мм
Площадь зоны безопасности
16,5 м2

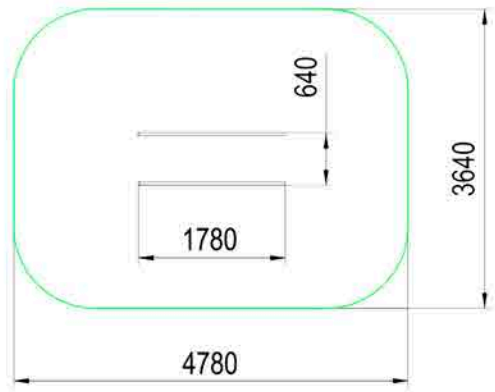

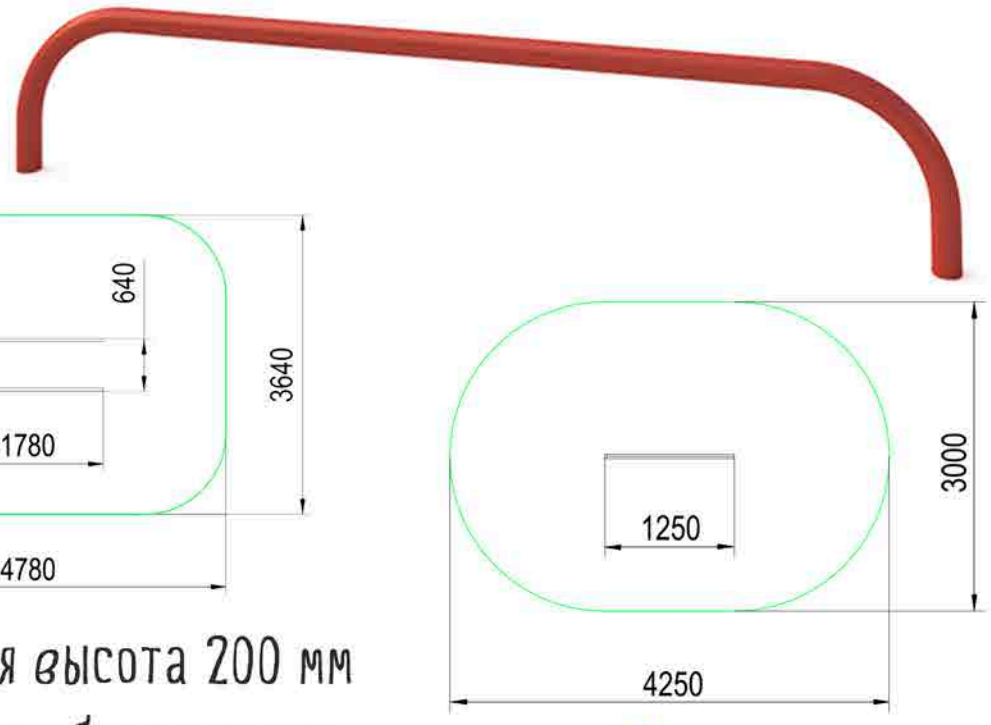

Общая высота 200 мм
Площадь зоны безопасности
10,8 м2

Брусья малые W 4.01
1780x640x1100

Упор для отжиманий W 4.02
1250x50x200

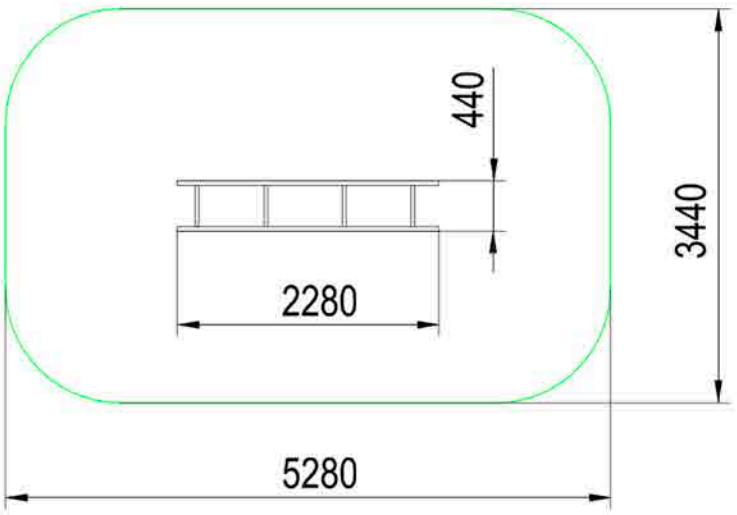

Общая высота 500 мм
Площадь зоны безопасности
17,3 м2

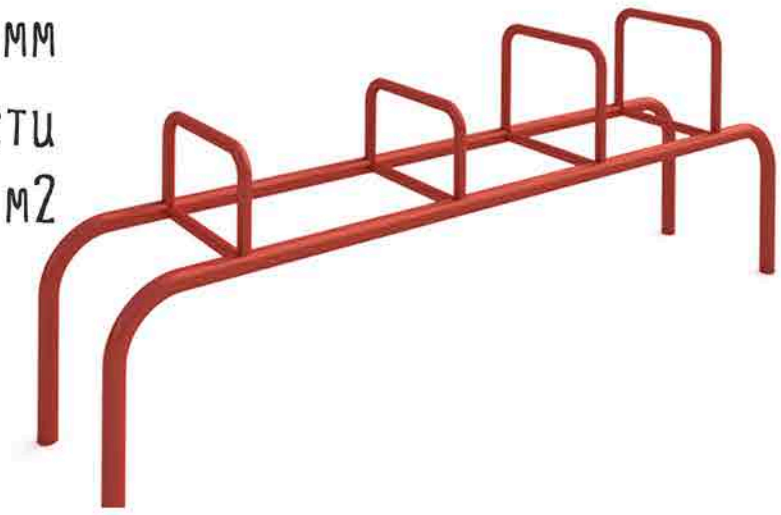

Упоры разноуровневые W 4.03
2280x440x500

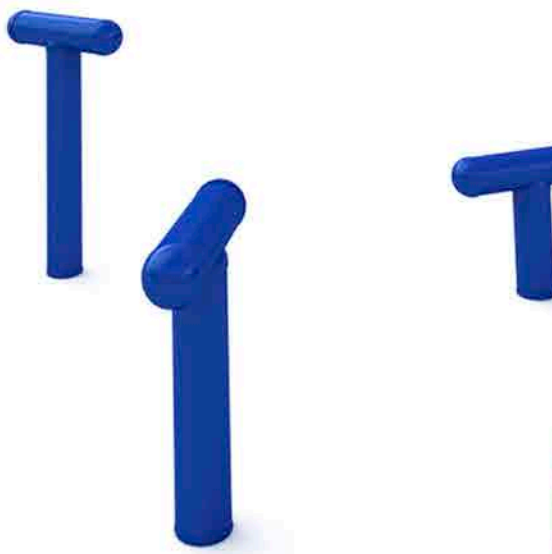

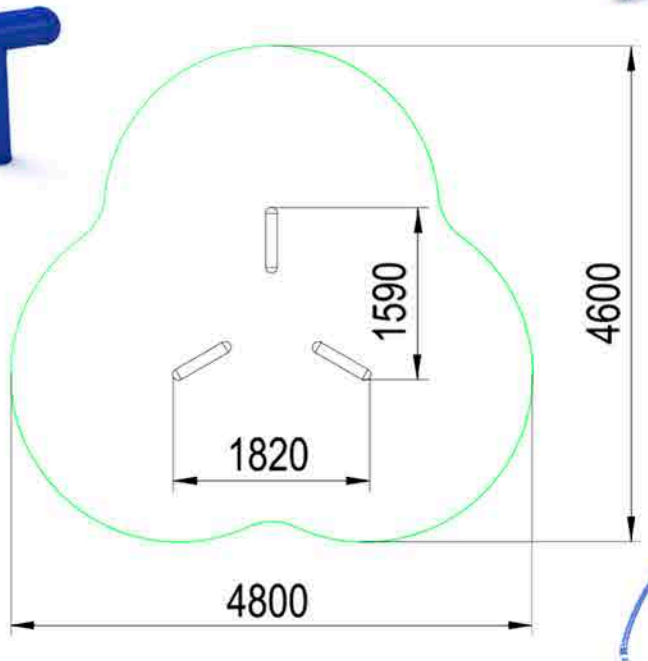

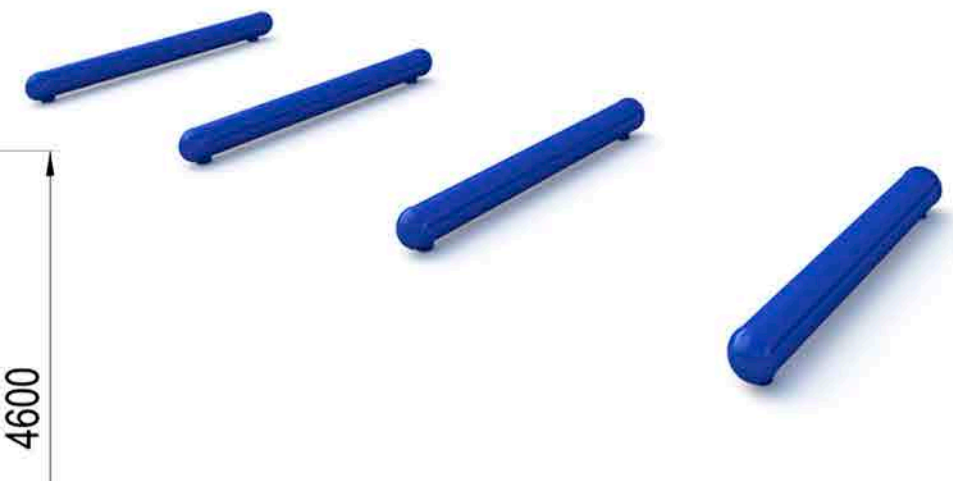

Общая высота 800 мм
Площадь зоны безопасности
16,5 м2

Общая высота 108 мм
Площадь зоны безопасности
24,8 м2

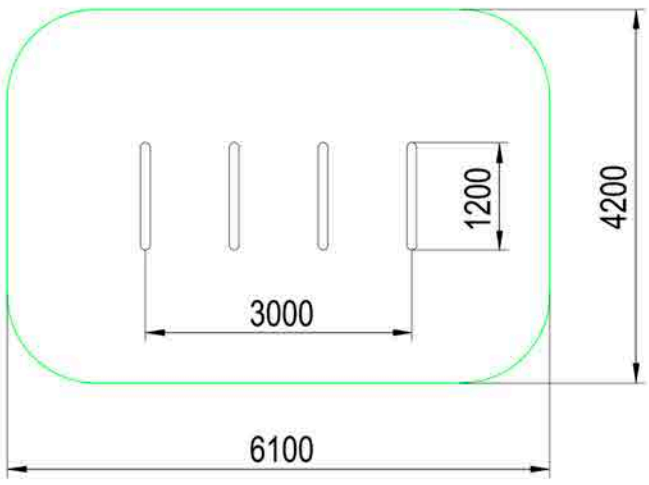

Упоры для отжиманий разноуровневые W 4.05
1820x1590x400/600/800

Упоры для отжиманий W 4.06
3000x1200x108

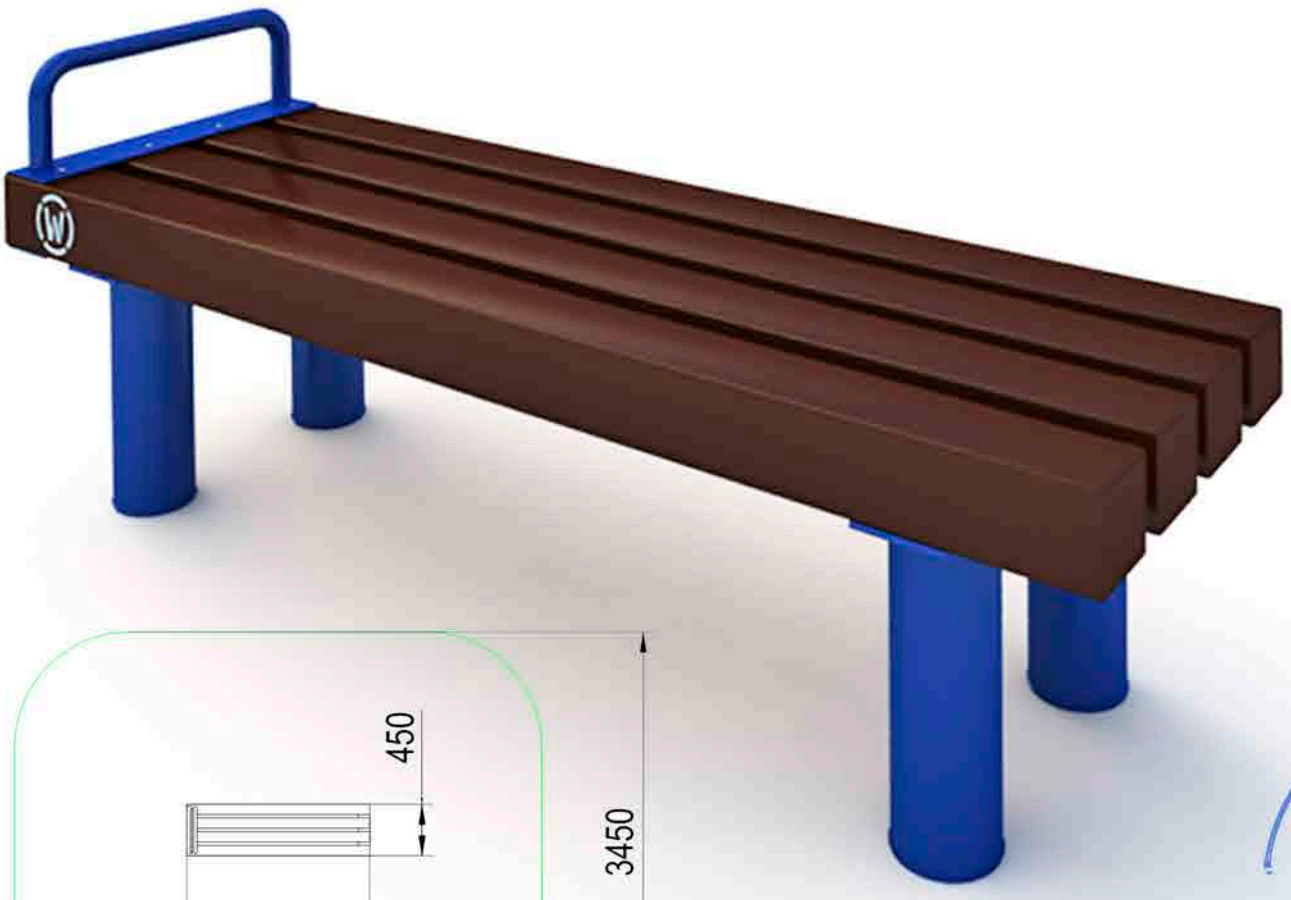

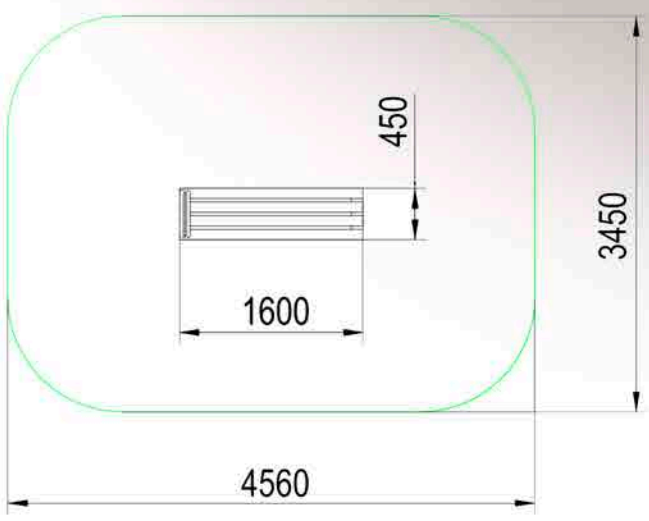

Общая высота 1300 мм

Площадь зоны безопасности
7,3 м2

покрытые порошковыми красками металлические элементы, оцинкованный крепеж

Общая высота 500 мм

Площадь зоны безопасности
15 м2

Лавка для пресса W 4.04
1600x450x500

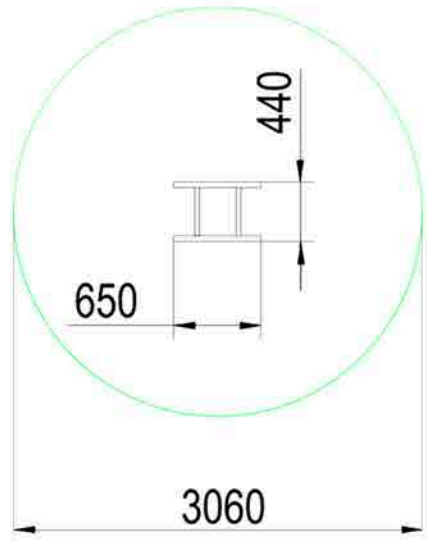

Гимнастический конь W 4.07
650x440x1300

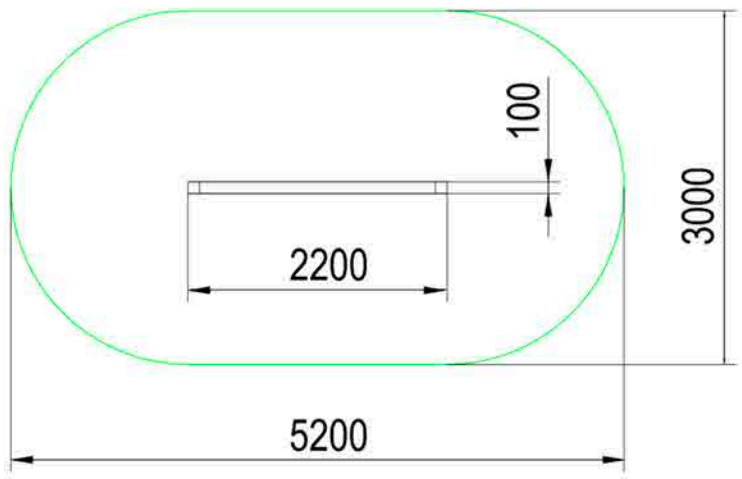

Общая высота 2000 мм

Площадь зоны безопасности
13,6 м2

Барьер - стена для развития мышц ног и рук. Можно использовать как элемент полосы препятствий для военно-спортивной подготовки

Барьер W 4.08
2200x100x2000

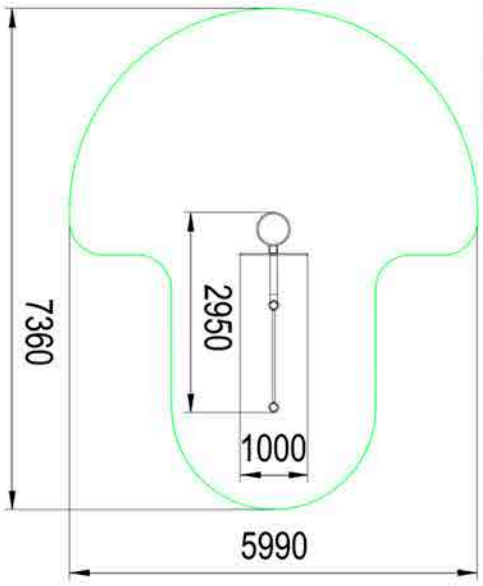

Общая высота 3000 мм

Площадь зоны безопасности
28,1 м2

Площадь зоны безопасности
42,4 м2

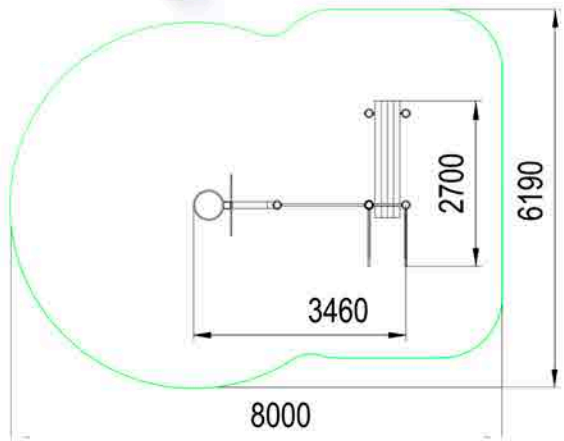

Турник с баскетбольной стойкой W 6.01
2950x1000x3000

Турник с баскетбольной стойкой, брусьями и лавкой W 6.02
3460x2700x3000

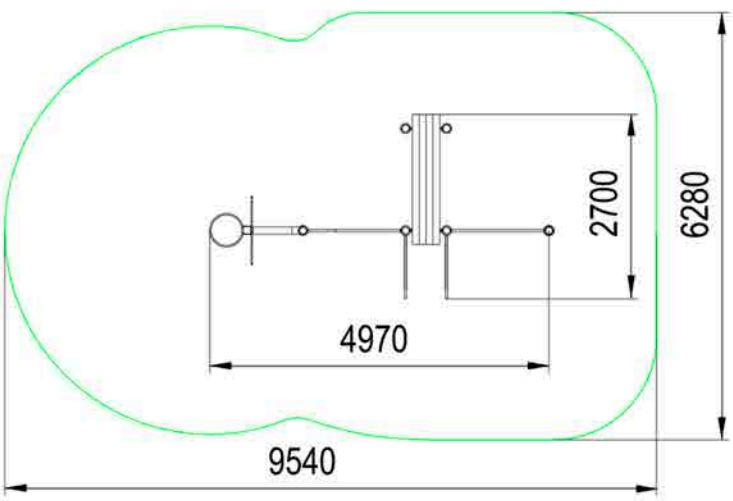

Общая высота 3000 мм

Площадь зоны безопасности
58,8 м2

Универсальный спортивно - игровой комплекс для WORKOUT W 6.04
7460x3000x3000

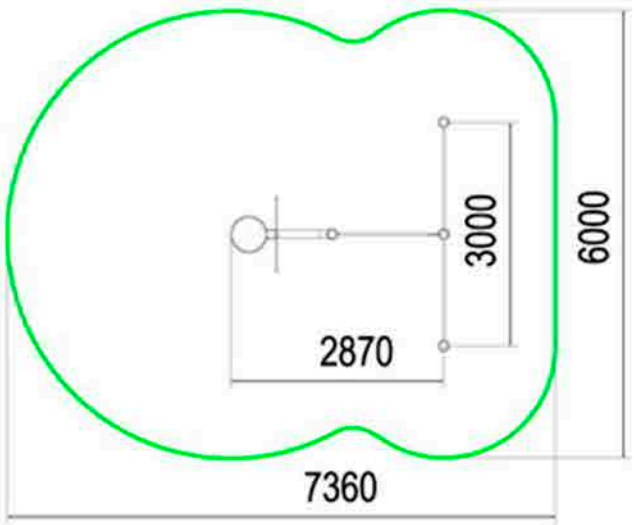

Площадь зоны безопасности
53,2 м2

Общая высота 3000 мм

Площадь зоны безопасности
58,8 м2

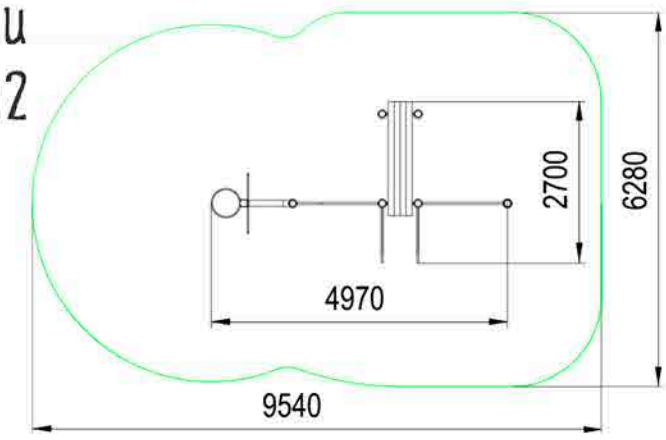

Универсальный спортивно - игровой комплекс для WORKOUT W 6.03
7460x3000x3000

Универсальный спортивно - игровой комплекс для WORKOUT W 6.05
4970x2700x3000

Общая высота 3000 мм

Площадь зоны безопасности
58,6 м2

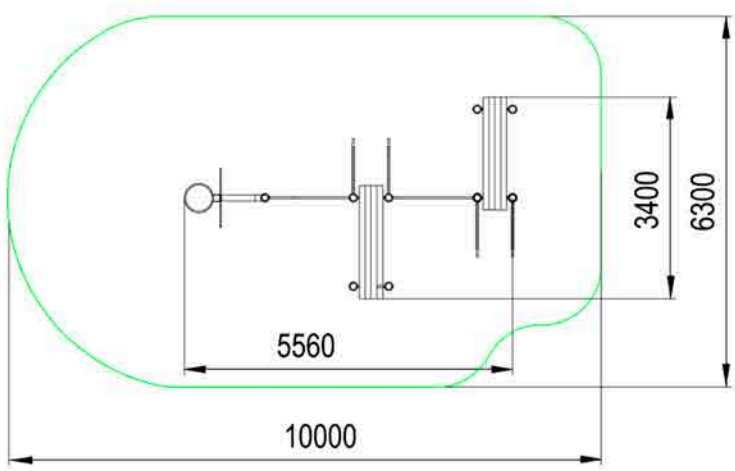

V баскетбольная стойка

Универсальный спортивно - игровой комплекс для WORKOUT W 6.08
5560x3400x3000

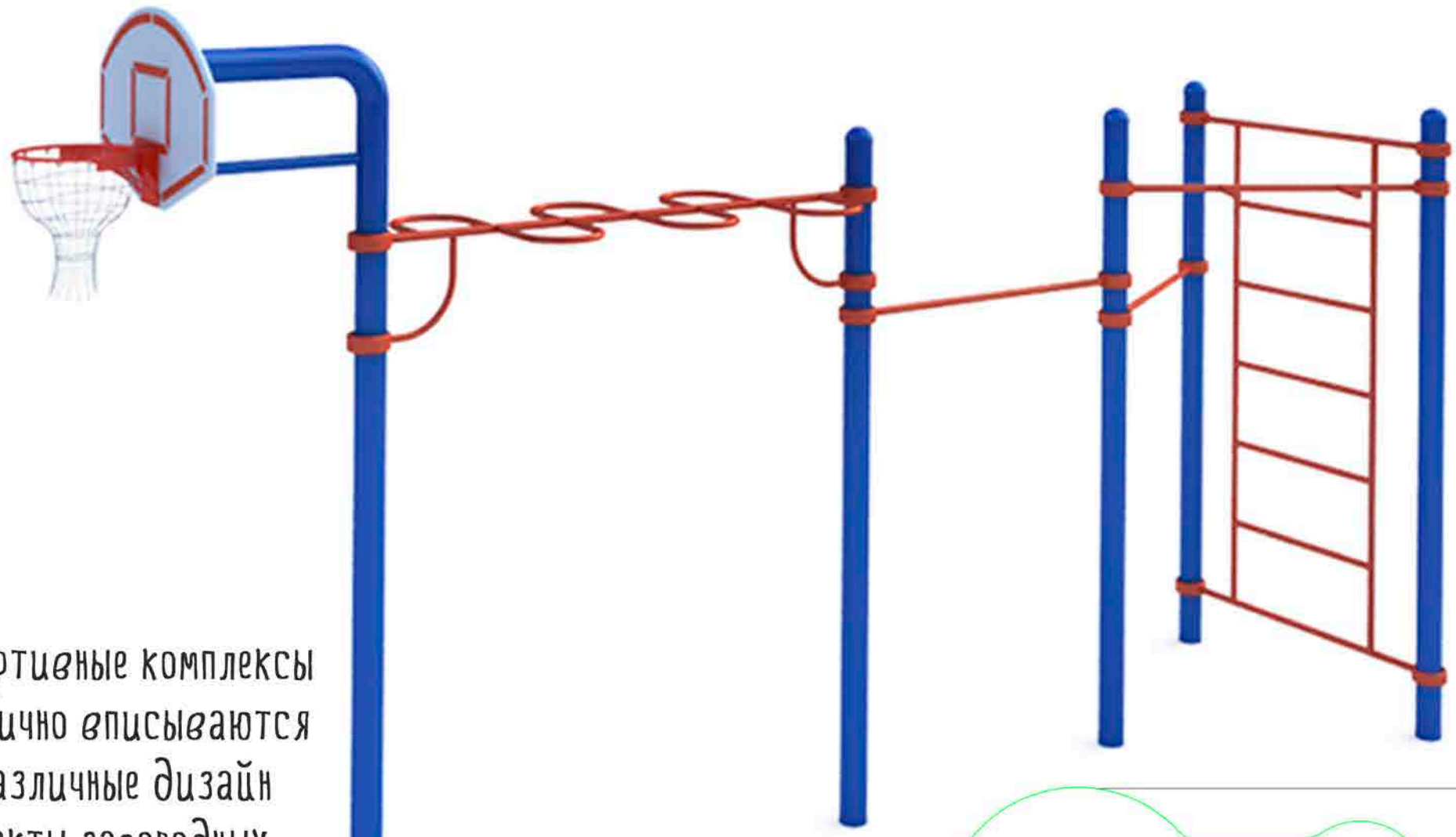

- спортивные комплексы отлично вписываются в различные дизайн проекты загородных домов, дач, школ, дворовых территорий, площадок Воркаут

Общая высота 3000 мм

Площадь зоны безопасности 47,1 м2

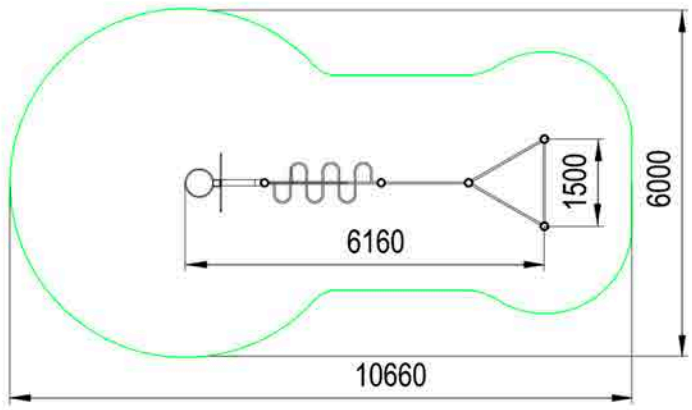

Универсальный спортивно - игровой комплекс для WORKOUT W 6.06
6160x1500x3000

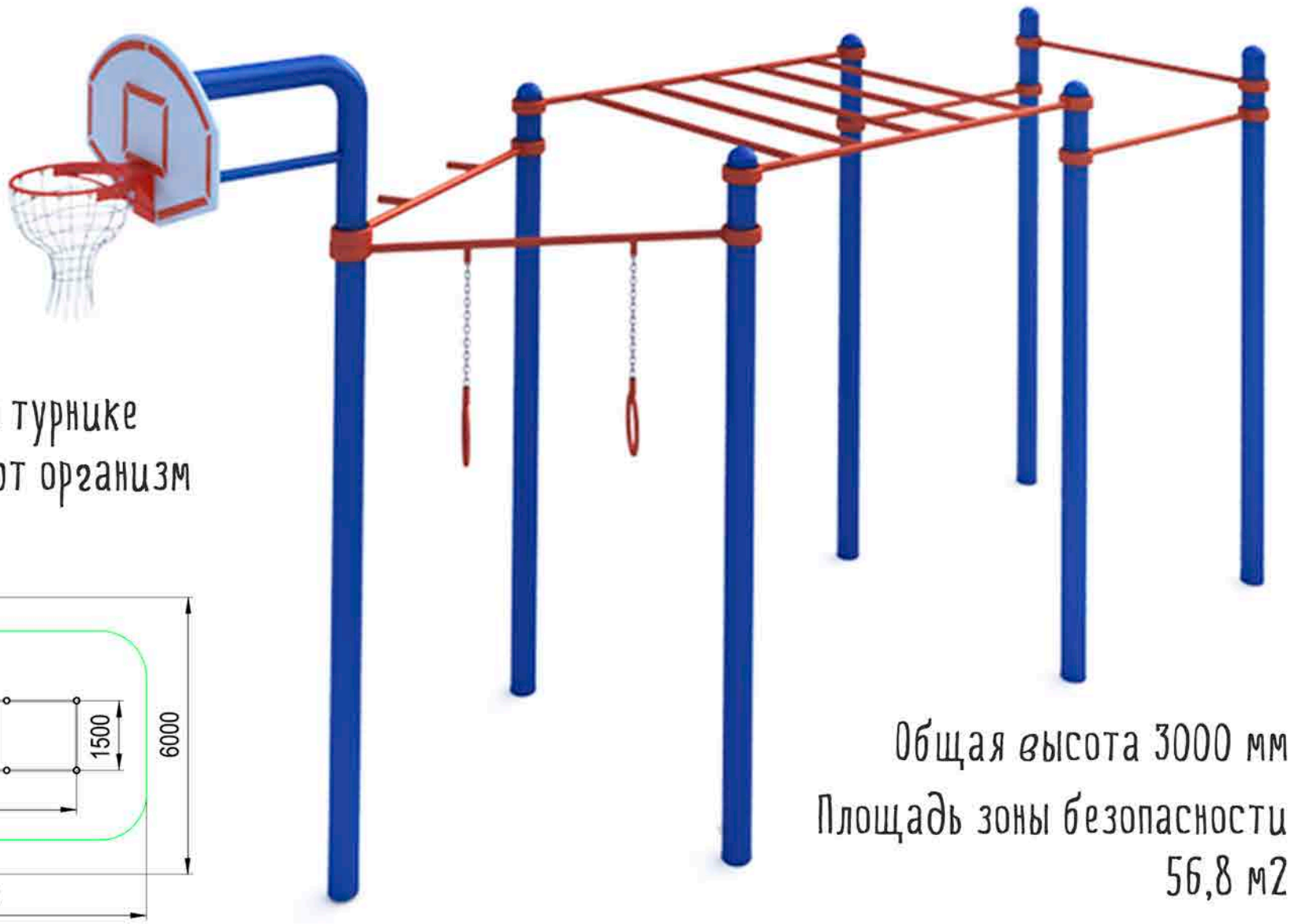

- упражнения на турнике оздаравливают организм

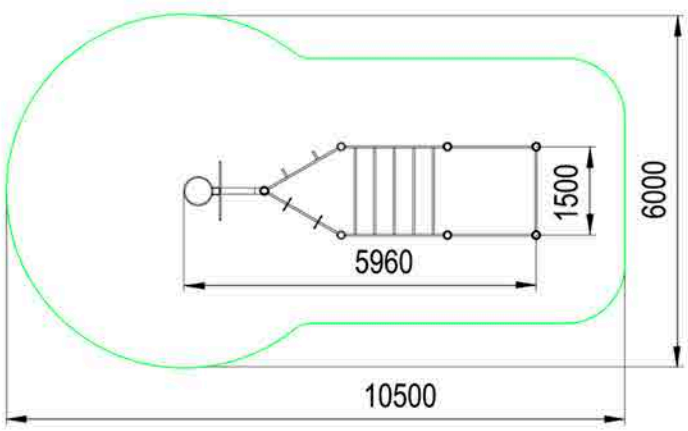

Общая высота 3000 мм

Площадь зоны безопасности 56,8 м2

Универсальный спортивно - игровой комплекс для WORKOUT W 6.07
5560x3400x3000

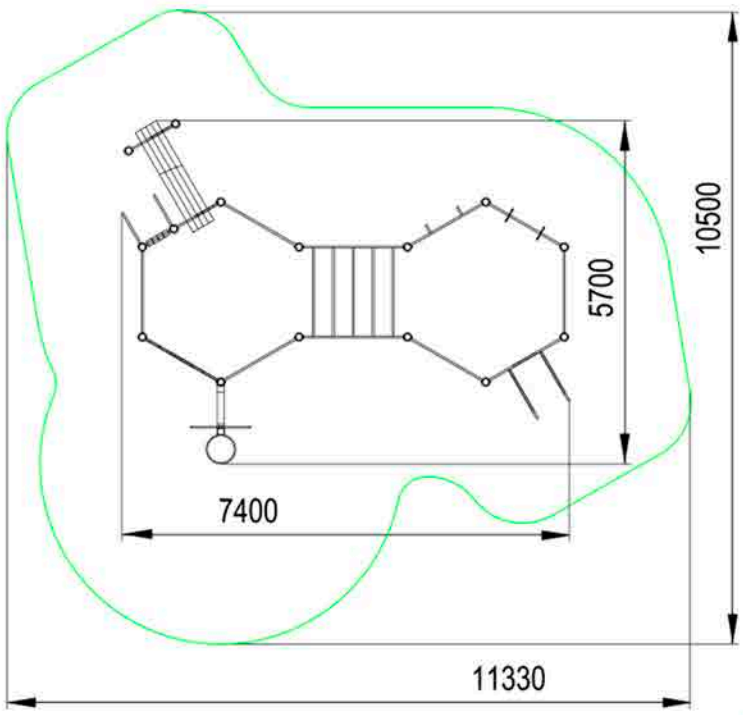

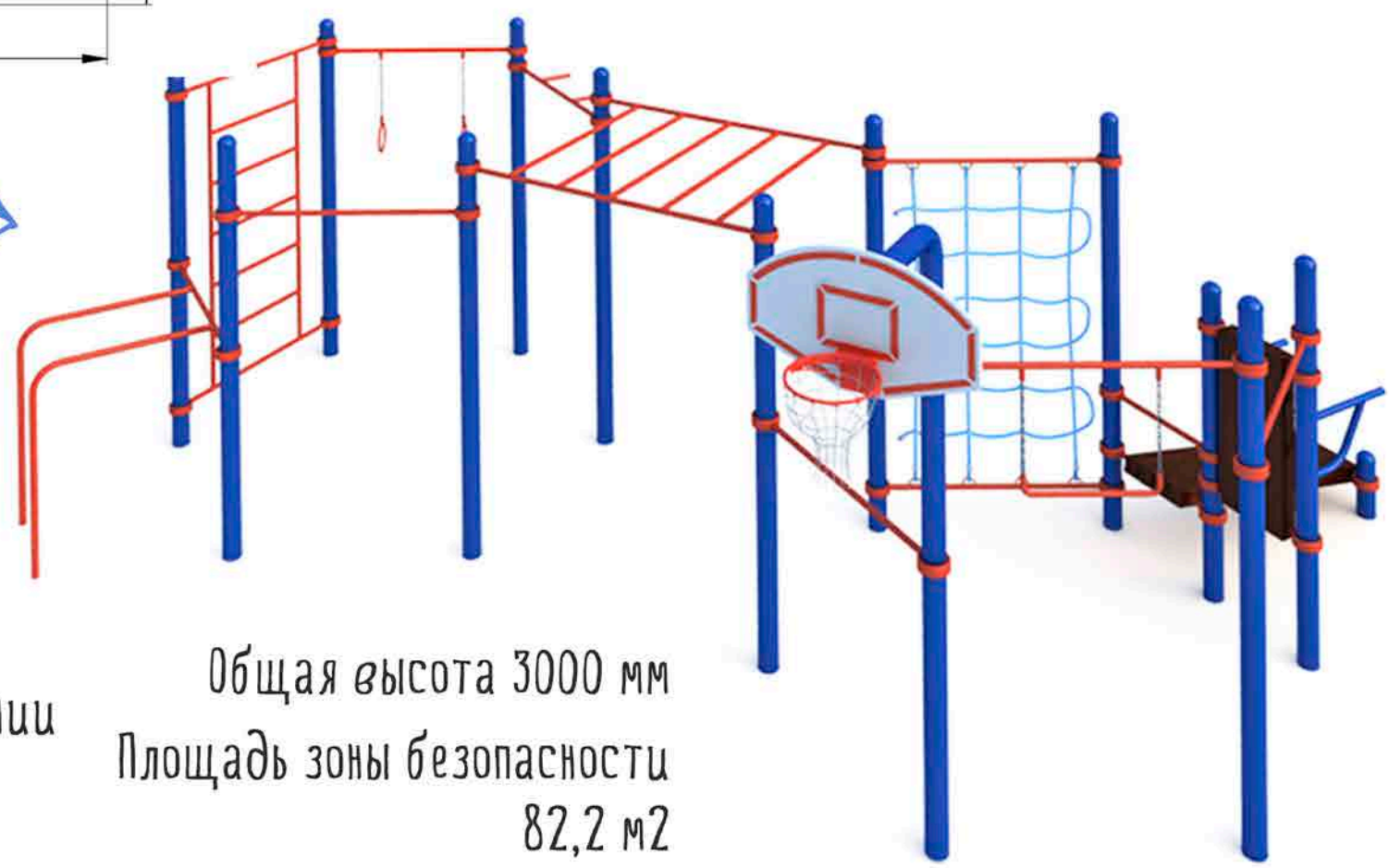

уличные тренажеры
отлично подойдут для
всех возрастных групп,
для людей,
желающих жить в гармонии
со своим телом

Общая высота 3000 мм
Площадь зоны безопасности
82,2 м2

Универсальный спортивно - игровой комплекс для WORKOUT W 6.08
5560x3400x3000

Общая высота 3000 мм

Площадь зоны безопасности 69,1 м2

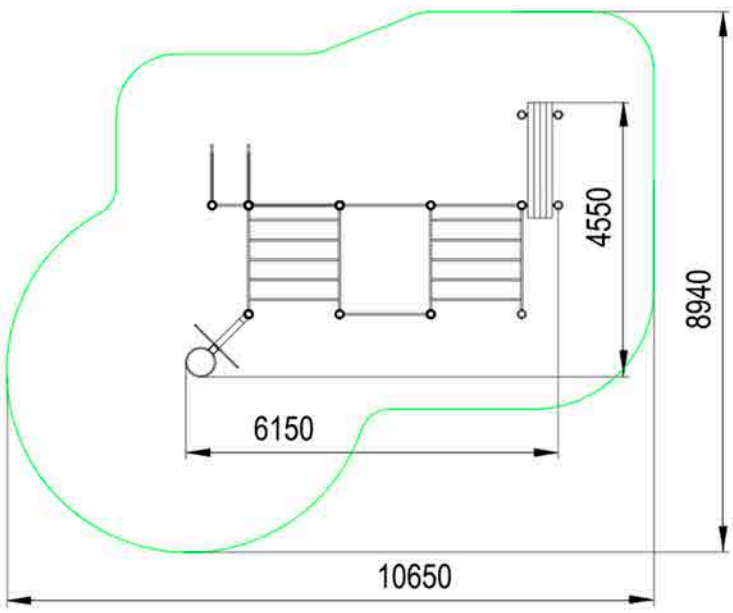

Универсальный спортивно - игровой комплекс для WORKOUT W 6.09
6150x4550x3000

Для любителей баскетбола

2 в 1

Для любителей футбола

Турник, рукоходы,
гимнастические кольца,
баскетбольная стойка,
лавка для упражнений на пресс,
шведские стенки,
брусья

Миниворота с баскетбольной стойкой W 6.10
2770x2350x3000

Трибуны

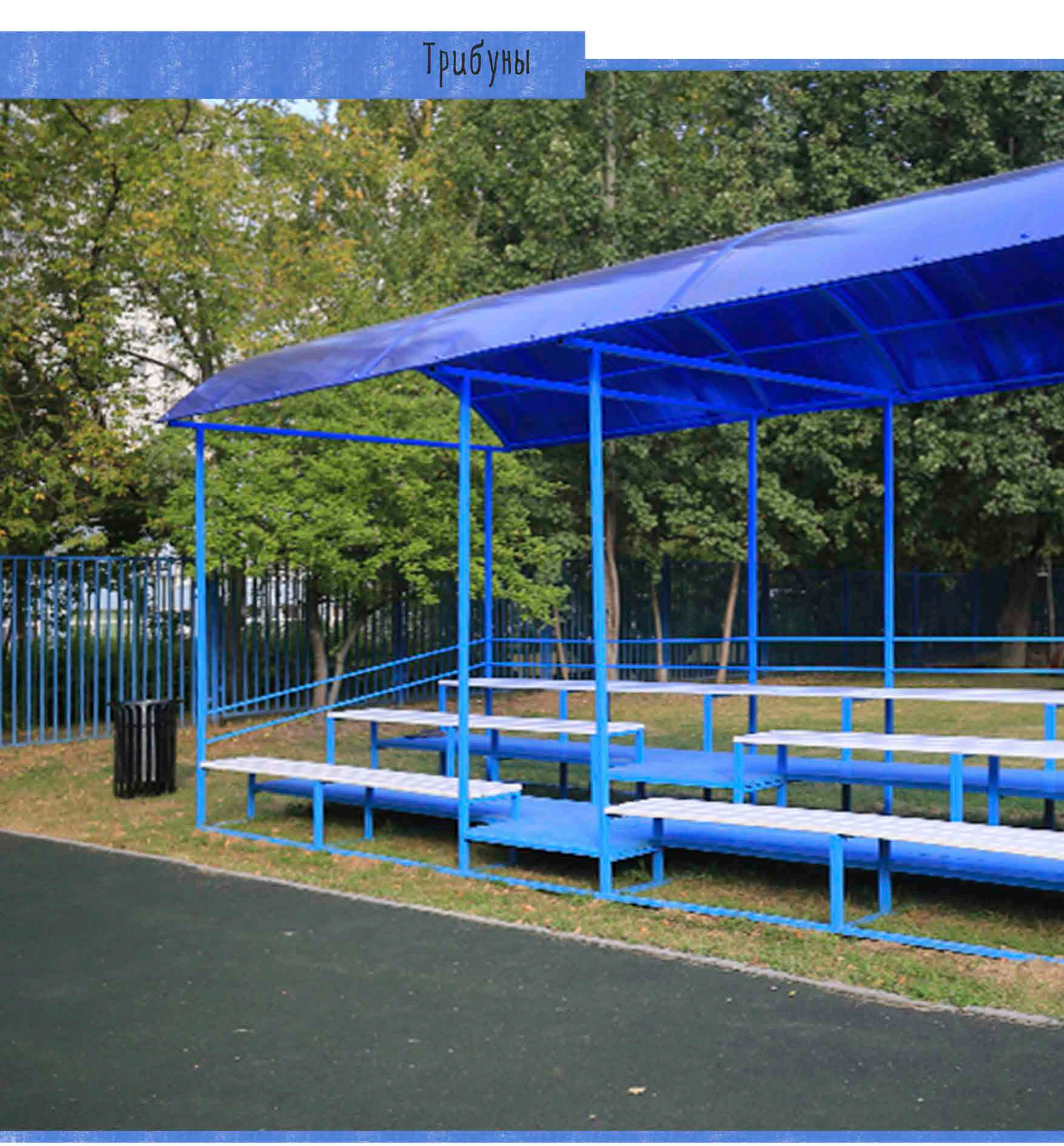

ПО «Империал» предлагает различные виды трибун для зрителей.

- приобретая трибуны у нашей компании, Вы получаете высококачественный продукт, который полностью соответствует всем действующим нормам и стандартам качества и безопасности.

для всех возрастов

Трибуна Т 1.05
Общая высота, (мм): 3100

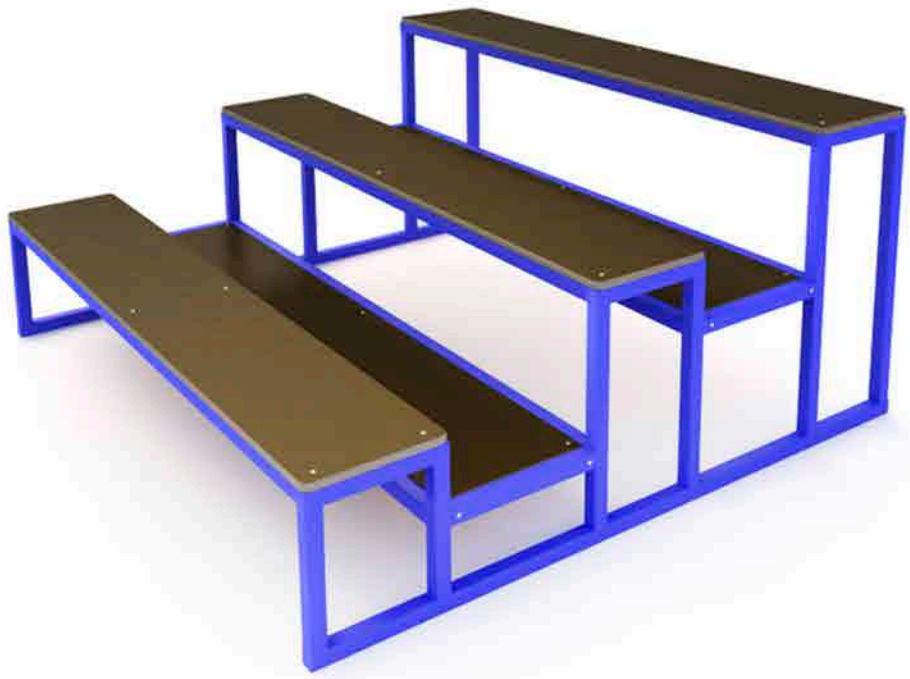

Трибуна Т 1.01
Общая высота, (мм): 1000

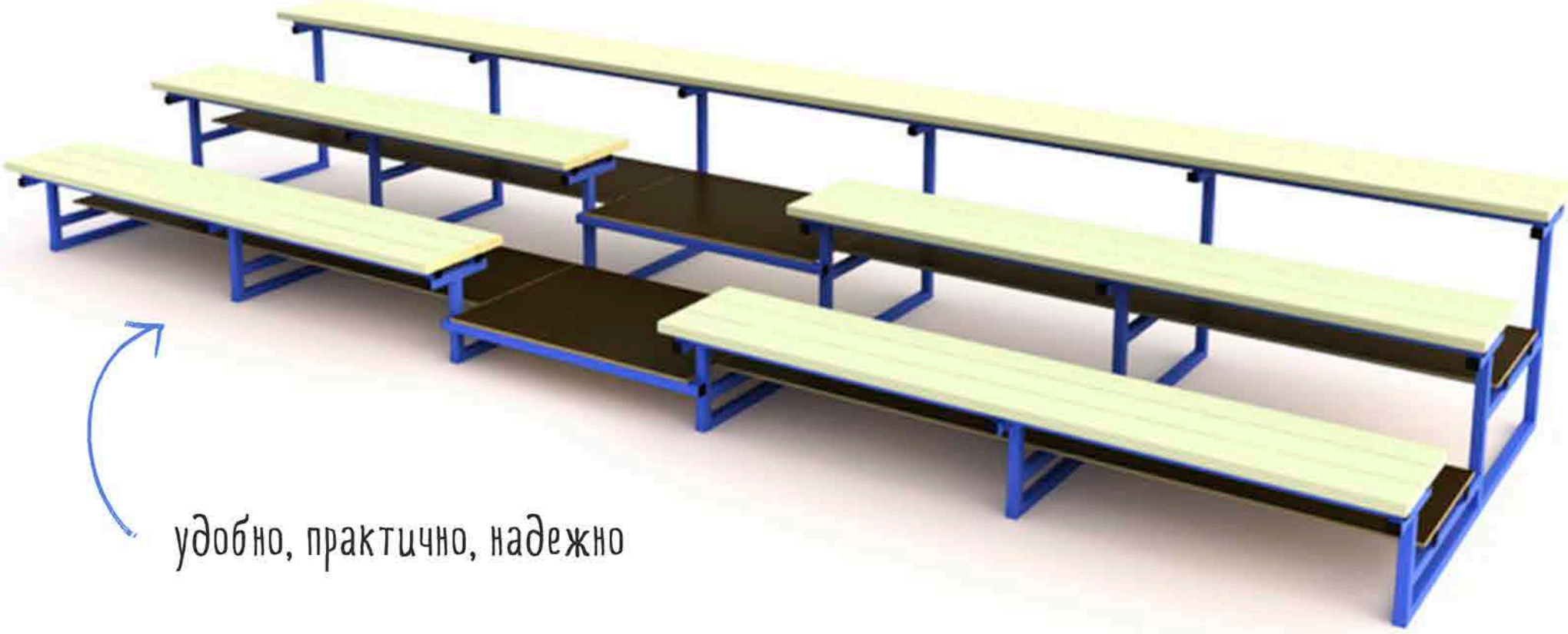

Трибуна Т 1.03
Общая высота, (мм): 1400

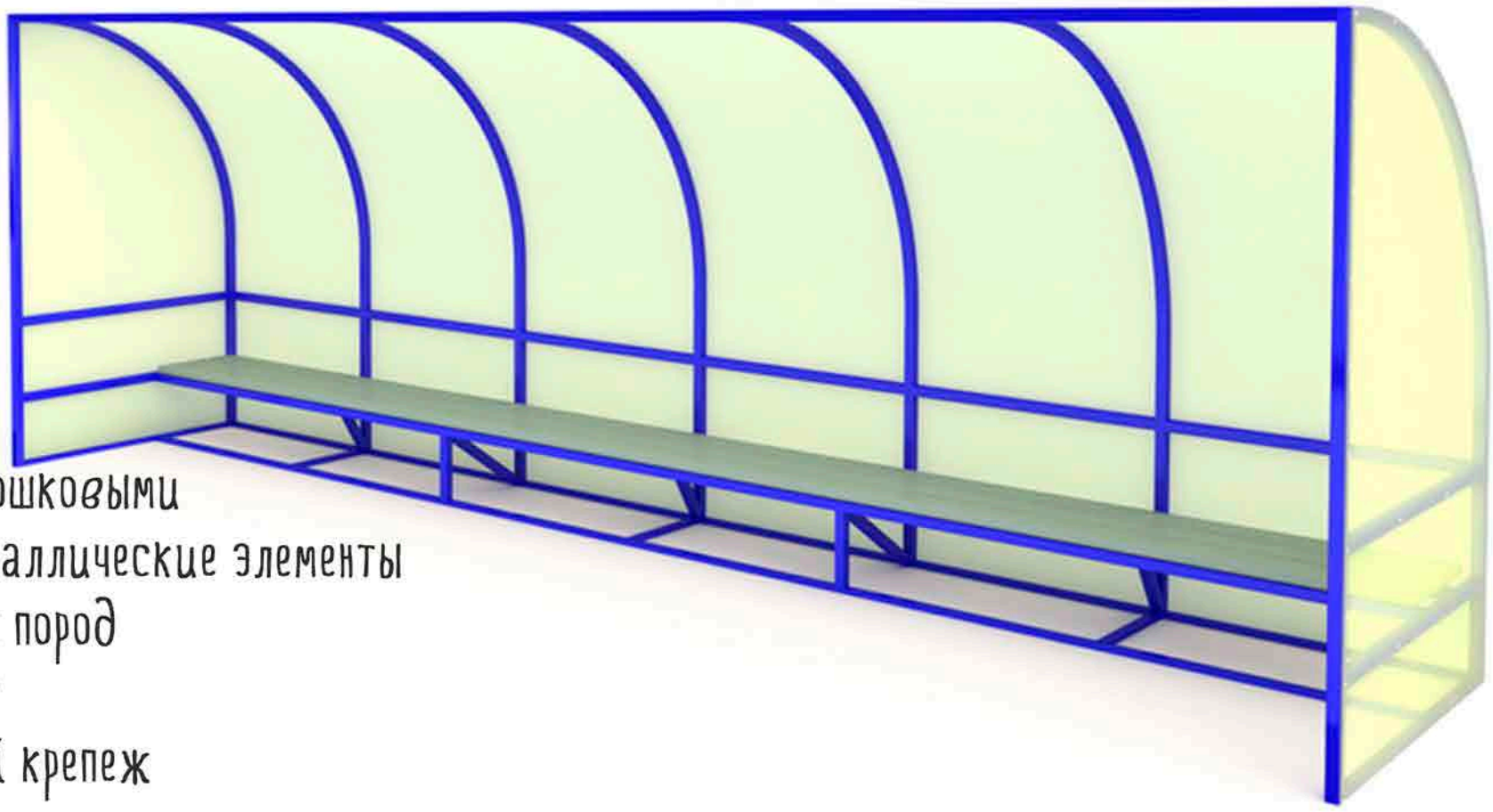

Материалы:
покрытые порошковыми
красками металлические элементы
брус хвойных пород
поликарбонат
оцинкованный крепеж

Трибуна Т 1.02
Общая высота, (мм): 2100

навес защитит зрителей от осадков,
ничто не будет отвлекать от просмотра спортивных мероприятий

Трибуна Т 1.04
Общая высота, (мм): 3300

сидения выполнены в минималистичном стиле
удобно и практично

Трибуна Т 1.06
Общая высота, (мм): 1800

двухрядная трибуна
предназначена для большого количества
зрителей, болельщиков

Трибуна Т 1.07
Общая высота, (мм): 1800

навес
из поликарбоната

- трехрядная трибуна с навесом
- комфортные условия для всех зрителей

Трибуна Т 1.08
Общая высота, (мм): 3800

Малые формы

- Арки
- Велопарковки
- Стенды
- Урны и контейнерные площадки
- Цветники
- Площадки для выгула собак

Малые формы придадут площадке законченный вид, привлечет посетителей благодаря функциональности и уюту

арки

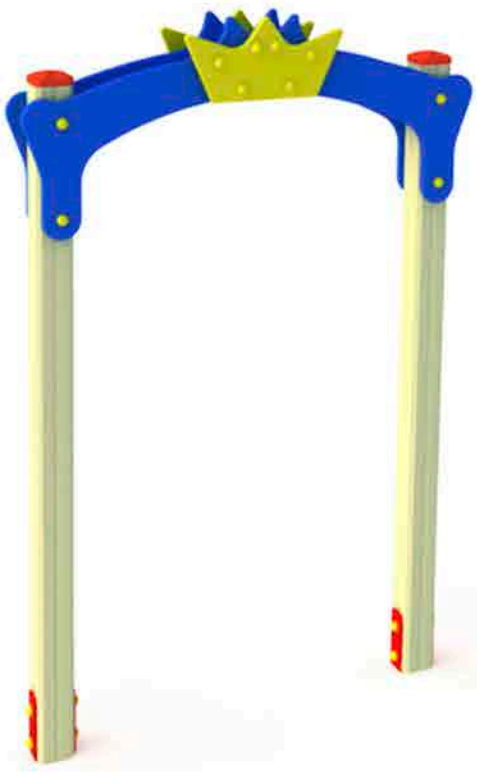

Арка 1.4

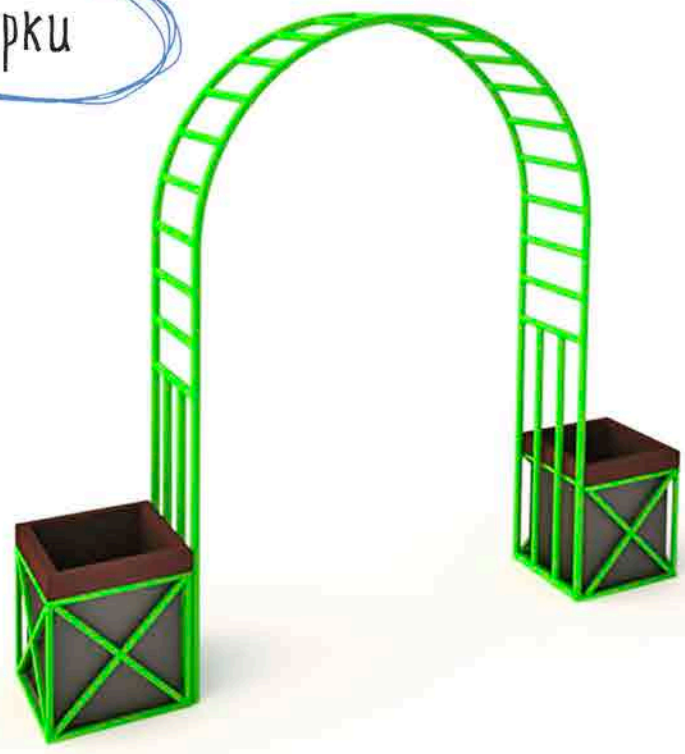

Арка 1.5

Арка 1.6

Велопарковки

Велопарковка ВЕЛО 1.01
3500x550x350

Велопарковка ВЕЛО 1.04
3500x50x800

оптимизируют пространство

Велопарковка ВЕЛО 1.05
1700x800x800

Велопарковка ВЕЛО 1.08
300x100x800

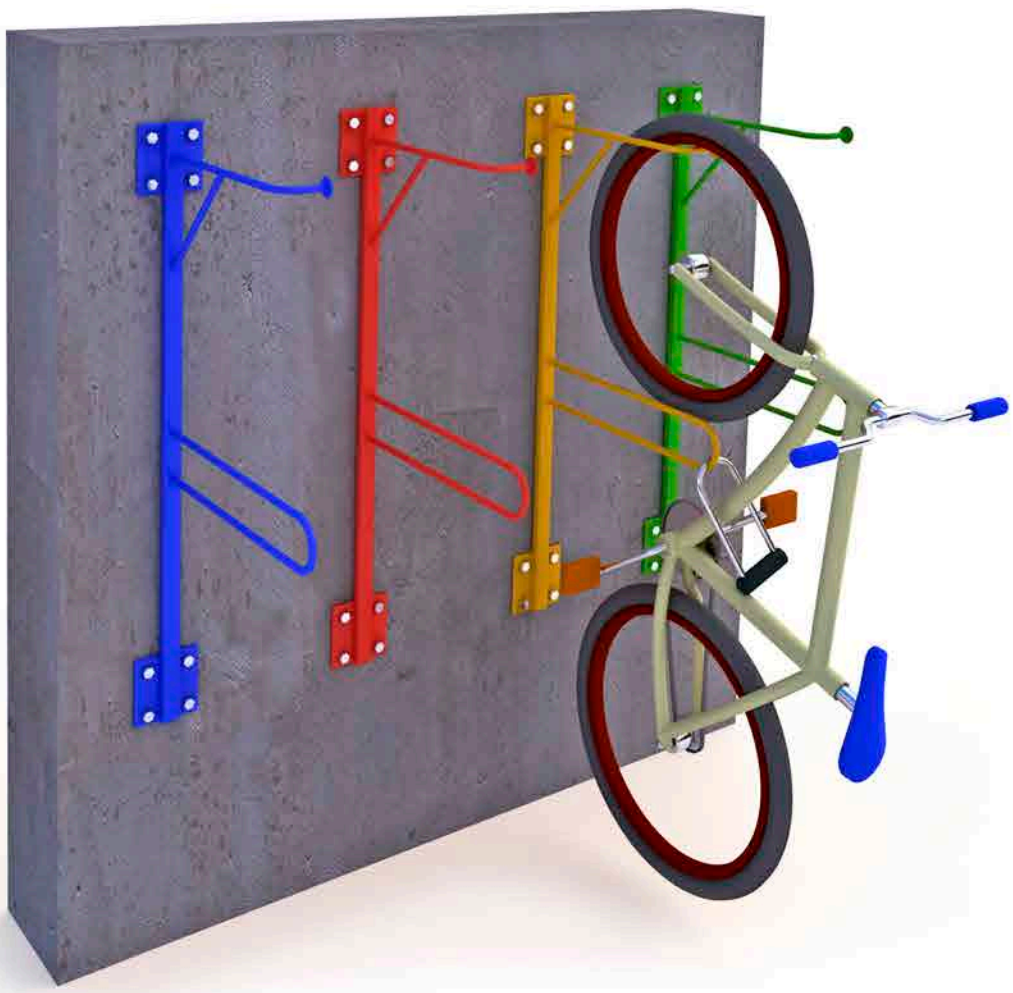

Велопарковка ВЕЛО 1.09
600x180x1300

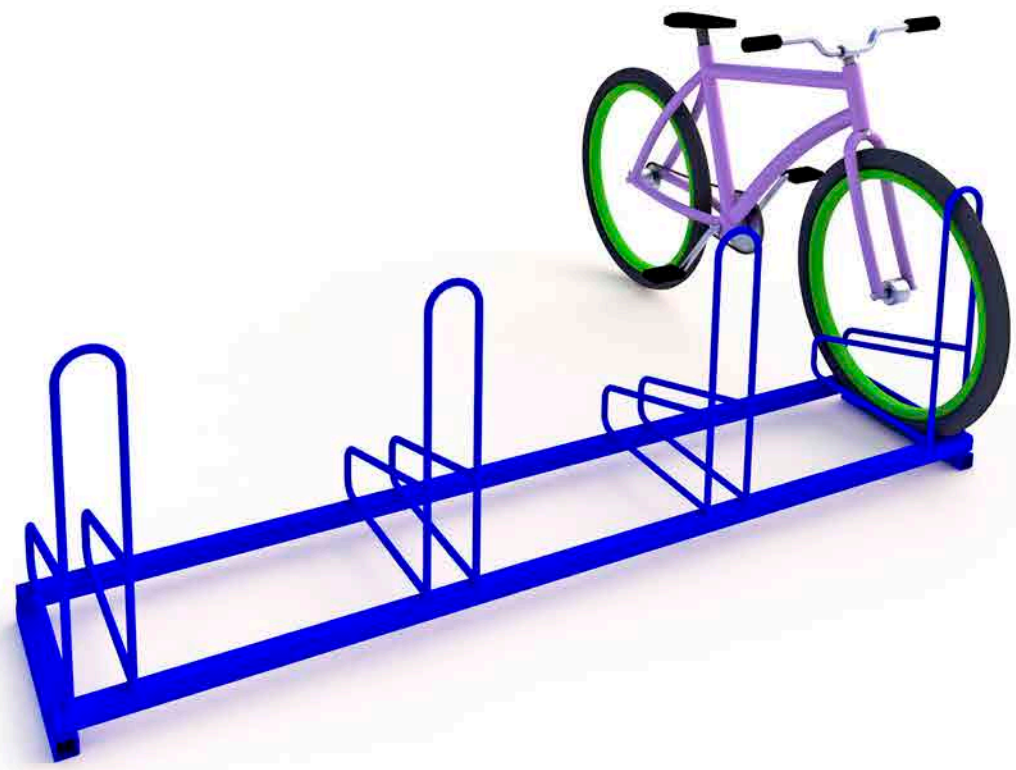

Велопарковка ВЕЛО 1.10
2050x450x350

оптимальные варианты для организации пространства парковочных мест

Стенд 1.2
1200x50x2300

Мусорный контейнер МК 1.1
1270x860x1180

на два контейнера

Навес для мусорных баков МФ 1.45
4000x2000x2250

Велопарковка ВЕЛО 1.01
3500x550x350

Навес для мусорных баков МФ 1.45.4
8000x2000x2250

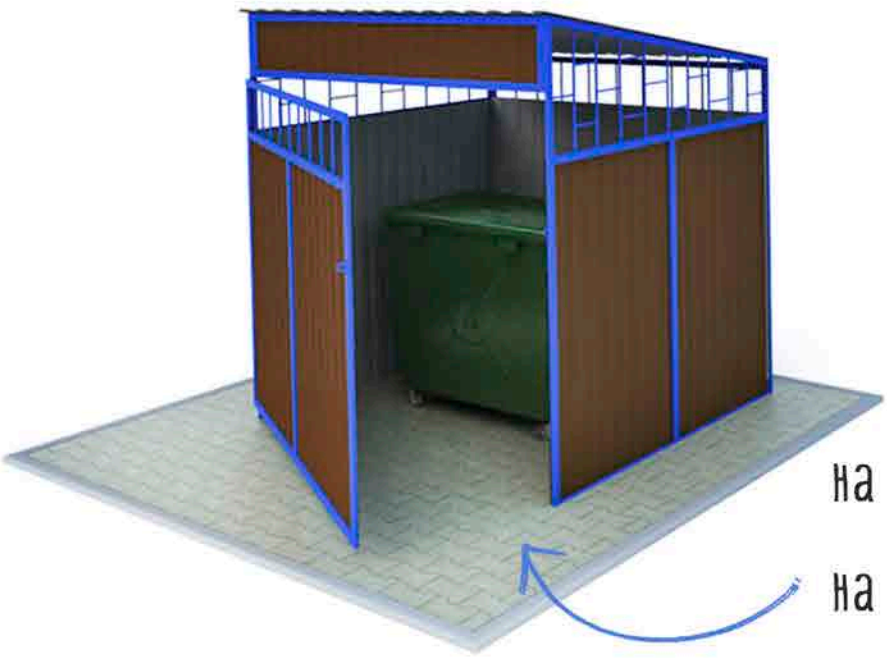

на 4 контейнера

на 1 контейнер

Навес для мусорных баков МФ 1.45.1
2000x2000x2250

Навес для мусорных баков МФ 1.45.6
6000x2000x2250

Навес для мусорных баков МФ 1.45.5
4000x2000x2250

Урна металлическая У 1.1
280x330x950

Урна металлическая с пепельницей У 1.5
280x330x970

Цветочница малая Ц 1.1

Цветочница малая Ц 1.3

ДС 1.01
1300x60x2000

площадки
для выгула собак

ДС 1.02
9100x1000x1000

площадки - это идеальное место
для общения и социализации собак

Материалы:
влагостойкая ламинированная ФСФ фанера
покрытые порошковыми красками
металлические элементы
оцинкованный крепеж

ДС 1.02
9100x1000x1000

ДС 1.04
3000x700x700

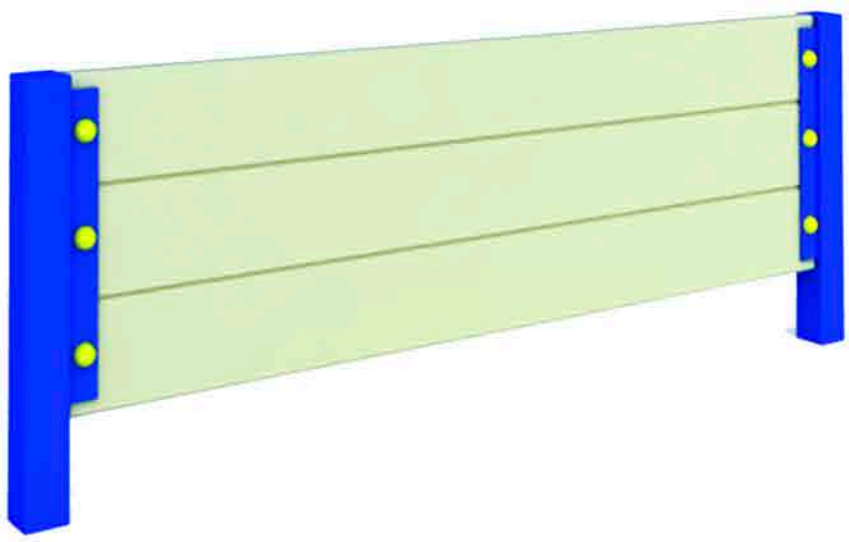

ДС 1.10
1500x60x500

ДС 1.05
5020x900x2980

ДС 1.13
1500x60x1800

ДС 1.06
3422x200x1000

ДС 1.08
3450x500x1000

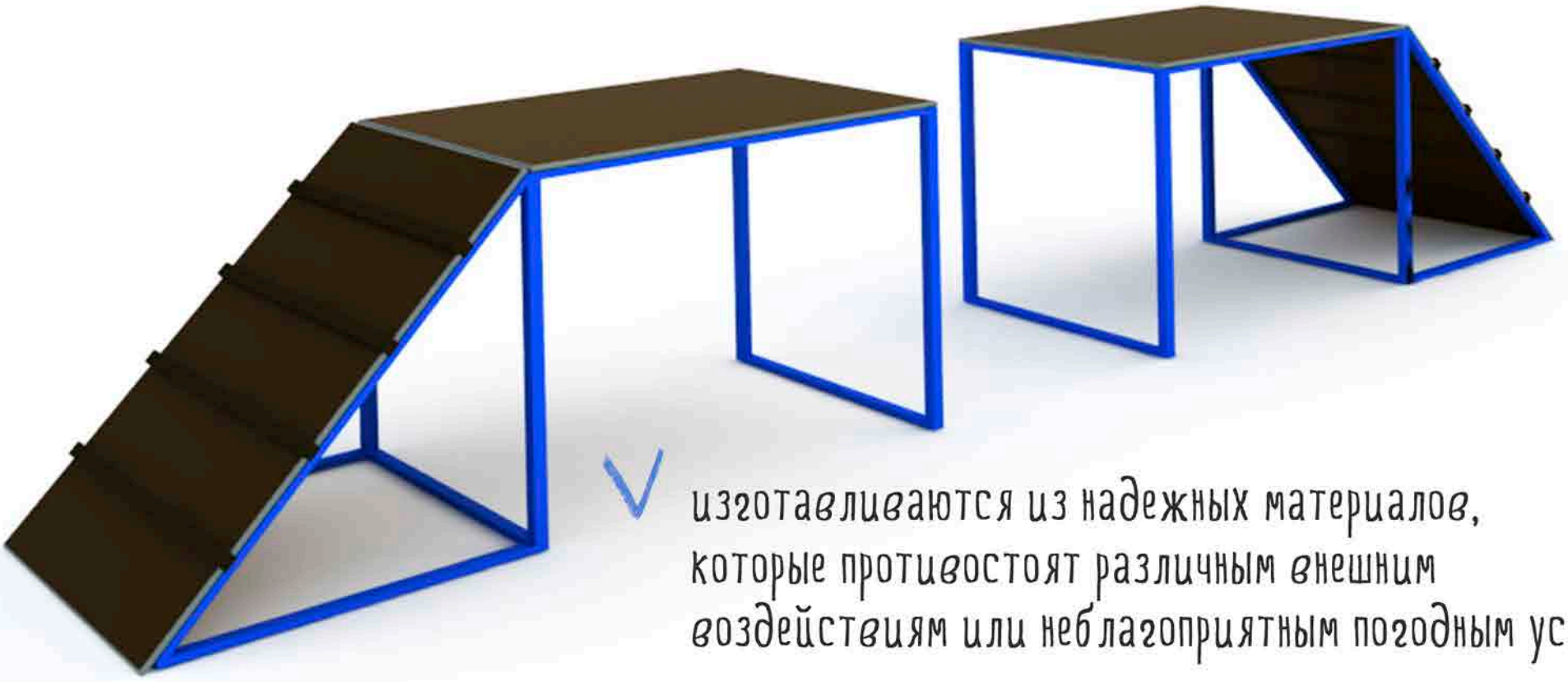

изготавливаются из надежных материалов,
которые противостоят различным внешним
воздействиям или неблагоприятным погодным условиям

ДС 1.07
6000x500x1000

площадки
для выгула собак

ДС 1.12
1500x60x1400

ДС 1.14
820x530x1900

новинка!

ДС 1.11
1500x60x1000

ДС 1.16
Общая высота, (мм): 2640

Скамейки и парковые диваны

- Диваны парковые
- Скамейки парковые
- Столы

Скамейки - обязательный атрибут юбого парка, поэтому к выбору парковых скамеек нужно подойти особенно серьезно.

Парковые скамейки полностью отвечают требованиям к организации полноценного функционального паркового пространства.

Д 1.02
1700x600x850

Д 1.03
1700x600x850

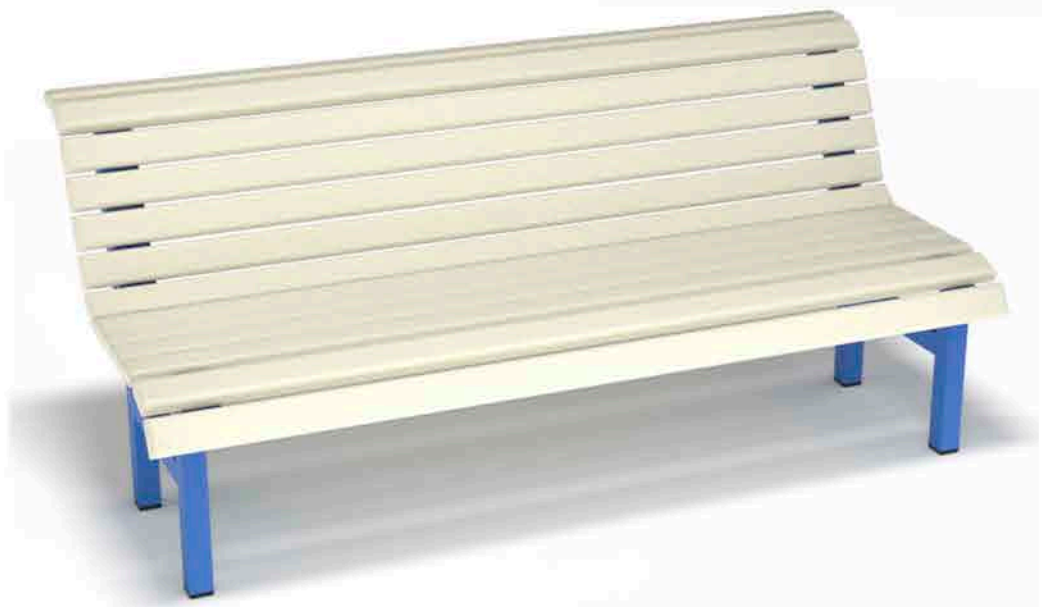

Д 1.04
1800x930x850

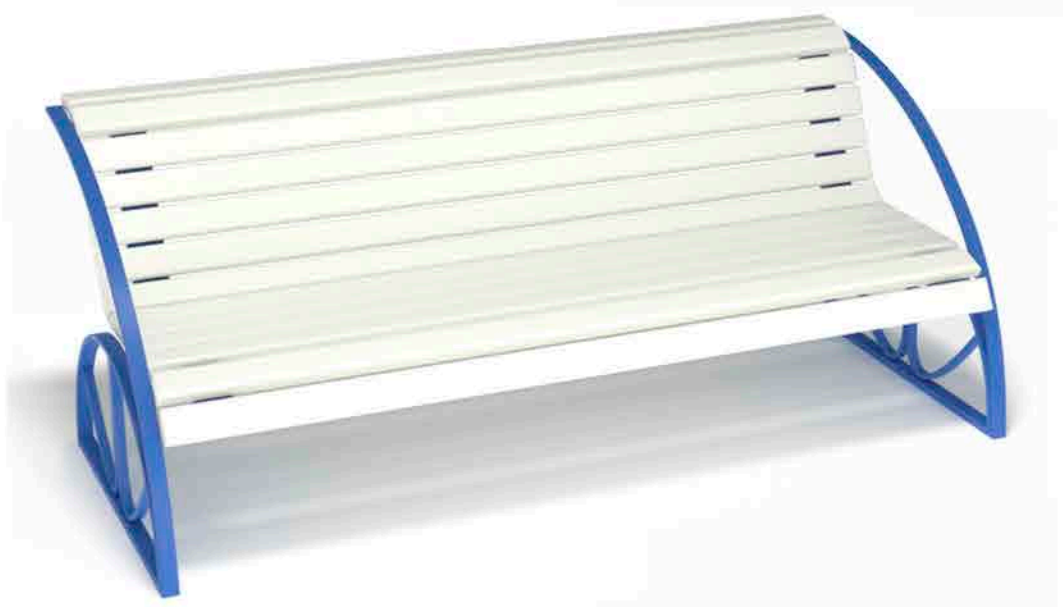

Д 1.12
2060x760x800

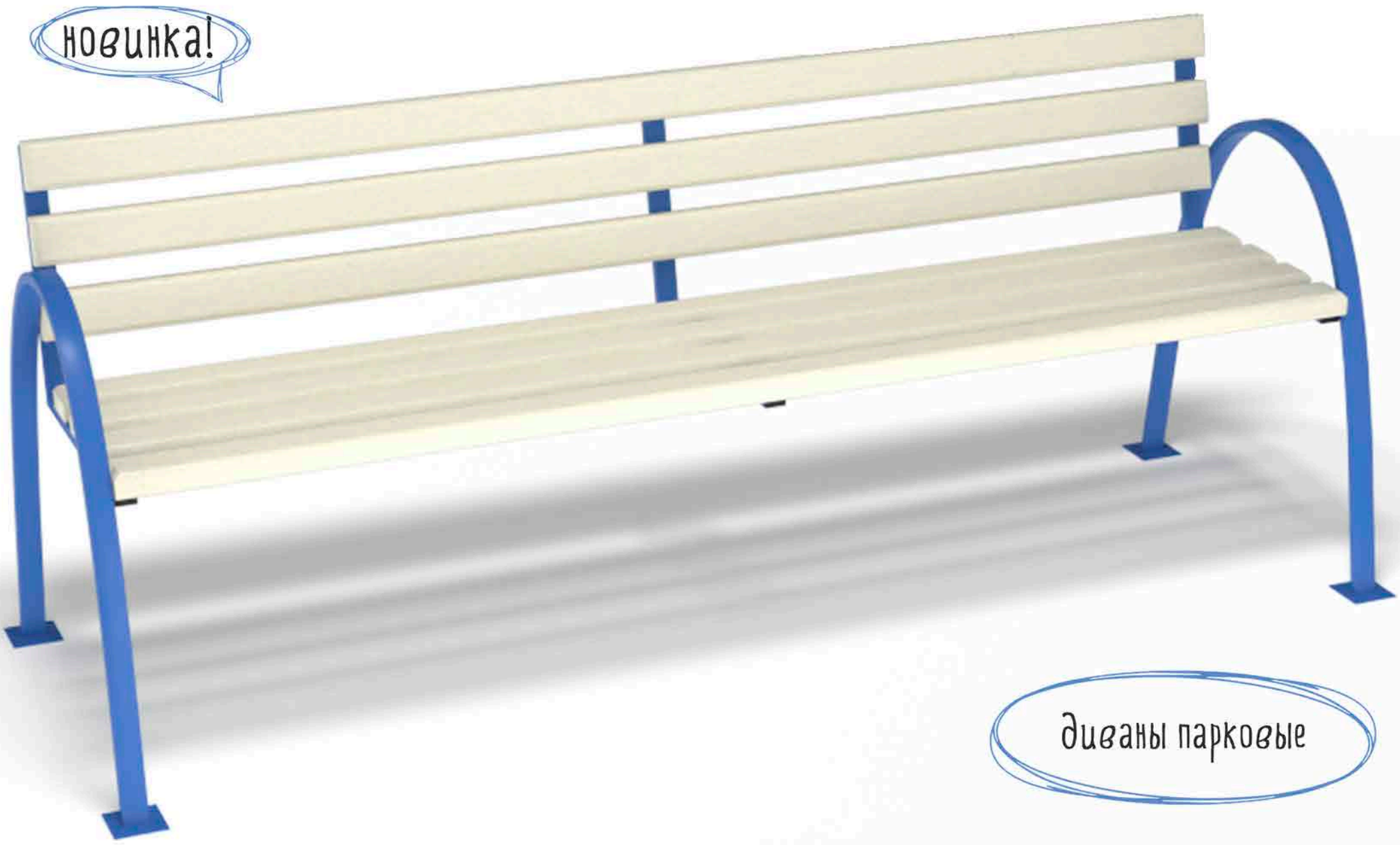

Д 1.21
2000x550x790

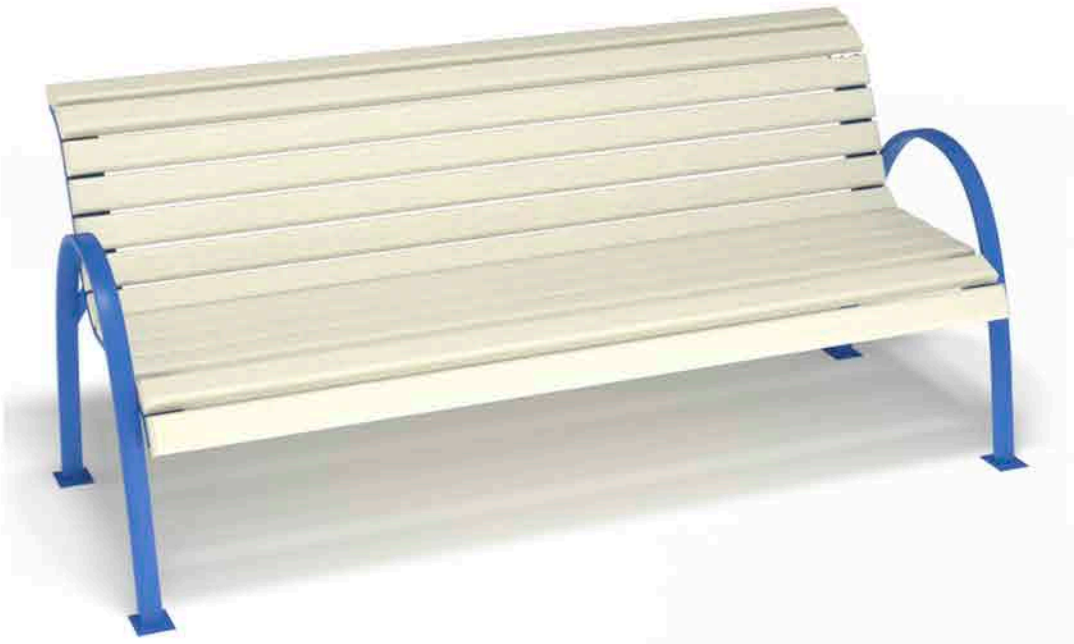

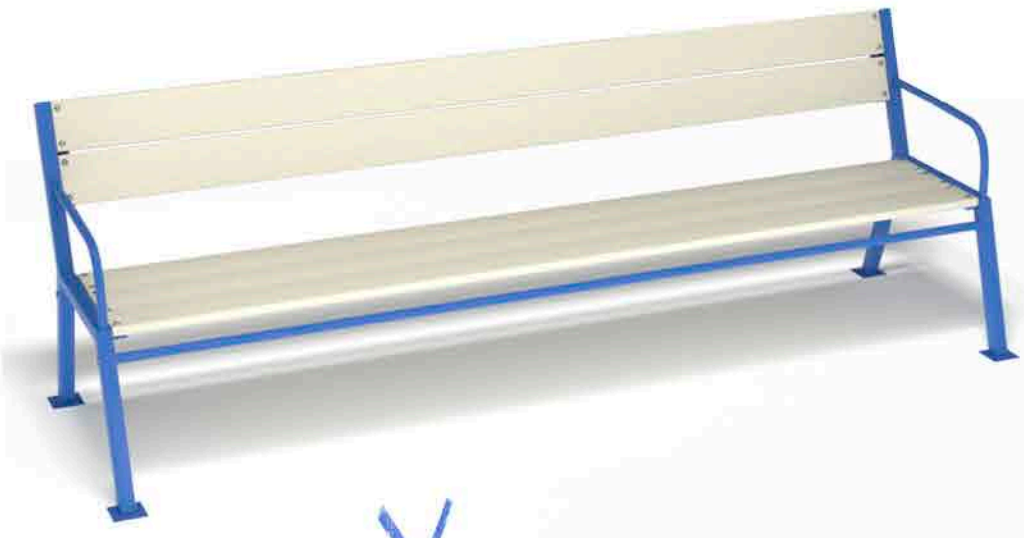

металлические опоры

Д 1.24
2000x700x840

Д 1.26
1900x800x800

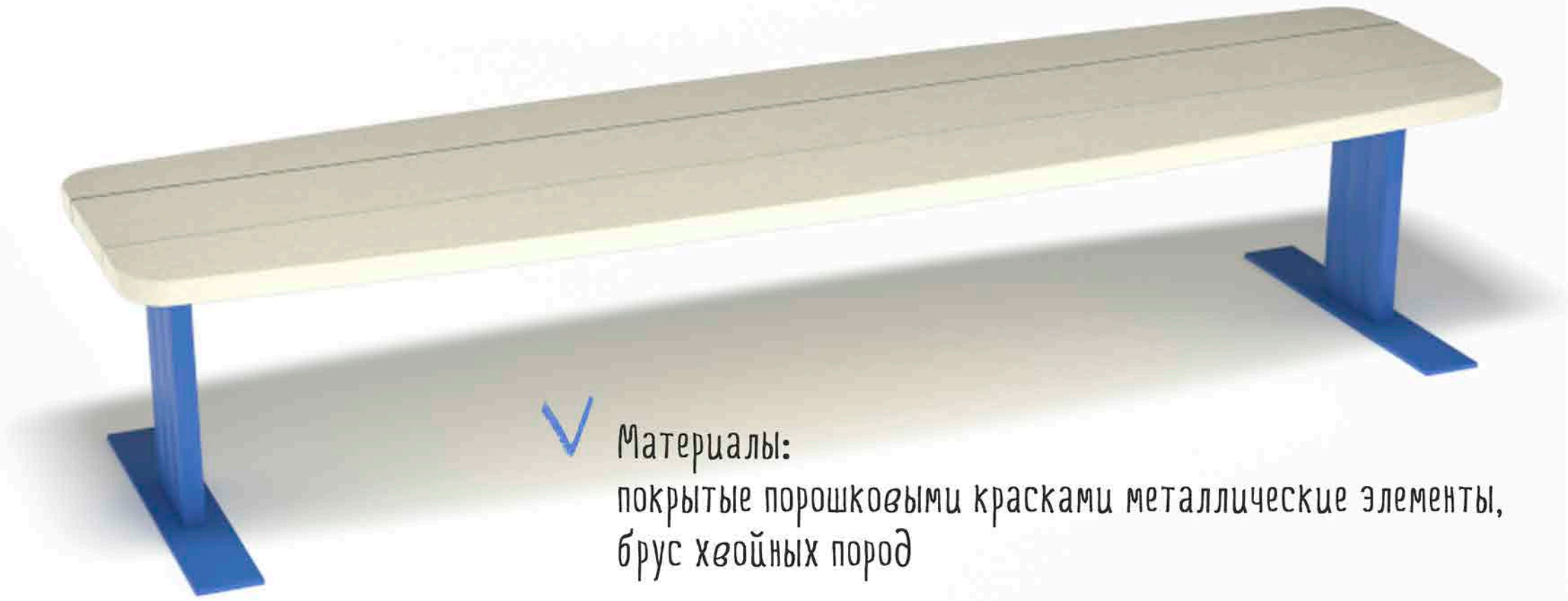

Материалы:
покрытые порошковыми красками металлические элементы,
брус хвойных пород

С 1.01
1700x420x420

Скамейки парковые

станут прекрасным дополнением места отдыха
в любом сквере

С 1.03
1800x400x560

Д 1.02
1700x600x850

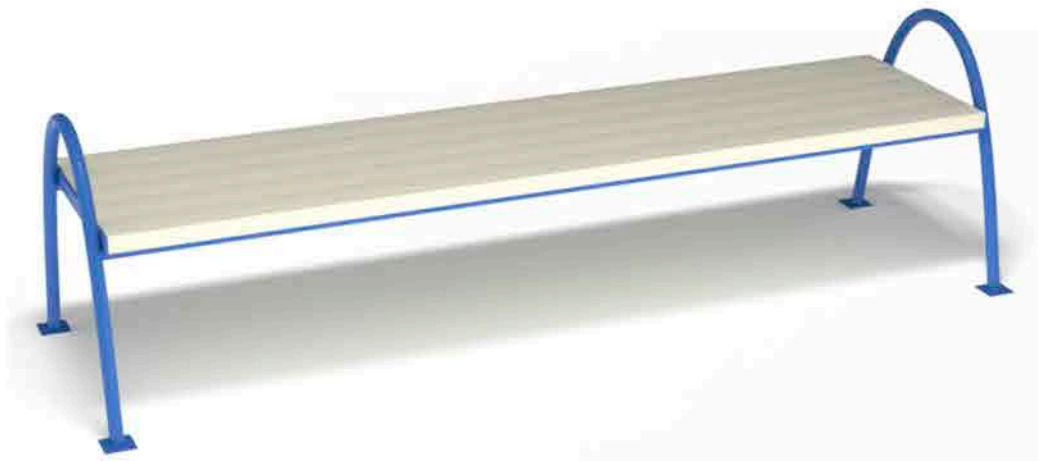

Д 1.03
1700x600x850

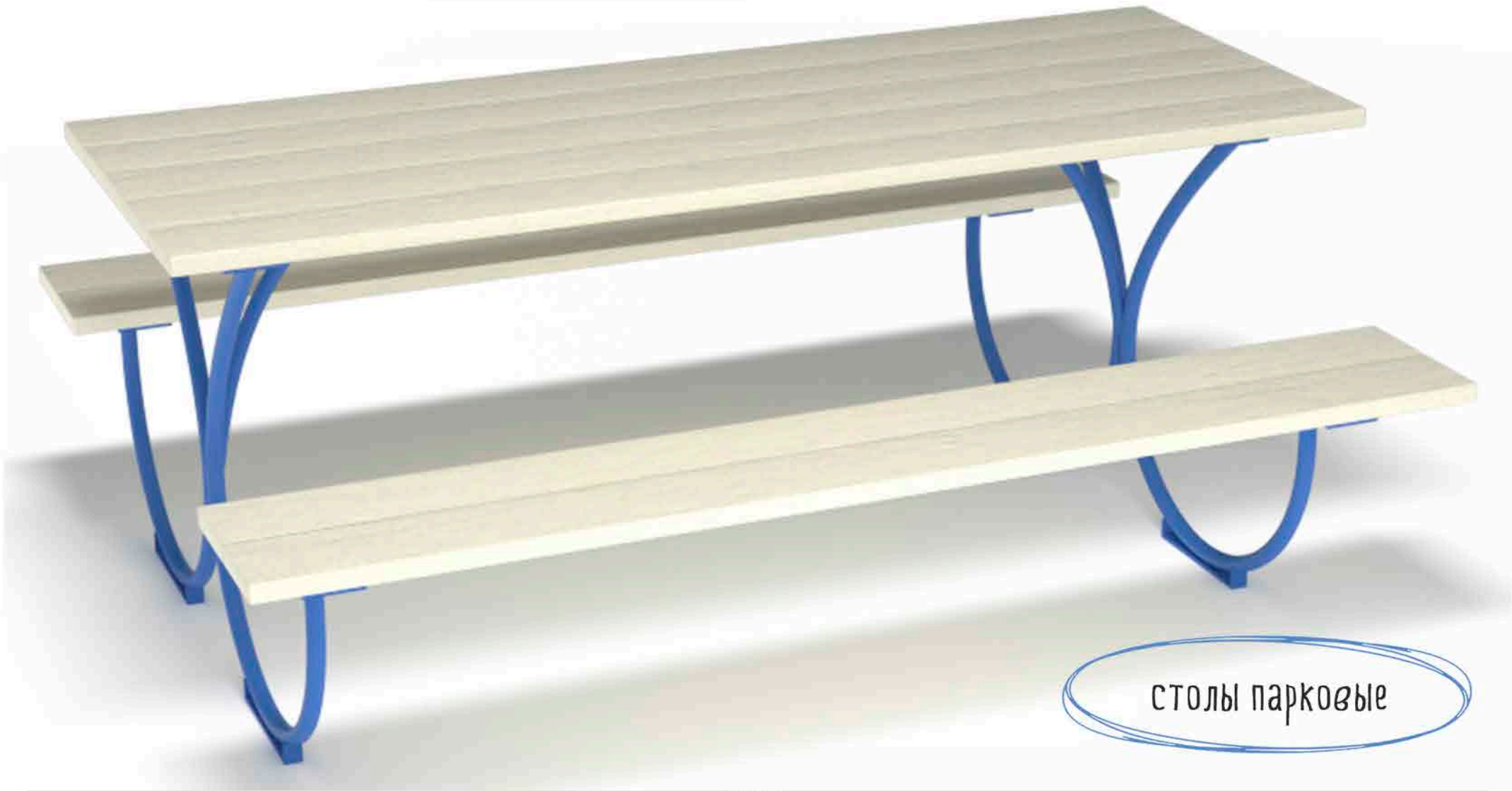

СТ 1.02
2000x1400x750

- предназначены для круглогодичной эксплуатации во всех климатических зонах в условиях окружающей среды

СТ 1.03
1700x1700x750

Газонное ограждение и заборы

- Газонные ограждения применяются для обозначения территории газонов, аллей, дорожек, парков и давно являются неотъемлемой частью благоустройства дворовых территорий.
- Секционный забор сварен из профильного металлопроката, квадрата, прутка, полосы, является надежной защитой от непрошенных гостей и вместе с тем не закрывает обзор

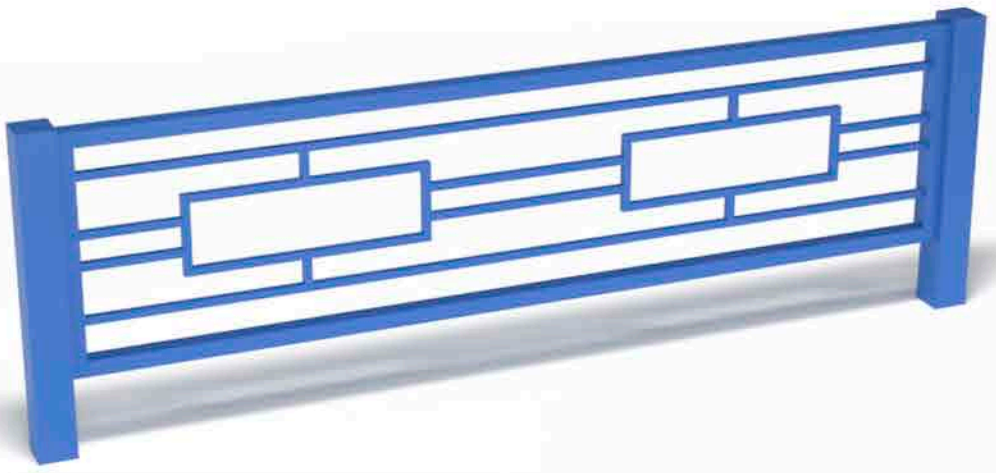

ГО-01
2000x500

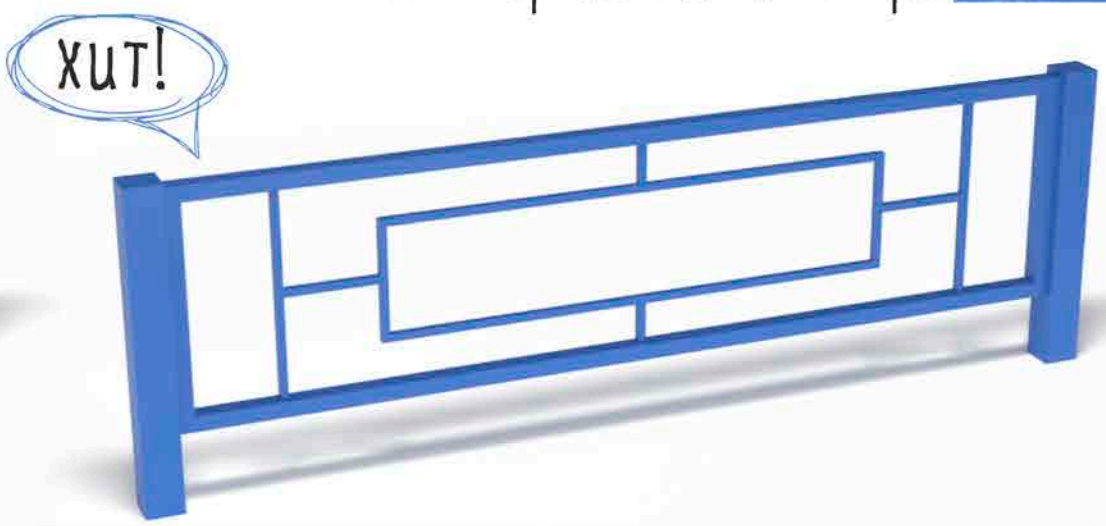

ГО-02
2000x500

ГО-03
2000x500

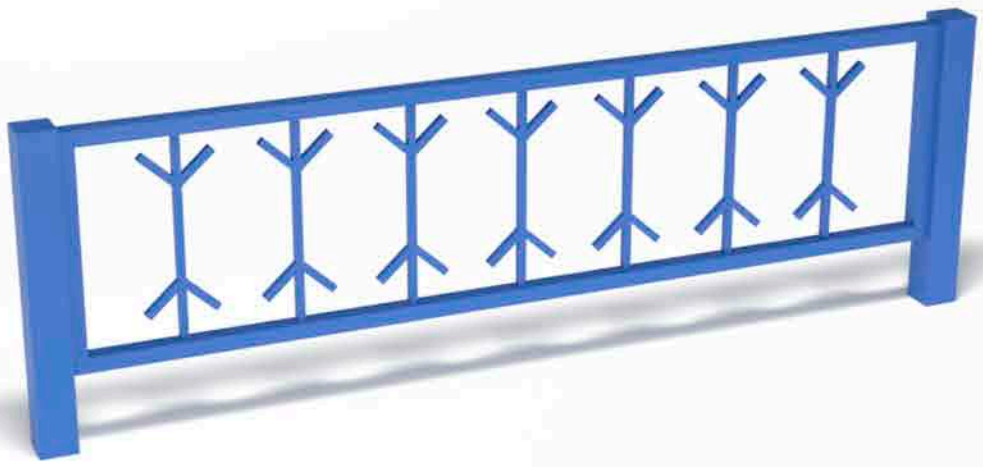

ГО-05
2000x500

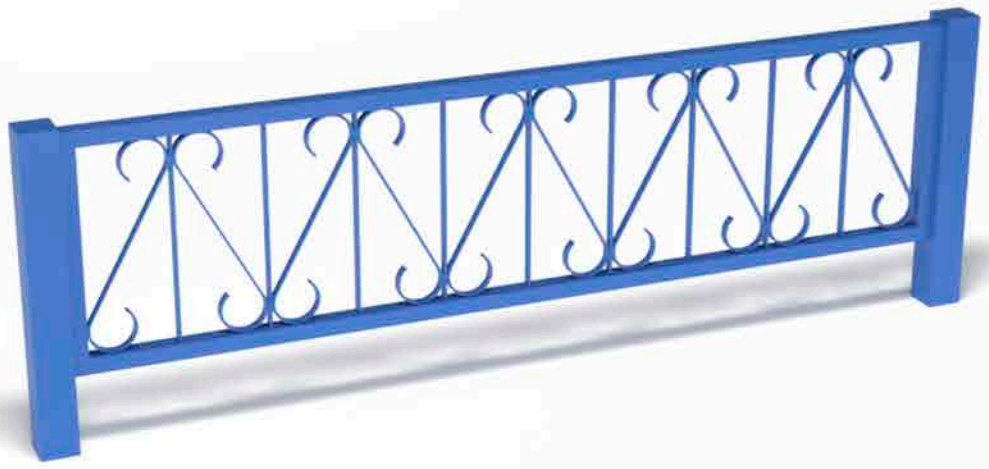

ГО-07
2000x500

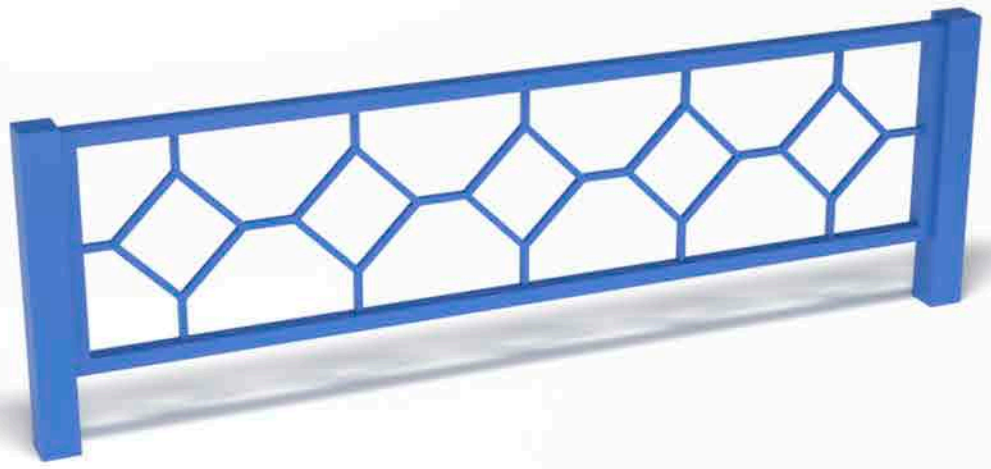

ГО-10
2000x500

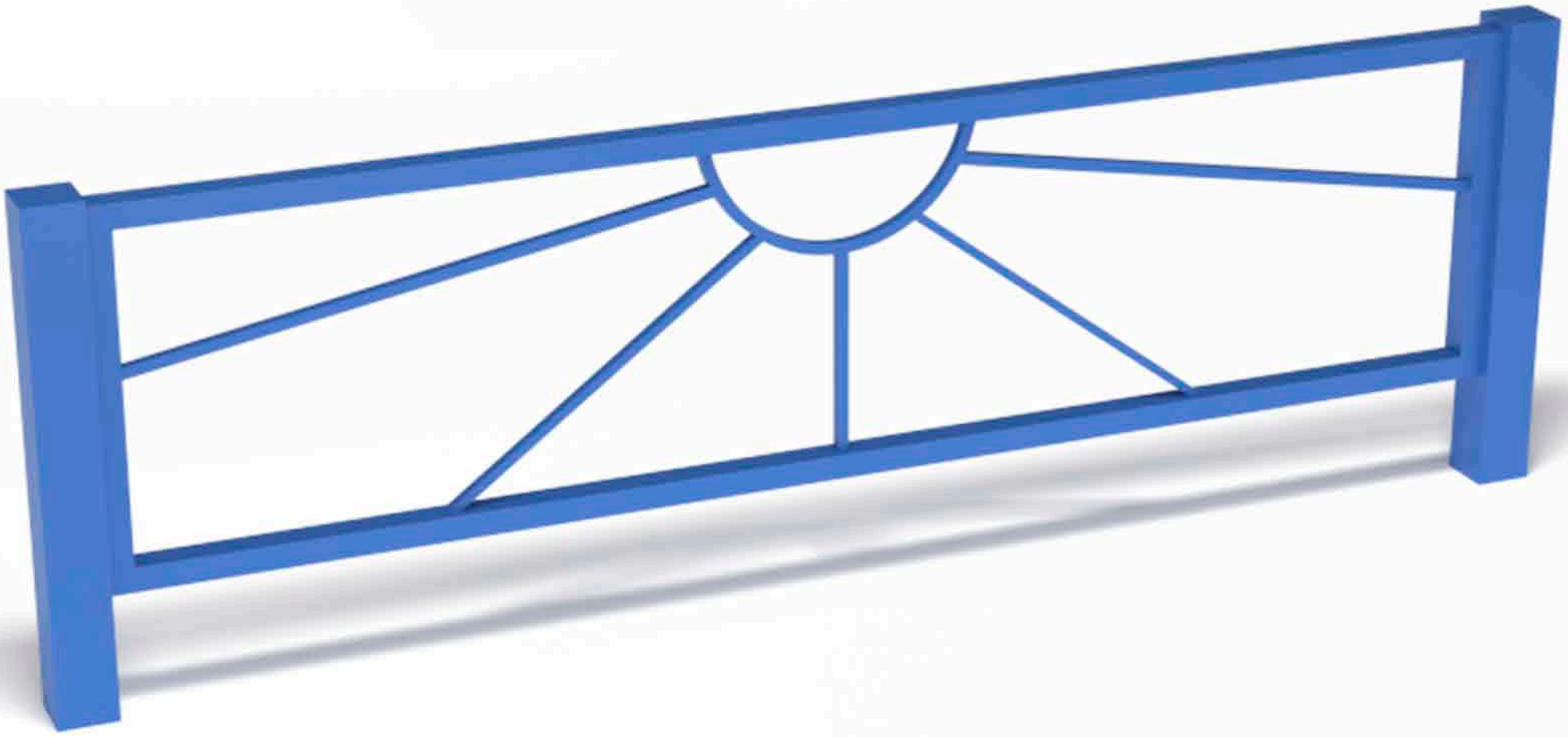

ГО-11
2000x500

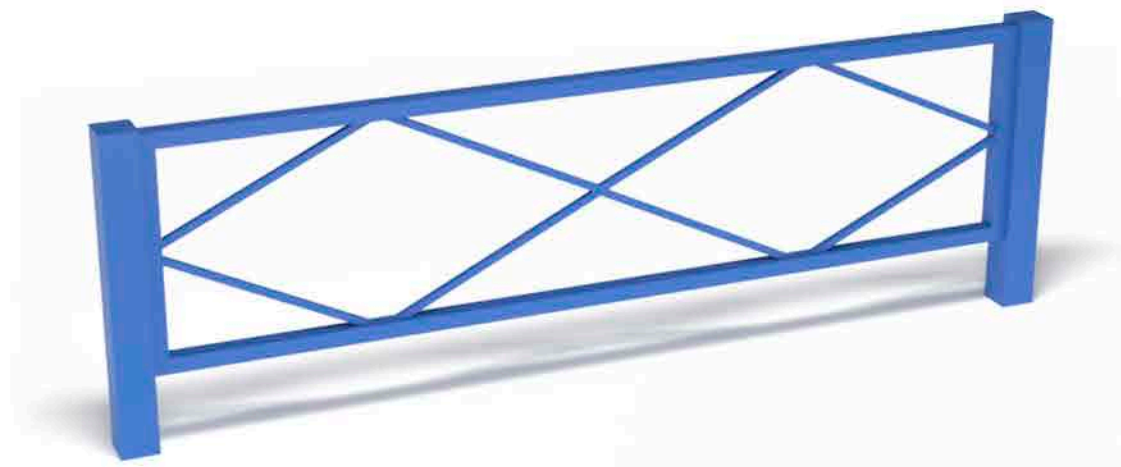

ГО-12
2000x500

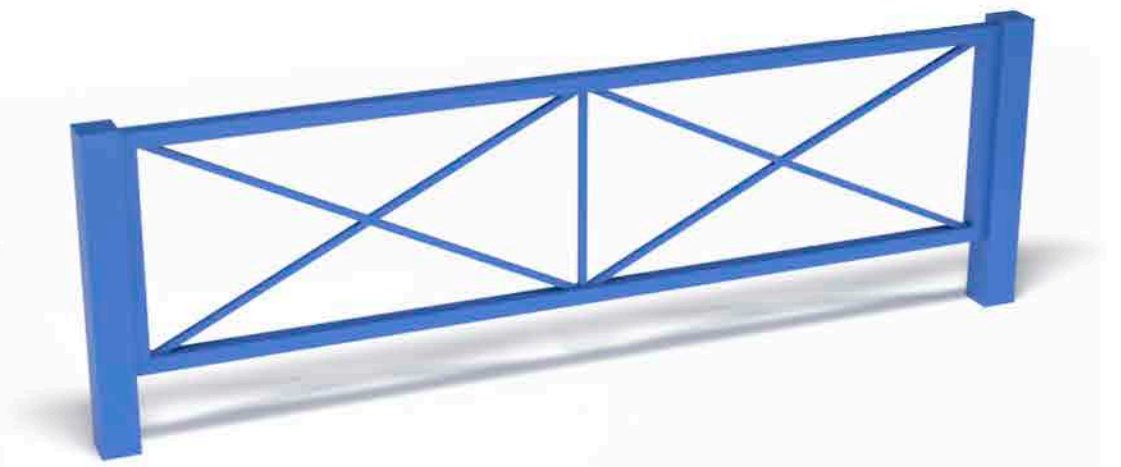

ГО-13
2000x500

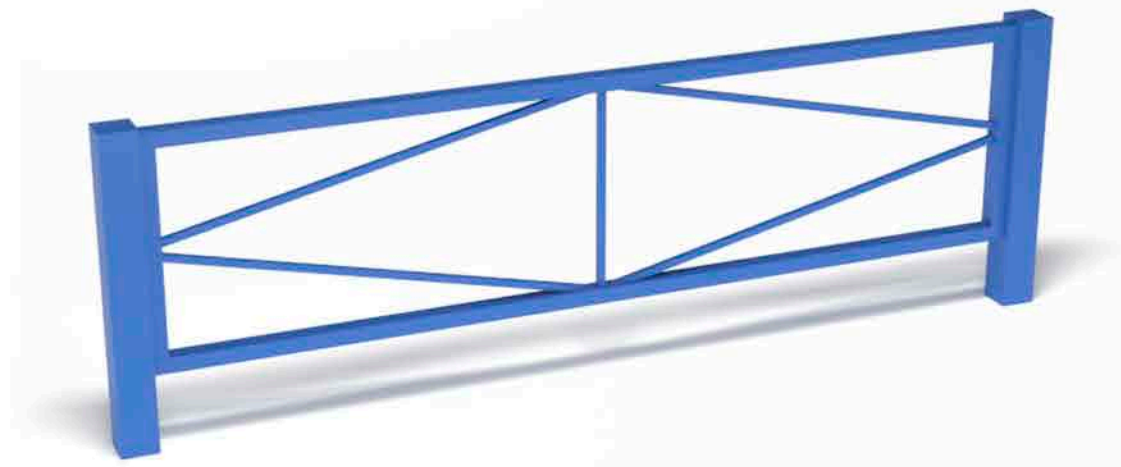

ГО-14
2000x500

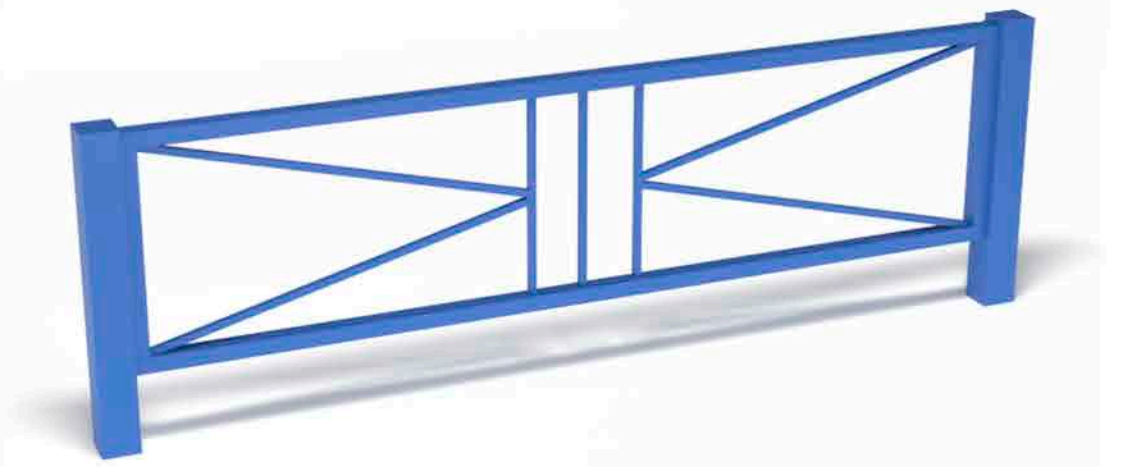

ГО-15
2000x500

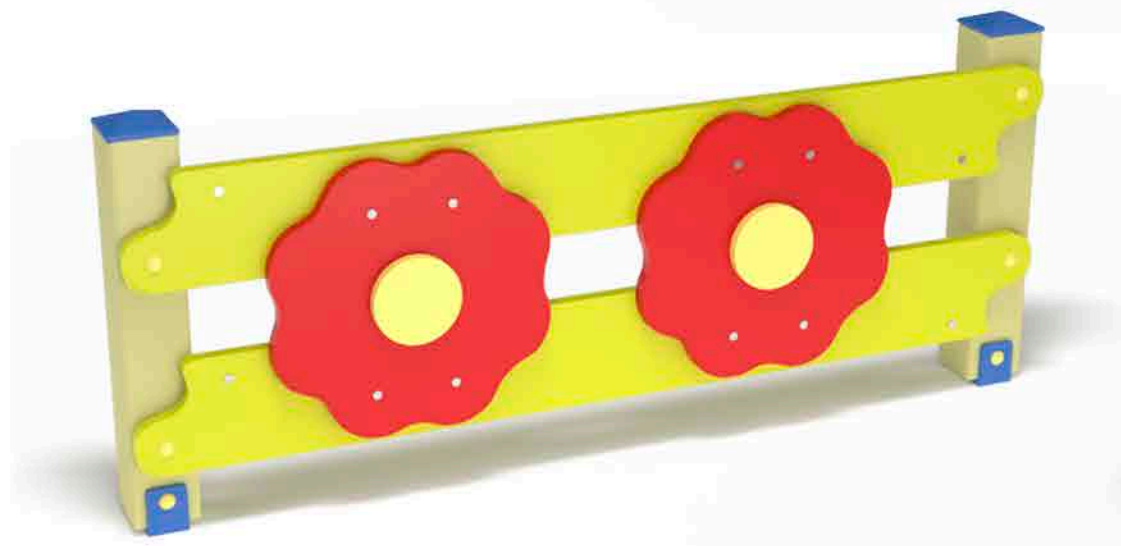

ГО-16
1500x70x500

новинка!

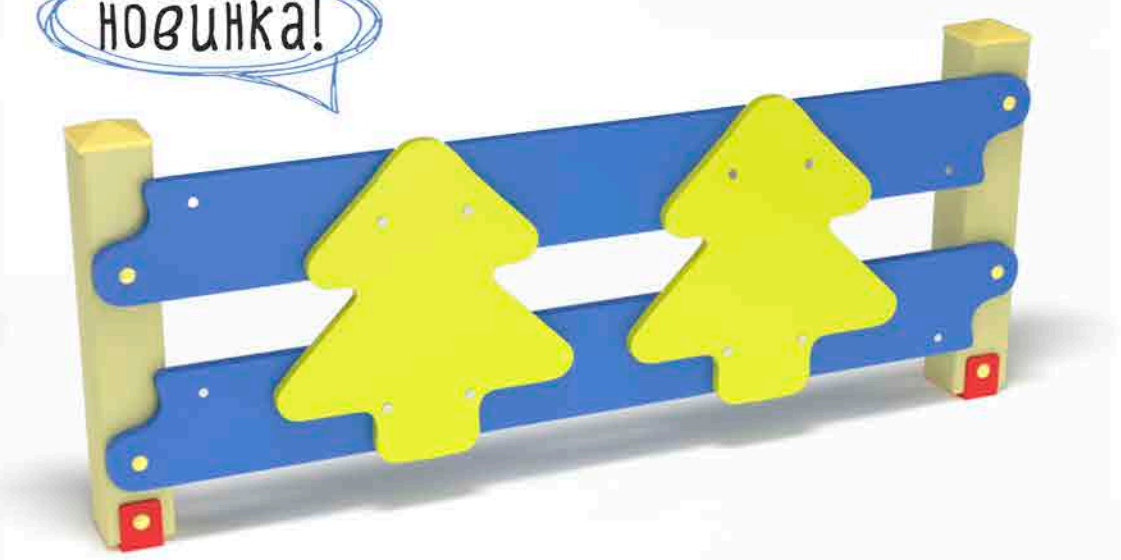

ГО-20
1500x70x500

газонное ограждение

влагостойкая ФСФ фанера

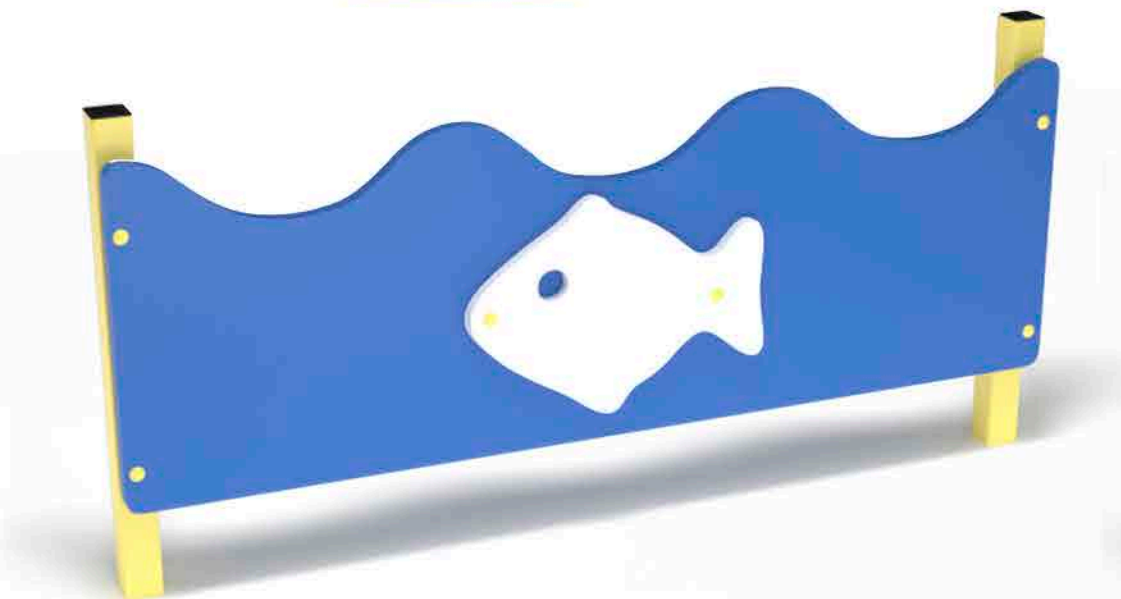

ГО-17
1500x70x500

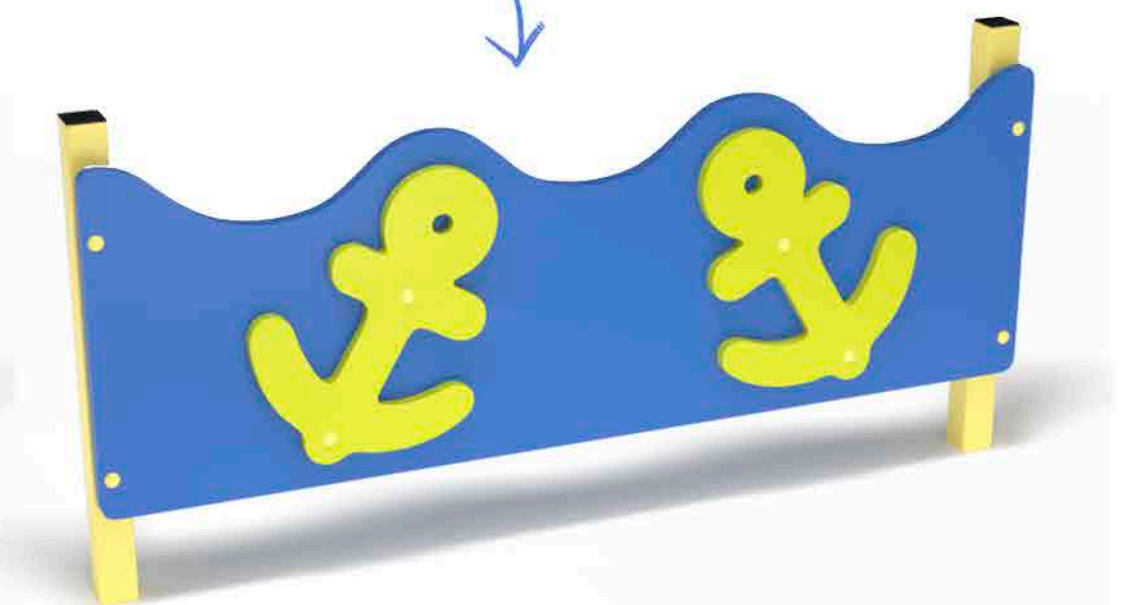

ГО-18
1500x70x500

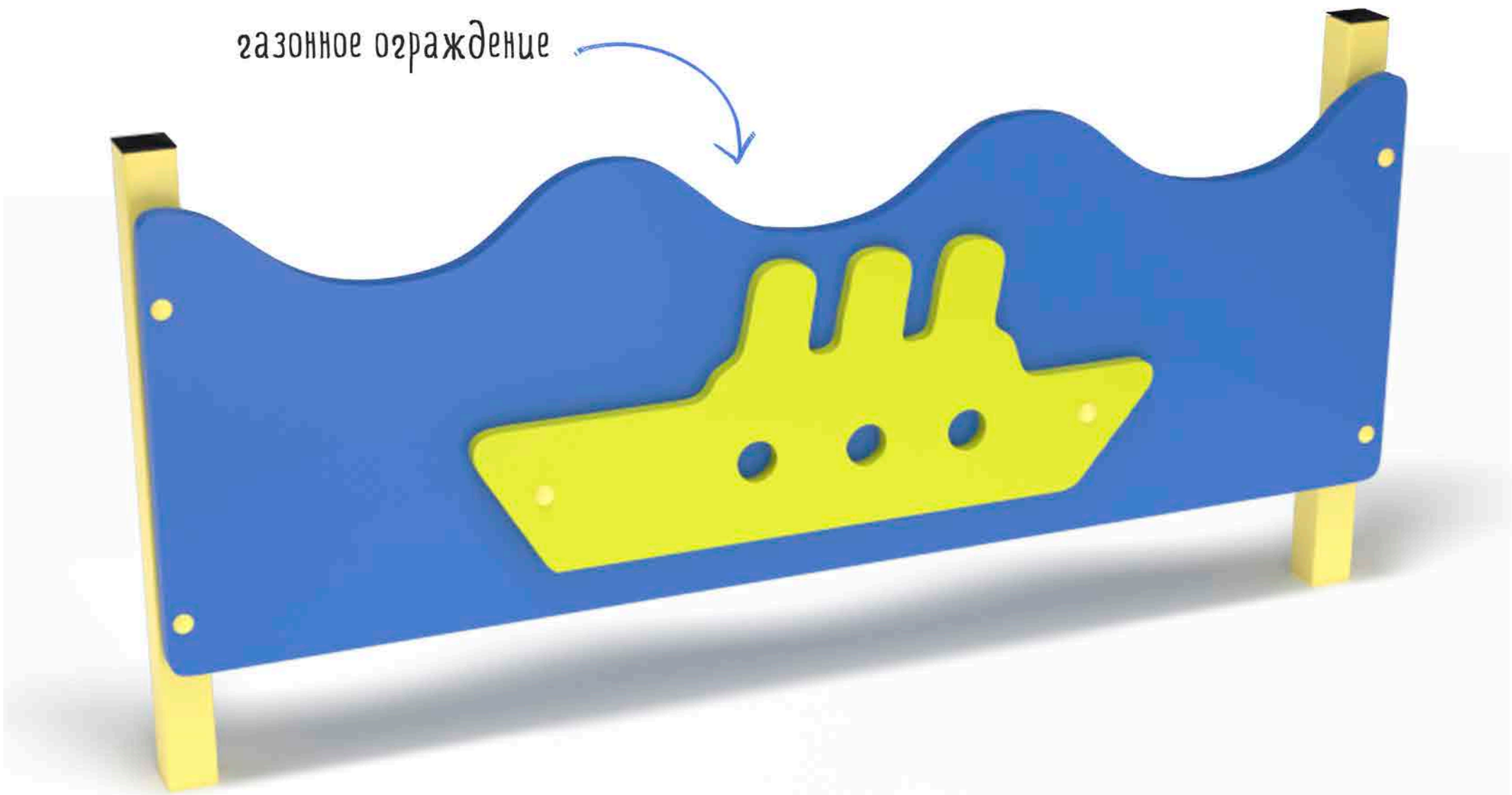

ГО-19
1500x70x500

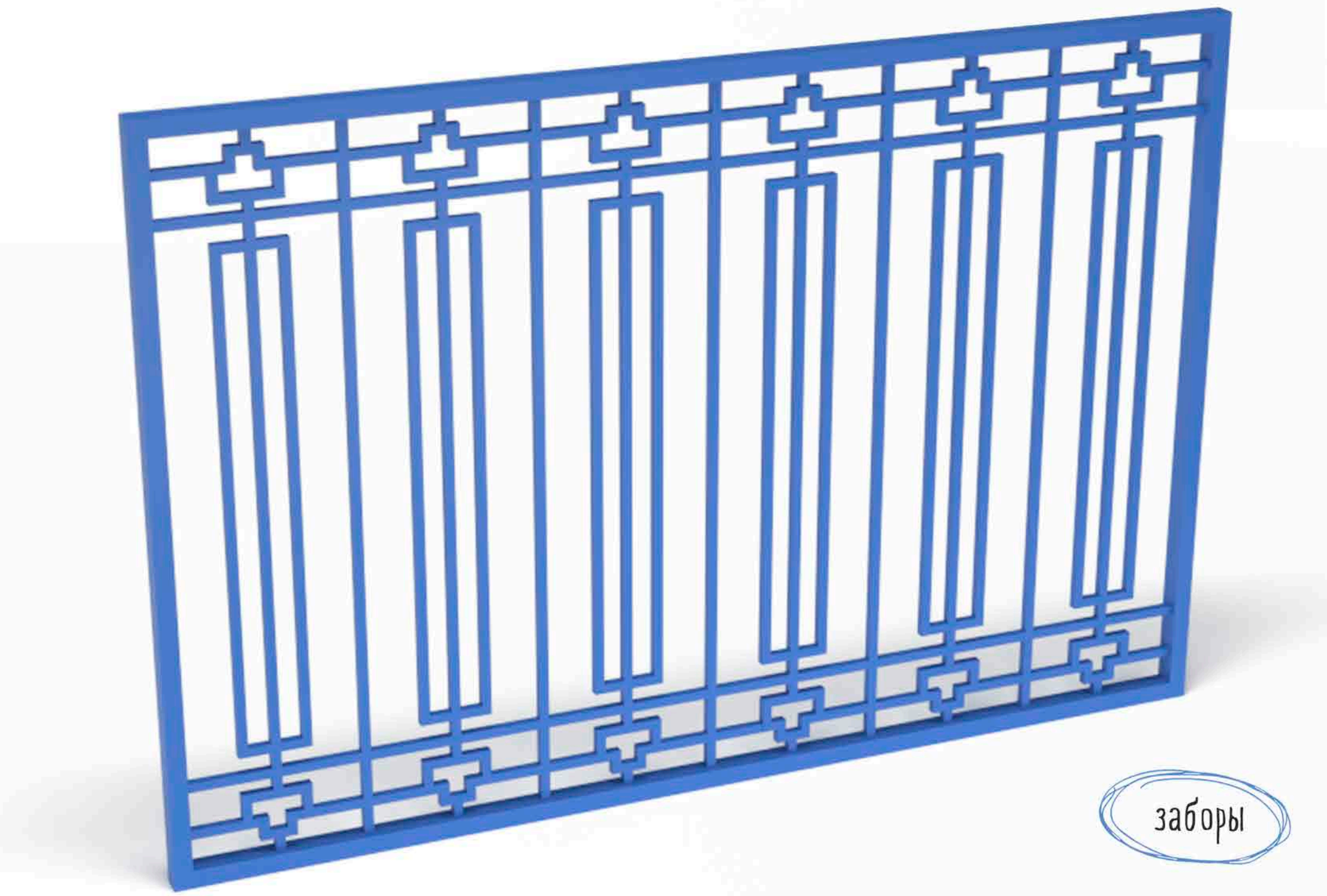

Z-01
3000x2000

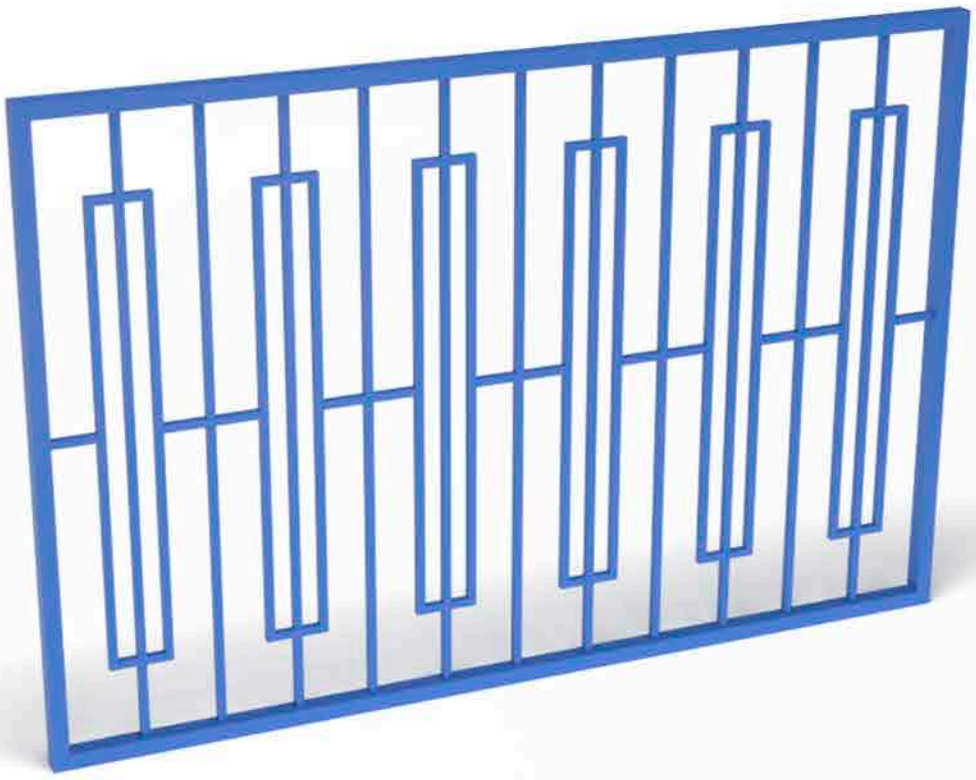

Z-02
3000x2000

Z-03
3000x2000

Z-04
3000x2000

Z-06
3000x2000

Z-07
3000x2000

Достоинства:
малый вес,
простота монтажа,
неприхотливость,
долговечность,
устойчивость к ветровым нагрузкам,
неподверженность коррозии

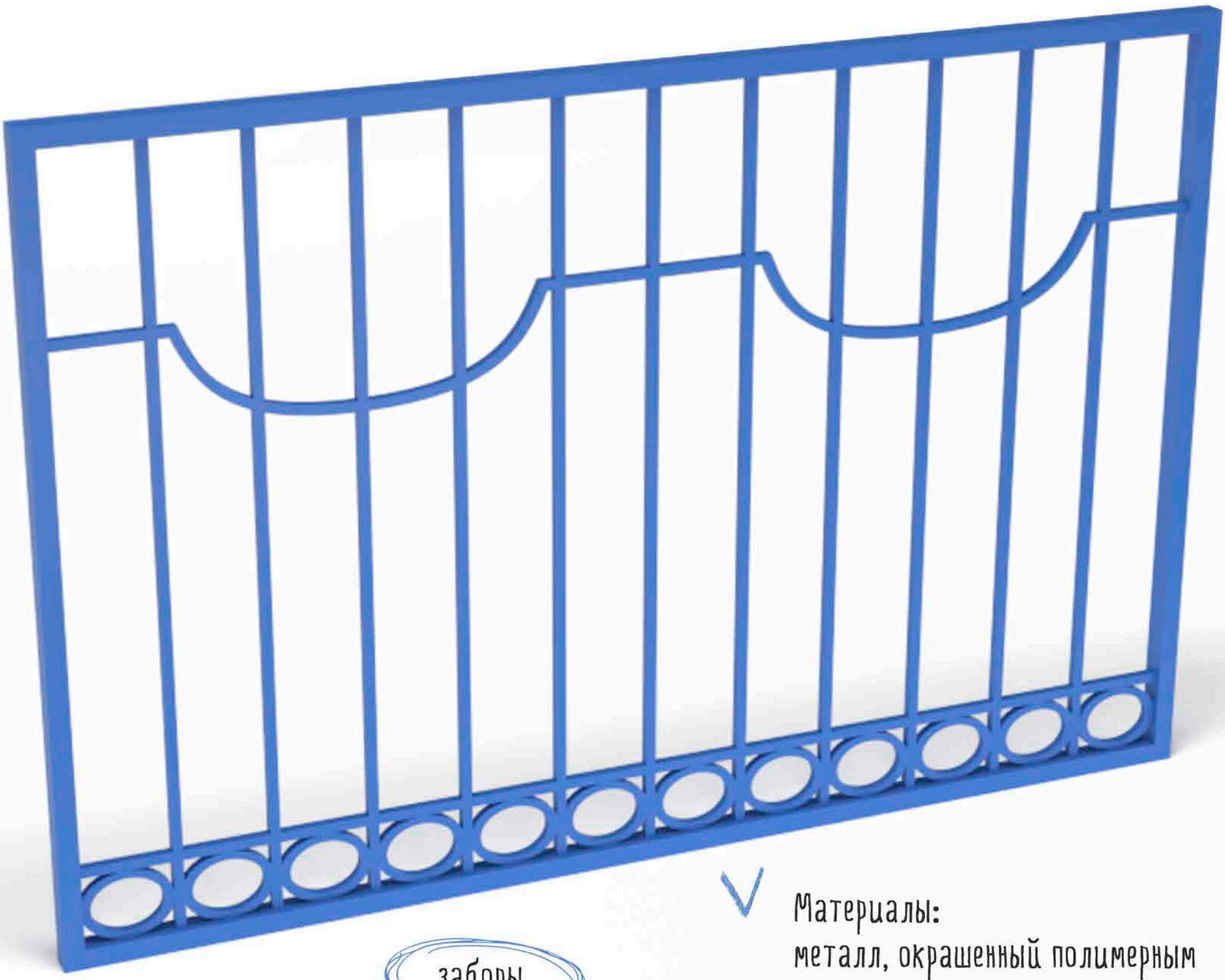

заборы

Материалы:
металл, окрашенный полимерным порошковым покрытием

Z-08
3000x2000

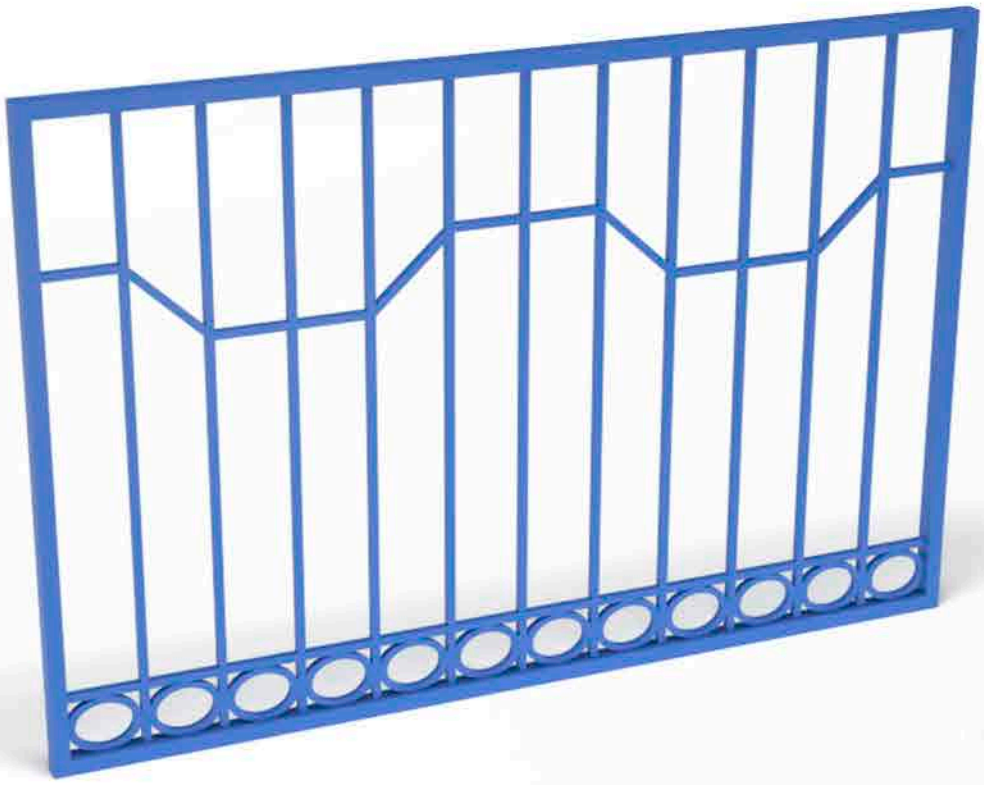

Z-09
3000x2000

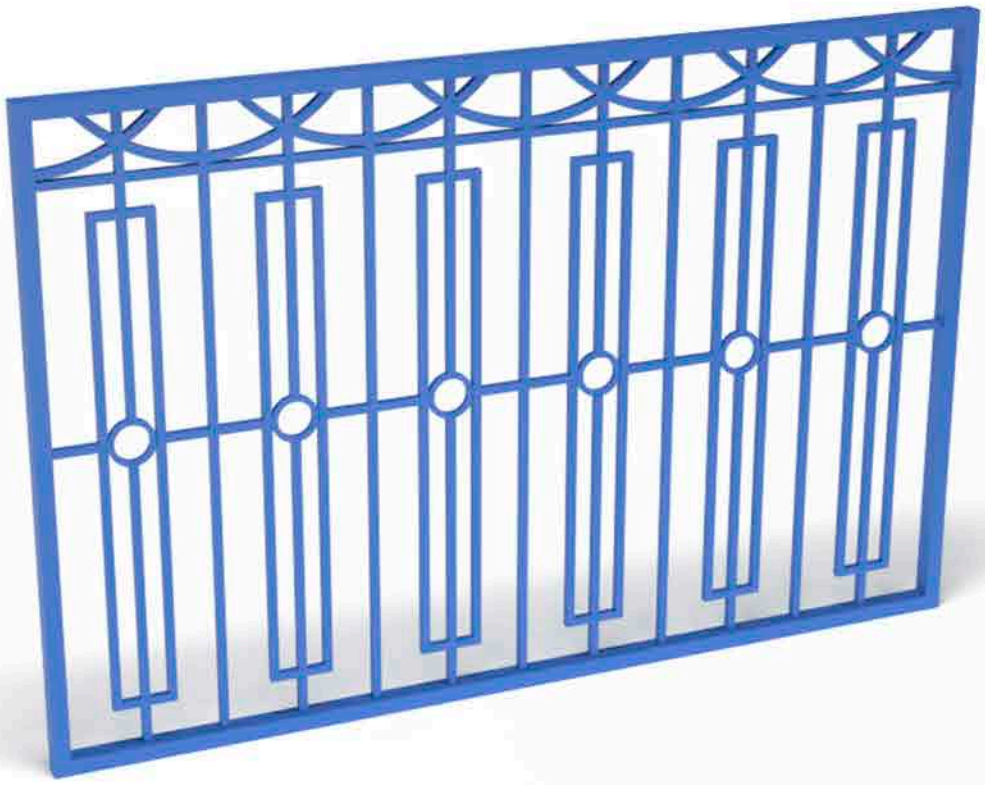

Z-10
3000x2000

Сварные секционные ограждения

- 2D панели ограждения
  Обладают высокой степенью прочности и эстетичным внешним видом, а также отвечают требованиям безопасности. 2D панели универсальны в использовании.

- 3D панели ограждения
  Отличие их от 2D забора – V-образный изгиб вертикальных прутьев, который придает конструкции дополнительную жесткость. Изготовлены из сварных металлических прутьев.

2D панели ограждения

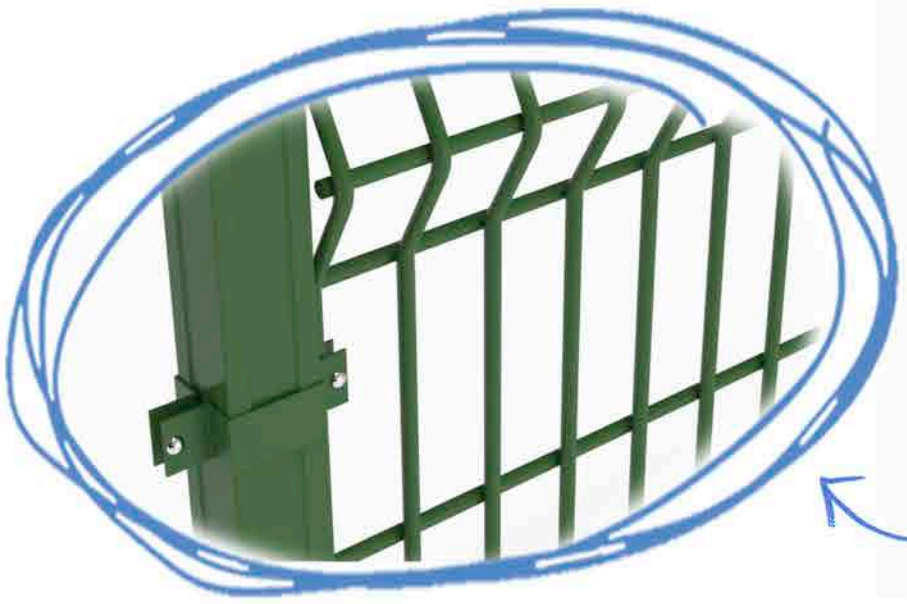

3D панели ограждения

столбы квадратного сечения

ПО ИМПЕРИАЛ

ПРОИЗВОДСТВО ОБОРУДОВАНИЯ
ДЛЯ ДЕТСКИХ И СПОРТИВНЫХ ПЛОЩАДОК

МОСКОВСКАЯ ОБЛ., Г. МЫТИЩИ,
УЛ. СИЛИКАТНАЯ, Д. 39 Ж

+7(495) 668-86-32

e-mail: info@po-imperial.ru

ПОЧЕМУ ВЫБИРАЮТ ИМЕННО НАС?

- Вся производимая продукция соответствует ТС и ГОСТу и имеет подтверждающие сертификаты.
- Перевозка оборудования для детских площадок по Москве и региону осуществляется собственными транспортными средствами предприятия.
- В качестве дополнительных услуг оказываются услуги по сборке, монтажу и доставке конструкций.
- Мы всегда готовы идти на компромиссы и находить те виды сотрудничества, которые подходят именно Вам.